VOLVO

S80

VOLVO
for life

WEB EDITION

2005

Vous trouverez un index alphabétique à la fin du manuel.

Sécurité	9
Instruments, interrupteurs et commandes	29
Commandes climatiques	51
Habitacle	63
Serrures et alarme	73
Démarrage, conduite, passage des rapports de vitesse	83
Roues et pneumatiques	109
Fusibles, remplacement d'ampoules	123
Entretien de la voiture et révision	135
Caractéristiques	153
Audio	165
Téléphone	185
Index alphabétique	199

Ce manuel décrit les équipements standard et optionnels. Il fait également référence à certaines options, telles que les boîtes de vitesses manuelles ou automatiques. Certains pays disposant de réglementations concernant le niveau d'équipement des véhicules, un certain nombre de passages de ce manuel décrivent des équipements non installés sur votre voiture.

Les spécifications, caractéristiques conceptuelles et les illustrations de ce manuel ne revêtent aucun caractère contractuel. Nous nous réservons le droit d'effectuer des modifications sans préavis.

© Volvo Car Corporation

Tableau de bord, conduite à gauche

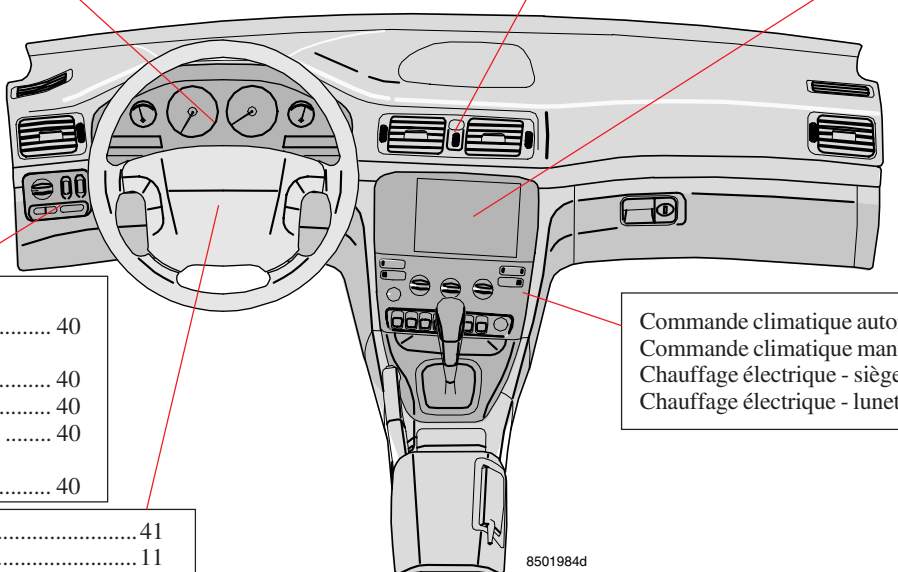

Jauge de température 30
Compteur de vitesse 30
Compteur kilométrique 30
Compteur kilométrique journalier 30
Témoins d'avertissement 31
Affichage 35
Compte-tours 30
Boîte automatique 30
Montre 30
Capteur de température extérieure 30
Jauge à carburant 30

Feux de détresse 44

Radio 165

Feux de route/
Feux de croisement 40
Feux de position/feux de stationnement 40
Feux antibrouillard 40
Eclairage des instruments 40
Commande de réglage de portée de phares 40

Commande climatique automatique ECC 54
Commande climatique manuelle AC 58
Chauffage électrique - sièges 44
Chauffage électrique - lunette arrière, rétroviseurs ... 44

Réglage du volant 41
Airbag 11
Régulateur de vitesse 39
Tablette de commande de la radio 171
Lave-glace 40
Levier de clignotants 41
Ordinateur de bord 38

Tableau de bord, conduite à droite

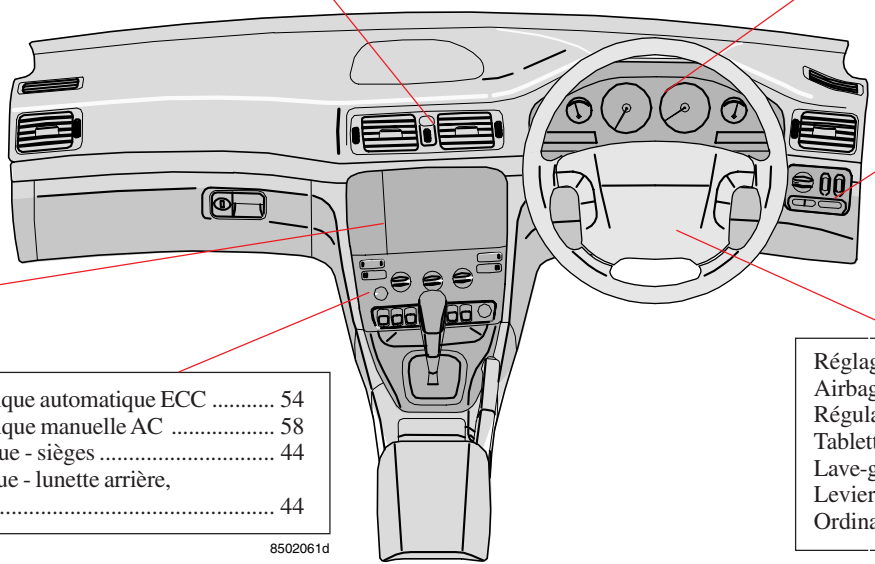

Feux de détresse 44

Jauge de température 30
Compteur de vitesse 30
Compteur kilométrique 30
Compteur kilométrique journalier 30
Témoins d'avertissement 31
Affichage 35
Compte-tours 30
Boîte automatique 30
Montre 30
Capteur de température extérieur 30
Jauge à carburant 30

Feux de route/Feux de croisement 40
Feux de position/feux de stationnemens 40
Feux antibrouillard 40
Eclairage des instruments 40
Commande de réglage de portée de phares 40

Radio 165

Commande climatique automatique ECC 54
Commande climatique manuelle AC 58
Chauffage électrique - sièges 44
Chauffage électrique - lunette arrière, rétroviseurs 44

Réglage du volant 41
Airbag 11
Régulateur de vitess 39
Tablette de commande de la radio 171
Lave-glace 40
Levier de clignotants 41
Ordinateur de bord 38

8502061d

Intérieur, conduite à gauche

Portes et serrures 74
Alarme 79
Vitres électriques 46
Commande rétroviseurs extérieurs 47

Boîte à gants 68

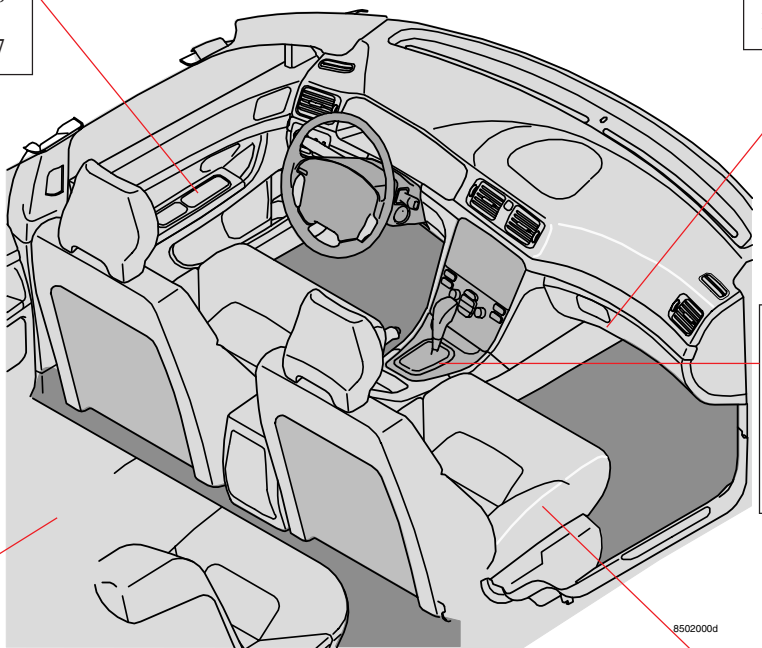

Boîte de vitesses manuelle 87
Boîte de vitesses automatique 88
Geartronic 89
Frein à main 45
Interrupteurs de console centrale 36

Rabattement des dossiers de banquette 72
Trappe pour charges longues 72
Rabattement de l'appui-tête 37
Réglage des appuie-tête 65
Dispositif de verrouillage de sécurité pour enfants 78
Siège intégré pour enfant 26

Sièges avant à réglage manuel 64
Sièges avant à réglage électrique 66
Chauffage de siège 44
Nettoyage de la garniture 139

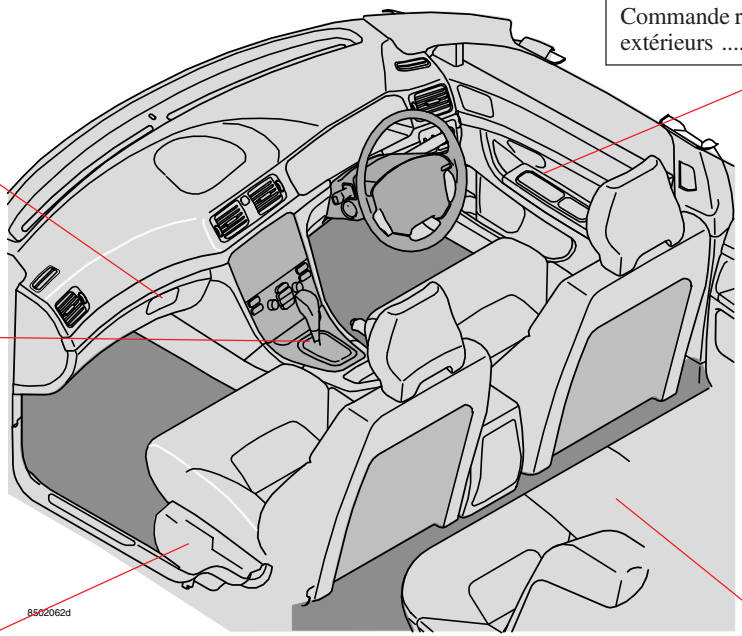

Portes et serrures 74
Alarme 79
Vitres électriques 46
Commande rétroviseurs extérieurs 47

Boîte à gants 68

Boîte de vitesses manuelle 87
Boîte de vitesses automatique 88
Geartronic 89
Frein à main 45
Interrupteurs de console centrale 36

Sièges avant à réglage manuel 64
Sièges avant à réglage électrique 66
Chauffage de siège 44
Nettoyage de la garniture 139

Rabattement des dossiers de banquette 72
Trappe pour charges longues 72
Rabattement de l'appui-tête 37
Réglage des appuie-tête 65
Dispositif de verrouillage de sécurité pour enfants 78
Siège intégré pour enfant 26

Extérieur

Toit ouvrant 48

Lavage de la carrosserie 138
Traitement antirouille 136
Retouches sur la peinture 137

Bouchon de remplissage du réservoir de carburant 84
Ravitaillement en carburant 84
Conduite économique 85

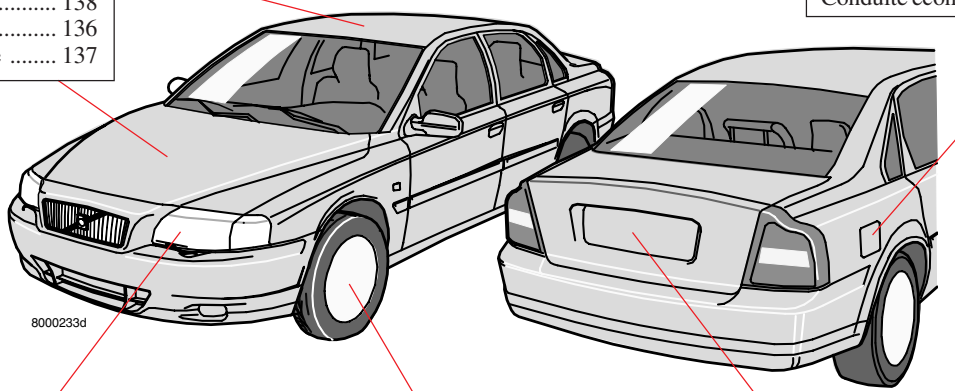

Remplacement d'ampoule de feux de rout 130
Remplacement d'ampoule de feux de croisement 130
Remplacement d'ampoule de feux de position 130
Remplacement d'ampoule de clignotants 131
Remplacement d'ampoule de feux antibrouillard 132

Pneumatiques 110
Roues 110
Freins 22
Roue de secours 113
Changement de roue 114

Hayon 76
Remplacement d'ampoule de feux de recul 131
Remplacement d'ampoule de feux stop 131
Remplacement d'ampoule de feux arrière 131
Remplacement d'ampoule de clignotants 131
Remplacement d'ampoule de feux antibrouillard 131
Remplacement d'ampoule d'éclairage de plaque d'immatriculation 133

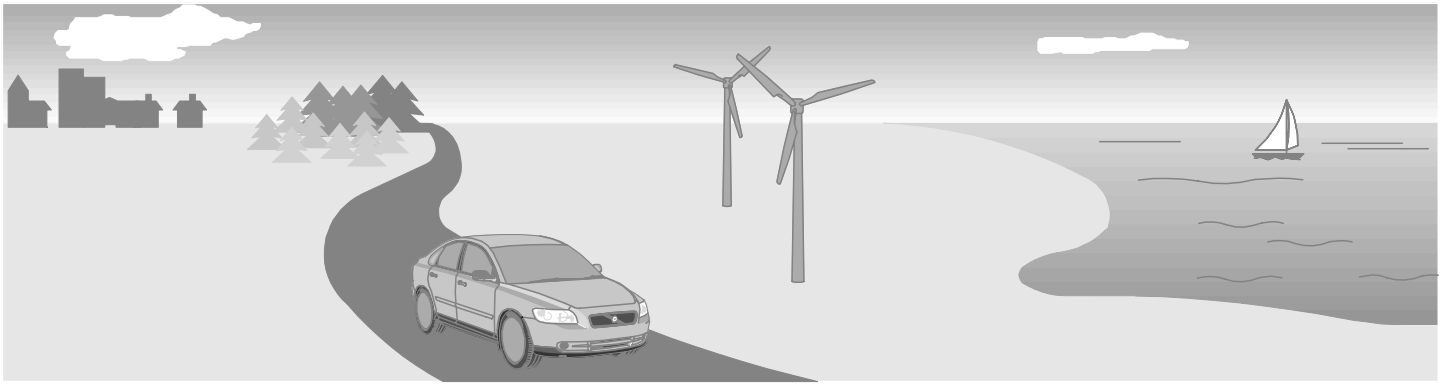

La philosophie de Volvo Car Corporation en matière d'environnement

Le respect de l'environnement, la sécurité et la qualité sont les trois valeurs essentielles de Volvo Car Corporation qui influencent toutes les activités de la compagnie. Les voitures Volvo répondent aux normes internationales les plus strictes et sont fabriquées dans des usines parmi les plus écologiques et plus économiques au monde en matière d'utilisation des matières premières. Chez Volvo Car Corporation, la plupart des unités sont conformes aux normes environnementales ISO 14001 ou EMAS, ce qui se traduit par des améliorations continues sur le plan de l'environnement. Tous les modèles Volvo disposent d'une déclaration écologique du produit certifiée par un tiers qui permet au client de comparer l'impact des différents modèles et moteurs sur l'environnement. Pour de plus amples informations, consultez pd.volvocars.se.

Propreté intérieure et extérieure

Votre Volvo a été conçue pour être aussi *propre de l'intérieur que de l'extérieur*. Cela signifie que vous respirez un air pur dans l'habitacle et que les émissions d'échappement sont filtrées par un catalyseur hautement efficace. Votre voiture économise du carburant et rejette des quantités minimes de substances dangereuses. Vos passagers et vous êtes en outre assurés de ne respirer aucun rejet nocif en provenance d'autres voitures car l'air qui entre dans l'habitacle est filtré. Grâce à un système de filtrage sophistiqué, AQS[1] (option), l'air à l'intérieur de l'habitacle est plus pur qu'à l'extérieur. Le système consiste en un capteur électronique et un filtre à charbon. Le capteur surveille la quantité d'oxyde de carbone dans l'air entrant et ferme la prise d'air si celle-ci est trop élevée dans l'habitacle - par exemple en ville, dans un embouteillage ou dans un tunnel. Le filtre à charbon empêche l'entrée d'oxydes d'azote, d'ozone et d'hydrocarbures. Les textiles de la voiture remplissent les exigences du standard écologique Öko-Tex[2]. Le radiateur est recouvert d'un revêtement spécial, le PremAir®[3], qui convertit l'ozone nocif au niveau du sol en oxygène pur. Votre Volvo remplit les exigences internationales les plus strictes en matière d'environnement. Sa consommation de carburant est basse afin de réduire les émissions d'oxyde de carbone contribuant à l'effet de serre.
Les voitures Volvo sont très compétitives en matière de consommation de carburant dans leurs catégories respectives.

[1] Air Quality System (système de qualité d'air)

[2] Standard international textile

[3] PremAir® est une marque déposée de Engelhard Corporation.

Les garages Volvo et l'environnement

En entretenant votre voiture régulièrement, vous pouvez lui assurer une faible consommation de carburant et de cette façon contribuer à la protection de l'environnement. Le personnel des garages Volvo a les connaissances et les outils garantissant une bonne protection de l'environnement.

Préservez l'environnement

Nous pensons que nos clients partagent notre souci de l'environnement. Vous pouvez contribuer à préserver l'environnement en achetant des produits d'entretien adéquats et en respectant les indications du manuel de conduite et d'entretien concernant l'entretien et les révisions.

Vous trouverez ci-dessous des conseils de préservation de l'environnement :

- Maintenez toujours une pression de pneu correcte. Une pression de pneu insuffisante entraîne une augmentation de la consommation de carburant.
- Les barres de toit et les porte-skis offrent une résistance à l'air plus élevée et entraînent une augmentation substantielle de la consommation de carburant. Démontez-les immédiatement après utilisation.

- Videz la voiture des objets inutiles. Plus la voiture est lourde, plus la consommation de carburant est élevée.
- Si la voiture est équipée d'un réchauffeur de moteur, utilisez-la toujours avant un démarrage à froid. Cela abaisse la consommation de carburant et réduit les émissions.
- Adoptez une conduite souple, évitez les accélérations rapides et inutiles ainsi que les freinages brusques.
- Utilisez le rapport le plus élevé possible. Un régime bas entraîne une consommation de carburant basse.

- Relâchez la pédale d'accélérateur en descente.
- Utilisez le frein moteur, relâchez la pédale d'accélérateur et passez le rapport inférieur.
- Évitez le ralenti. Arrêtez le moteur en cas d'embouteillage.
- Veillez à mettre au rebut d'une façon adéquate les éléments dangereux pour l'environnement, les batteries et l'huile par exemple. Demandez conseil à votre concessionnaire Volvo en cas d'incertitude.

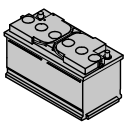

- Assurez un entretien régulier de la voiture.

En suivant ces conseils, vous pouvez abais ser la consommation de carburant sans allonger la durée de trajet ou réduire le plaisir de conduire. Vous épargnez votre voiture, de l'argent et les ressources naturelles.

Sécurité

Ceintures de sécurité	10
SRS (coussin gonflable) et coussin SIPS (coussin gonflable latéral)	11
SIPS-bag	13
(IC) Rideaux gonflables	19
WHIPS	20
Système de freinage	22
Système de maîtrise de la motricité	24
Les enfants dans la voiture	25

Attachez toujours votre ceinture de sécurité

Un simple coup de frein peut engendrer des blessures graves aux personnes qui ne portent pas leur ceinture attachée. Par conséquent, priez toujours vos passagers d'attacher celle-ci. S'ils ne le font pas, les passagers assis à l'arrière risquent en effet d'être projetés contre les sièges avant lors d'une collision ; tous les occupants du véhicule pourraient être alors blessés.
Pour utiliser la ceinture de sécurité, procédez comme suit : déroulez lentement la ceinture et enfoncez la patte de blocage dans l'attache. Un déclic vous indique que la ceinture est verrouillée. La ceinture n'étant normalement pas bloquée, vous pouvez vous mouvoir avec aisance.

La ceinture se bloque et ne peut être davantage déroulée lorsque :

- vous tirez trop rapidement dessus
- vous freinez ou vous accélérez
- la voiture s'incline fortement

Pour que la ceinture assure une protection maximale, il est essentiel qu'elle soit bien positionnée sur le corps. N'inclinez pas trop le dossier de votre siège en arrière. La ceinture est prévue pour protéger en position d'assise normale.

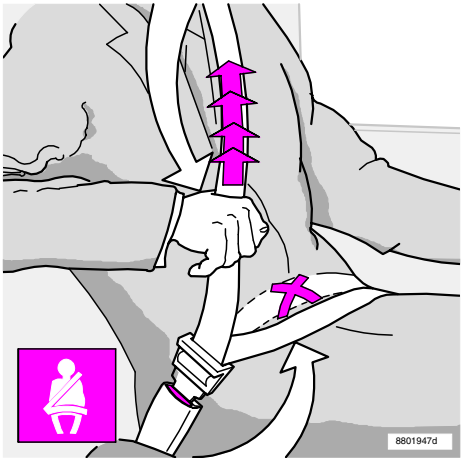

Tension de la ceinture sous-abdominale
La ceinture sous-abdominale doit être placée relativement bas

Gardez les points suivants à l'esprit :

- n'utilisez pas de clips ni aucun autre objet empêchant le positionnement correct de la ceinture.
- assurez-vous que la ceinture n'est pas vrillée ni prise dans un objet quelconque.
- la sangle sous-abdominale doit être placée relativement bas (pas sur l'abdomen).
- déroulez la sangle sous-abdominale en tirant sur la sangle diagonale comme le montre l'illustration ci-dessus.

Chaque ceinture est bien entendu prévue pour **une seule** personne!

Pour détacher votre ceinture : appuyez sur le bouton rouge de l'attache, et laissez la ceinture s'enrouler.

⚠ ATTENTION !

Lorsqu'une ceinture a été soumise à une très forte tension, lors d'une collision par exemple, il faut remplacer la totalité du dispositif (enrouleur, fixations, vis et attache). Même si tout semble en bon état, il se peut que certaines propriétés de protection aient été perdues. Il faut également remplacer les ceintures usées ou endommagées. La nouvelle ceinture de sécurité doit être homologuée et conçue pour être fixée dans la même position que la ceinture d'origine. Ne modifiez ou ne réparez **jamais** vous-même la ceinture de sécurité. Contactez un atelier Volvo agréé.

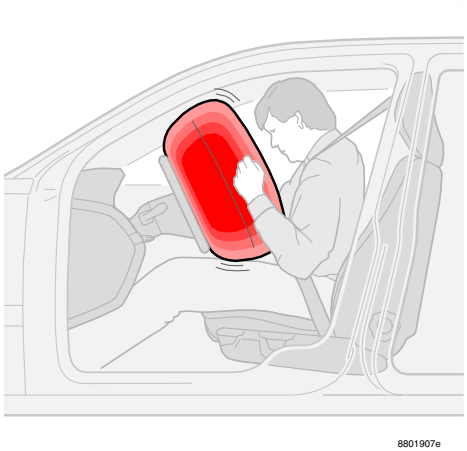

Le coussin gonflable se trouve au centre du volant. Le volant porte l'inscription SRS AIRBAG.

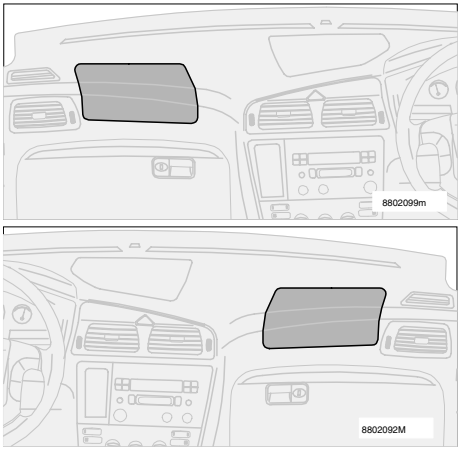

Le coussin gonflable se trouve au dessus de la boîte à gants portant l'inscription SRS AIRBAG

Les airbags latéraux sont logés dans le cadre des dossiers des sièges avant

Coussin gonflable (SRS) et coussin gonflable latéral (SIPS)

Pour optimiser la sécurité, votre véhicule est équipé d'airbags (SRS) en plus de la ceinture à trois points standard. Si la voiture est équipée d'un coussin gonflable du côté passager, le volant et le tableau de bord en face du passager portent l'inscription SRS AIRBAG.
L'airbag gonflable est logé au centre du volant. Du côté passager, il se trouve dans un compartiment au-dessus de la boîte à gants.
Les coussins gonflables latéraux (SIPS) améliorent encore la sécurité intérieure. Les airbags latéraux sont logés dans le cadre des dossiers des sièges avant.

⚠ ATTENTION !

L'airbag (SRS) est installé à titre de complément, et non de remplacement, de la ceinture de sécurité.
Les airbags latéraux (SIPS) complètent le système SIPS* existant.
Pour une protection optimale : **Attachez toujours votre ceinture de sécurité.**

* Side Impact Protection System
(système de protection de collision latérale)

Système SRS (airbags montés au centre du volant et dans le tableau de bord)

Le système comprend un générateur de gaz enveloppé par l'airbag gonflable. Lors d'une collision suffisamment violente, le capteur réagit en actionnant l'allumeur du générateur de gaz, gonflant le coussin gonflable. Pour amortir l'impact contre le coussin gonflé, ce dernier commence à se dégonfler immédiatement. Dans le même temps, il se dégage un peu de fumée dans l'habitacle, ce qui est tout à fait normal
Le processus complet de gonflage, dégonflage dure quelques dixièmes de seconde.

NOTE ! Le capteur réagit différemment selon le déroulement de la collision ou selon que la ceinture de sécurité côté conducteur ou passager avant est utilisée ou non. Il faut donc toujours boucler sa ceinture de sécurité dans le bon verrou. Selon les circonstances de la collision, un seul coussin gonflable (ou aucun) peut donc être déclenché.

Les coussins gonflables ont une fonction adaptant la capacité de ceux-ci à la violence de la collision.

Ceintures de sécurité et tendeurs de ceinture

Toutes les ceintures de sécurité sont munies de tendeurs de ceinture pyrotechniques. Une faible charge pyrotechnique, intégrée dans l'enrouleur de ceinture, s'allume au moment de l'impact et tend la ceinture sur le corps du passager afin de réduire le mou des vêtements etc. La ceinture, de ce fait, retient le passager plus efficacement. Les tendeurs de ceinture des sièges avant ne sont déclenchés que si la ceinture de sécurité est bouclée.

Système SRS, conduite à gauche

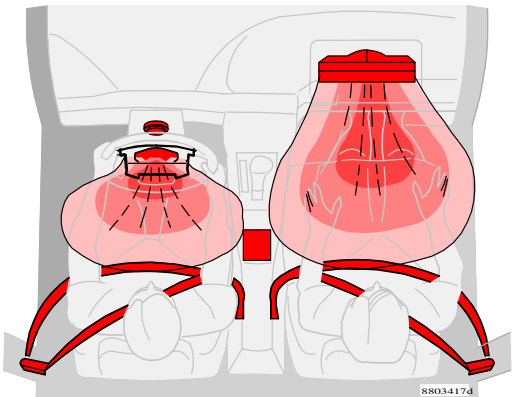

Système SRS, conduite à droite

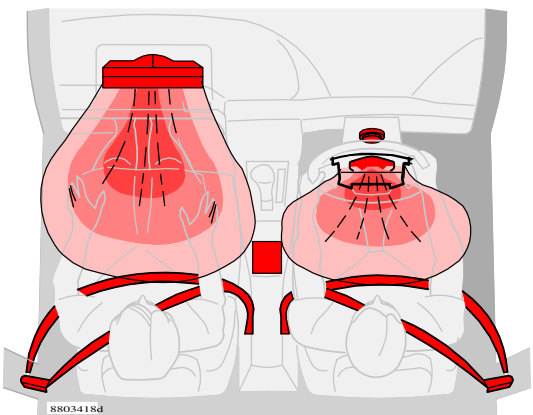

Système SIPS, conduite à gauche

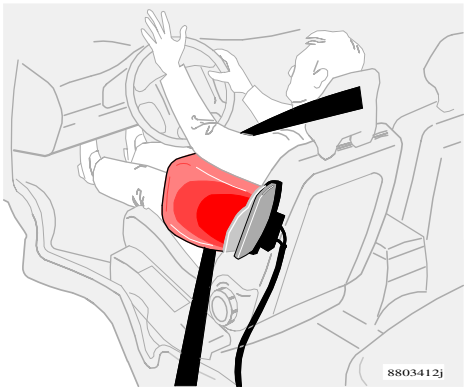

Système SIPS, conduite à droite

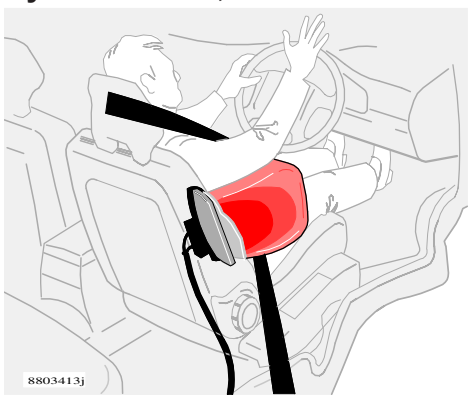

Système SIPS (coussin gonflable latéral)

Le système de coussin SIPS est un système électrique composé de deux parties principales : le coussin gonflable latéral et les capteurs. Les coussins gonflables latéraux sont intégrés dans les cadres des dossiers des sièges avant. Les capteurs se trouvent à l'intérieur des montants centraux et arrière. Dans le cas d'une collision suffisamment violente, les capteurs réagissent et activent le générateur de gaz qui remplit et gonfle les airbags d'impact latéraux. L'airbag se gonfle entre le passager et le panneau de porte ; il amortit l'impact au moment de la collision et commence aussitôt à se dégonfler. Les airbags latéraux se gonflent uniquement du côté de la collision.

Siège pour enfant et coussin gonflable latéral (SIPS)

Le coussin gonflable latéral n'a pas d'effet négatif sur la protection offerte par la voiture en ce qui concerne les sièges pour enfant.
Un siège pour enfant/coussin réhausseur peut être placé sur le siège avant à condition que la voiture ne soit pas équipée d'un coussin gonflable activé* du côté passager.

* Pour plus d'informations sur l'activation/la désactivation du coussin gonflable (SRS), voir page 17.

Coussin gonflable (SRS) et coussin gonflable latéral (SIPS)

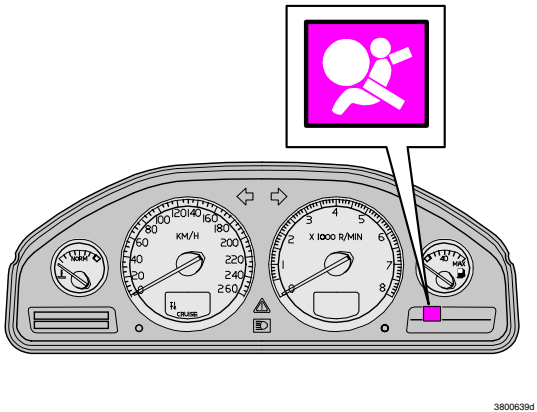

Témoin d'avertissement dans le combiné d'instruments

Repère sur les ceintures de sécurité avec tendeur

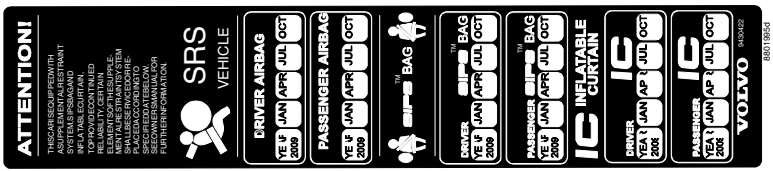

Cet autocollant est placé sur l'ouverture de la portière gauche

Le système d'airbag est contrôlé en continu par l'unité de gestion de la voiture. Le combiné d'instruments dispose d'un témoin d'avertissement. Cette lampe témoin s'allume lorsque la clé de contact est en position I, II, ou III. Le témoin s'éteint lorsque l'unité de gestion a vérifié que le fonctionnement du système est normal. Ceci prend environ 7 secondes.

L'année et le mois figurant sur l'autocollant placé sur le(s) montant(s) des portières indiquent le moment où vous devez contacter un atelier Volvo agréé afin de faire vérifier et le cas échéant, remplacer les coussins gonflables et les tendeurs de ceintures de sécurité. Si vous avez des questions concernant l'un ou l'autre des systèmes, contactez un atelier Volvo agréé.

⚠ ATTENTION !

Si le témoin d'avertissement système d'airbag reste allumé ou s'allume durant la conduite, cela signifie que le système ne fonctionne pas correctement. Le témoin peut également indiquer une panne du système de ceintures de sécurité, du SIPS, du système SRS ou du système IC. Contactez immédiatement un atelier Volvo agréé.

⚠ ATTENTION !

Ne tentez jamais de réparer le système d'airbag vous-même. Une intervention sur ces systèmes risquant de provoquer des dysfonctionnements ou des accidents graves, seul un garage agréé Volvo est habilité à exécuter l'intervention.

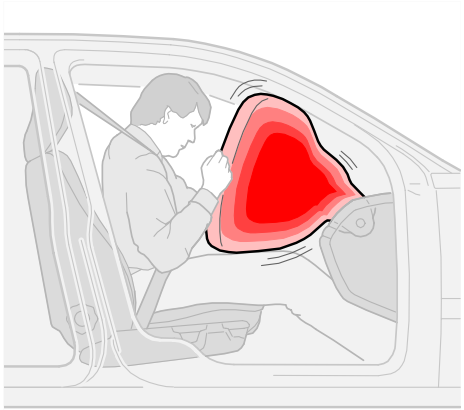

Déploiement de l'airbag cotê passager

Coussin gonflable (SRS) - côté passager (option)

Le coussin gonflable côté passager est replié dans un compartiment au-dessus de la boîte à gants. Le panneau porte l'inscription SRS AIR-BAG.

⚠ ATTENTION !

Ne placez jamais un siège enfant ou un rehausseur sur le siège passager avant si le coussin gonflable (SRS) est activé*. Si ce conseil n'est pas suivi, la vie de l'enfant peut être mise en danger.

⚠ ATTENTION !

Coussin gonflable (SRS) - côté passager

- Il est recommandé au passager du siège avant de ne pas se pencher au-dessus du tableau de bord, ni de s'asseoir trop en avant sur le bord du siège ou dans une autre position anormale. Il doit s'asseoir le plus confortablement possible en se tenant bien droit, le dos appuyé contre le dossier du siège. La ceinture de sécurité doit être légèrement tendue.
- Assurez-vous que le passager garde les pieds au sol (il ne doit pas les poser sur le tableau de bord, sur le siège, dans le compartiment de siège ni les passer par la fenêtre).
- Ne laissez jamais un enfant se tenir debout ou être assis sur un siège passager.
- Une personne dont la taille est inférieure à 140 cm ne doit **en aucun cas** s'asseoir sur le siège avant si le coussin gonflable (SRS) est activé*.
- Ne laissez pas d'objet ni d'accessoire posé ou collé sur le panneau SRS (situé au-dessus de la boîte à gants) ni dans la zone susceptible d'encombrer l'espace de déploiement du coussin gonflable (SRS).
- Ne laissez pas d'objet sur le sol, sur le siège ou sur le tableau de bord.
- N'effectuez jamais une quelconque intervention vous-même sur le système Airbag. Seul un atelier Volvo agréé peut effectuer des réparations.

⚠ ATTENTION !

Ne placez jamais aucun autocollant ni étiquette sur le volant ou le tableau de bord!

⚠ ATTENTION !

SIPS-bag

- Utilisez exclusivement des housses de siège d'origine Volvo ou agréées par Volvo pour recouvrir les sièges avant des véhicules équipés d'airbags SIPS.
- Ne placez aucun objet ou accessoire dans la partie extérieure du siège avant et le panneau de porte en regard puisque la zone peut être occupée par l'airbag SIPS lorsqu'il se déclenche.
- N'effectuez jamais d'intervention dans le système SIPS.

* Pour plus d'informations sur l'activation/la désactivation du coussin gonflable (SRS), voir page 17.

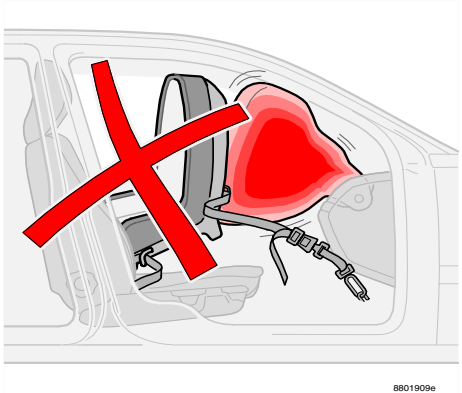

Coussins gonflables (SRS) et sièges pour enfant ne sont compatibles !

Siège pour enfant et airbag (SRS)

L'enfant peut être gravement blessé si le siège pour enfant/coussin réhausseur est placé sur le siège avant dans une voiture équipée d'un coussin gonflable (SRS) activé* du côté passager.

L'endroit le plus sûr pour un siège pour enfant/coussin réhausseur est la banquette arrière, si la voiture est équipée d'un coussin gonflable (SRS) activé* du côté passager.

⚠ ATTENTION !

- Ne placez jamais un siège enfant ou un rehausseur sur le siège passager avant si le coussin gonflable (SRS) est activé*.
- Une personne dont la taille est inférieure à 140 cm ne doit en aucun cas s'asseoir sur le siège passager si le coussin gonflable (SRS) est activé*.

Si les conseils ci-dessus ne sont pas suivis, la vie de l'enfant peut être mise en danger.

* Pour plus d'informations sur l'activation/la désactivation du coussin gonflable (SRS), voir page 17.

Activation/désactivation du coussin gonflable (SRS) du passager avant (option)

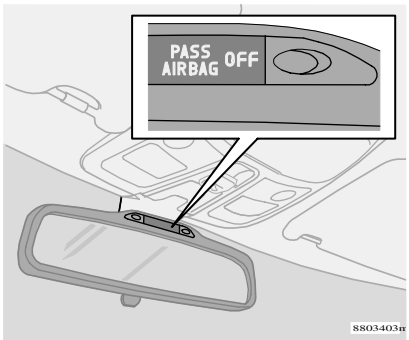

Indication de coussin gonflable (SRS) pour passager avant désactivé.

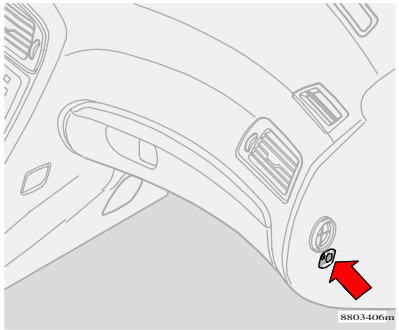

PACOS (Passenger Airbag Cut Off Switch)

PACOS (option)

Le coussin gonflable (SRS) pour passager avant peut être désactivé.
Ceci est nécessaire par ex. si un siège pour enfant est placé sur le siège.

Indication

Un message texte dans le rétroviseur indique que le coussin gonflable (SRS) du côté passager est désactivé.

Activation/désactivation

Le commutateur est placé sur le côté du tableau de bord, côté passager. Il est accessible lorsque la porte s'ouvre. Vérifier que l'interrupteur se trouve dans la position souhaitée. Volvo recommande d'utiliser la clé de contact pour en modifier la position. (Tout autre objet en forme de clé peut être utilisé).

⚠ ATTENTION !

Coussin gonflable activé (place passager) :

Ne jamais placer un enfant installé dans un siège-enfant ou sur un réhausseur sur la place du passager avant. Ceci concerne également les personnes dont la taille est inférieure à 140 cm.

Coussin gonflable désactivé (place du passager) :

Les personnes de taille inférieure à 140 cm ne doivent jamais s'asseoir à la place du passager.

Si les conseils ci-dessus ne sont pas suivis, la vie peut être mise en danger.

⚠ ATTENTION !

Si la voiture est équipée d'un coussin gonflable (SRS) sur la place du passager avant, sans PACOS, le coussin est alors toujours activé.

⚠ ATTENTION !

Ne laissez personne s'asseoir dans le siège passager si le message texte dans le rétroviseur indique que le coussin gonflable (SRS) est désactivé alors en même temps que le témoin d'avertissement du système Airbag dans le combiné d'instruments est allumé.

Ceci indique une panne grave. Contactez un atelier Volvo agréé au plus tôt.

Dans quelle position le commutateur doit-il se trouver ?

ON = Coussin gonflable (SRS) **activé**.

Lorsque le commutateur est dans cette position, un passager d'une taille inférieure à 140 cm peut s'asseoir dans le siège passager avant. On ne peut toutefois **pas** y placer un siège pour enfant ou un coussin réhausseur.

OFF = Coussin gonflable (SRS) **désactivé**

Lorsque le commutateur est dans cette position, un siège pour enfant ou un coussin réhausseur peut être placé sur le siège passager avant. Un passager d'une taille inférieure à 140 cm ne peut toutefois **pas** s'y asseoir.

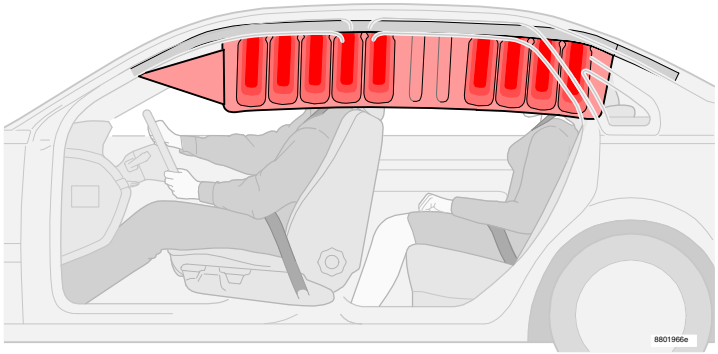

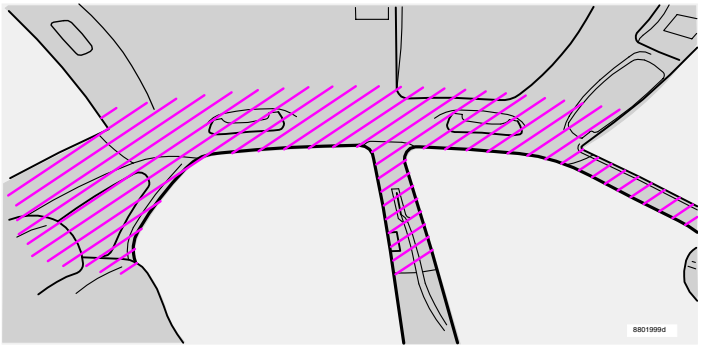

Rideau gonflable (système IC)

Le système IC (rideaux gonflables) permet d'empêcher que la tête ne se heurte à l'intérieur de la voiture. Le rideau constitue également une protection contre les objets avec lesquels la voiture entre en collision. Le système IC protège à la fois les passagers des sièges avant et ceux assis sur les sièges arrière extérieurs. Le rideau est caché dans la garniture de pavillon. Le système IC couvre la partie supérieure de l'intérieur de la voiture.
Le système IC est activé par des capteurs d'impact du système SIPS lorsque la voiture est heurtée par le côté. Lors du déclenchement du système IC, le générateur situé à l'extrémité arrière du rideau remplit ce dernier de gaz.

Attachez toujours votre ceinture de sécurité !

Si des passagers sont assis à l'arrière, on doit veiller à ce que les appuie-tête extérieurs arrière soient relevés et à ce que l'appuie-tête central soit bien réglé pour l'éventuel passager.

⚠ ATTENTION !

Vous ne devez rien visser ni attacher dans la garniture de pavillon et les montants ou les panneaux latéraux de porte. Cela pourrait compromettre la protection recherchée.

WHIPS (Whiplash Protection System)

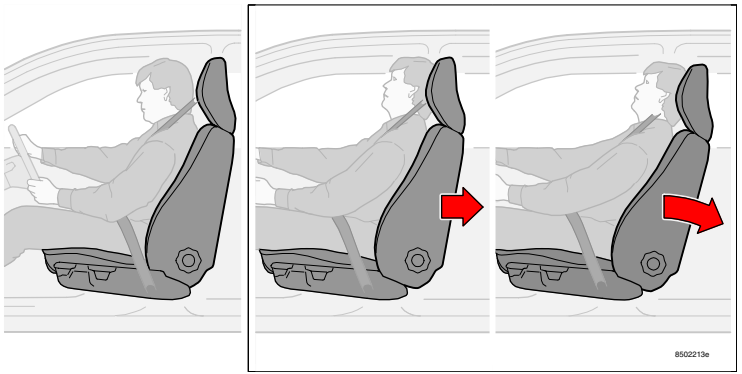

⚠ ATTENTION !

Ne bloquez jamais le fonctionnement du système WHIPS !

- Si l'un des dossiers arrière a été abaissé, réglez le siège avant correspondant afin d'éviter tout contact avec le dossier abaissé.
- Evitez de coincer des boîtes ou autres charges du même type entre le coussin du siège arrière et le dossier du siège avant.

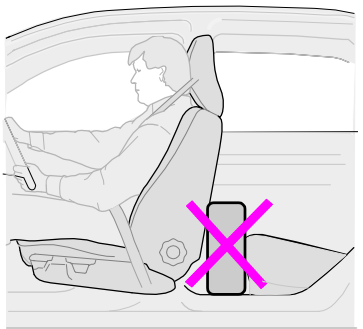

WHIPS

Ce système consiste en des dossiers absorbeurs d'énergie et en des appuie-tête construits spécialement dans les sièges avant.

Siège WHIPS

Le système WHIPS est activé en cas de collision par l'arrière, en fonction de l'angle de collision, de la vitesse et de la nature du véhicule qui heurte l'autre voiture. Dans ce cas, les dossiers des sièges avant s'ils sont occupés, seront déplacés vers l'arrière, modifiant ainsi la position du conducteur et du passager. Cela minimise les risques de blessure due au « coup du lapin ».

Position assise correcte

Pour une protection optimale, le conducteur et le passager doivent être assis au centre de leur siège tout en maintenant une faible distance entre leur tête et l'appuie-tête.

* Pour plus d'informations sur l'activation/la désactivation du coussin gonflable (SRS), voir page 17.

WHIPS et les sièges enfants

Le système WHIPS n'a pas d'effet négatif sur la protection offerte par la voiture en ce qui concerne les sièges pour enfant/coussin réhausseur.
Il est possible de placer un siège enfant /coussin réhausseur sur le siège passager avant, à condition que le coussin gonflable (SRS) côté passager ne soit pas activé*. Le système WHIPS fonctionne également si un siège pour enfant tourné vers l'arrière est placé sur le siège arrière et que son support est appuyé contre le dossier du siège avant.

⚠ ATTENTION !

Lorsque le siège a été soumis à une très forte charge, lors d'une collision par exemple, le système WHIPS doit être contrôlé par un concessionnaire agréé. Même si le siège semble être en bon état, il se peut en effet que le système de prévention contre le « coup du lapin » se soit activé sans endommager le siège de façon visible. Il se peut que certaines propriétés de protection du système WHIPS aient été perdues. Faites contrôler le système par un concessionnaire Volvo, même après une collision par l'arrière peu violente. N'effectuez jamais de réglages ni ne réparez le système WHIPS vous-même !

A quel moment les airbags et les rideaux se gonflent-ils ?

Le capteur du système Airbag détecte l'intensité du freinage ainsi que la décélération provoquée lors d'une collision. Le capteur détermine alors si le type de collision survenue requiert ou non le gonflage des airbags.

Notez que les capteurs **ne sont pas** déclenchés par la déformation de la carrosserie mais par le niveau de décélération au moment de l'impact. Les capteurs SRS sont donc capables de définir les situations dans lesquelles les passagers assis dans les sièges avant risquent d'être blessés en se heurtant au tableau de bord ou au volant.

Ceci s'applique également au système SIPS, aux airbags latéraux et aux rideaux gonflables, à ceci près que les airbags latéraux et les rideaux gonflables ne sont déployés qu'en cas de **collision latérale**, lorsque la voiture subit un impact suffisamment violent.

NOTE ! Les systèmes SRS, SIPS et IC (rideau gonflable) ne sont activés qu'une fois par collision, dans la direction correspondante.

Si les airbags se sont déployés, voici ce que nous vous recommandons :

- Faites remorquer la voiture jusqu'à un atelier Volvo agrée. Même s'il est possible de la conduire, **ne roulez pas** avec les airbags gonflés.
- Faites remplacer les composants des systèmes SRS, SIPS et IC par un atelier Volvo agréé.

⚠ ATTENTION !

L'unité de commande du système Airbag est placée dans la console centrale. Si la console centrale a été inondée, débranchez les câbles de la batterie dans le compartiment à bagages. N'essayez pas de faire démarrer la voiture : les airbags pourraient se déployer. Faites remorquer la voiture jusqu'à un atelier Volvo agrée.

⚠ ATTENTION !

Ne roulez jamais avec des airbags gonflés ! La conduite de votre voiture en serait affectée. D'autres systèmes de sécurité pourraient également être endommagés. Une exposition prolongée à la fumée et à la poussière rejetées lors du déploiement des airbags peut donner lieu à des irritations cutanées et des yeux. Dans ce cas, rincez-vous avec de l'eau et/ou contactez un médecin. La vitesse à laquelle les airbags se déploient peut, du fait de leur structure, provoquer des brûlures cutanées dues au frottement.

Défaillance d'un circuit de freinage

En cas de défaillance de l'un des circuits de freinage, il est toujours possible de freiner la voiture. Appuyez fortement une seule fois sur la pédale, et non pas par petits coups répétés. La pédale de frein peut être enfoncée plus longtemps et paraître un peu plus souple que d'habitude. Pour obtenir un effet de freinage normal, la pression exercée sur la pédale doit également être plus forte.

Le servo de frein fonctionne uniquement lorsque le moteur tourne.
Si la voiture roule ou est remorquée, moteur coupé, vous devez exercer une pression sur la pédale de frein environ 5 fois supérieure à la pression exercée lorsque le moteur tourne.

La pédale de frein devient rigide et dure.

L'humidité altère les caractéristiques de freinage des disques et des plaquettes de frein.
Par temps de pluie, dans des flaques d'eau ou après lavage de la voiture, les composants de freinage sont mouillés. Cela modifie les propriétés de friction des plaquettes de frein et entraîne un certain retard de l'effet de freinage. Actionnez de temps en temps la pédale de freins lorsque vous roulez sur de longues distances sous la pluie ou par neige humide ou bien encore sous des conditions météo similaires et de longues périodes sans utilisation de votre voiture, afin que les garnitures de freins chauffent suffisamment pour s'assécher. Faites de même après avoir lavé la voiture ou lorsque vous prenez la route par temps très froid ou très humide.

Freins soumis à de lourdes charges
Lorsque vous conduisez sur des routes montagneuses ou sur des routes présentant les mêmes caractéristiques, les freins sont soumis à de fortes charges même si vous n'appuyez pas particulièrement fort sur la pédale. La vitesse étant généralement faible, les freins ne se refroidissent pas aussi efficacement que sur routes plates.
Afin de ne pas trop solliciter les freins, **nous vous recommandons** de **rétrograder** et d'utiliser le même rapport de vitesse en montée comme en descente (boîte manuelle). Cela permet d'améliorer l'efficacité du freinage moteur et de limiter l'usage du frein à de courtes sollicitations.
Notez qu'une remorque attachée à votre voiture impose une charge encore plus lourde aux freins.

Système de freinage antiblocage (ABS)

Le système d'antiblocage de freins ABS (Anti-lock Braking System) empêche que les roues ne se bloquent lors d'un freinage. Il permet de maintenir une maîtrise maximale de la trajectoire lors du freinage. Vous pouvez ainsi faire des écarts plus facilement, afin d'éviter un obstacle par exemple. Le système ABS n'augmente pas les performances globales du freinage. Mais il vous permet de mieux diriger votre voiture et, par conséquent, améliore la maîtrise du véhicule, renforçant ainsi la sécurité.

Une fois que le moteur est démarré et que la voiture atteint une vitesse d'environ 20 km/h, vous pouvez à la fois entendre et sentir un bref auto-test. Lorsque le système ABS fonctionne, vous entendez et sentez des impulsations dans la pédale de frein. Ceci est parfaitement normal.

NOTE ! Pour tirer pleinement parti du système ABS, appuyez à fond sur la pédale de frein. Ne relâchez pas la pédale lorsque vous entendez et sentez le système ABS fonctionner. Exercez-vous à freiner avec le système ABS dans un endroit approprié tel qu'un terrain de dérapage.

La lampe-témoin de l'ABS est allumée en permanence sans clignoter :

- Pendant environ deux secondes au démarrage de la voiture afin de tester le fonctionnement du système.
- Si le système ABS a été désactivé à cause d'une défaillance.

Répartition électronique de la force de freinage (EBD)

Le système de répartition électronique de la force de freinage EBD (Electronic Brakeforce Distribution) est un composant du système ABS. Il ajuste la force de freinage sur les roues arrière afin de toujours pouvoir offrir une force de freinage optimale. Les pulsations s'entendent et peuvent être senties dans la pédale de freins lorsque le système régule la puissance de freinage.

> ⚠ **ATTENTION !**
>
> Si les témoins d'avertissement des freins et du système ABS s'allument, cela signifie que l'extrémité arrière risque de montrer une tendance au dérapage en cas de freinage puissant. Si le niveau de liquide de frein est normal, roulez avec prudence jusqu'à un atelier Volvo agréé pour faire vérifier le système de freinage. Il est préférable de ne pas reprendre la route si le niveau est en dessous du repère MIN. L'origine de la perte de liquide de frein doit être examinée.

Aide au freinage d'urgence - EBA

La fonction EBA (Emergency Brake Assistance) fait partie intégrante du système DSTC. Le système est conçu pour obtenir instantanément une puissance de freinage maximale en cas de freinage d'urgence. Le système perçoit lorsque vous souhaitez obtenir un freinage puissant en captant la vitesse avec laquelle vous enfoncez la pédale. La fonction EBA est active à toutes les vitesses et ne peut, pour des raisons de sécurité, être désactivée. Lorsque le système EBA est activé, la pédale de frein s'enfonce en même temps que le freinage est maximal. Poursuivez votre freinage sans relâcher la pédale de frein. La fonction EBA est désactivée si vous relâchez la pédale.

Lorsque le système de contrôle de la stabilité intervient, il est possible que la voiture ne réponde pas tout à fait normalement lorsque vous accélérez. En effet, le système perçoit l'adhérence des roues sur la chaussée et corrige la trajectoire en faisant intervenir les différentes fonctions.
La voiture est équipée du **STC** (Stability and Traction Control) - Contrôle de la stabilité et de la motricité ou du **DSTC** (Dynamic Stability and Traction Control) - Contrôle dynamique de la stabilité et de la motricité.

Fonction/système	STC	DSTC*
TC	X	X
SC	X	X
AYC		X

* Option sur certains marchés

Fonction de contrôle de motricité – TC (Traction Control)

La fonction de contrôle de motricité permet de faire passer le couple de la roue qui patine à la roue qui ne patine pas. Il vous faudra alors peut-être appuyer plus fort sur la pédale d'accélérateur qu'en temps normal pour augmenter l'effet de motricité. Lorsque la fonction de contrôle de motricité est en action, des pulsations se font entendre. Ceci est parfaitement normal. La fonction de contrôle de motricité intervient le plus souvent à faible vitesse. Cette fonction ne peut pas être désactivée.

Fonction antipatinage – SC (Spin Control)

La fonction antipatinage prévient le patinage des roues motrices à l'accélération. Ceci améliore la conduite et la sécurité sur chaussée glissante. Dans certaines conditions, par exemple avec des chaînes à neige, dans de la neige profonde ou du sable, il peut être avantageux de désactiver la fonction d'antipatinage afin d'augmenter la motricité. Ceci est effectué en appuyant sur le bouton STC/DSTC.

> ⚠ **ATTENTION !**
>
> Le comportement routier de la voiture est modifié lorsque vous réduisez le système STC ou DSTC. Pour négocier les virages et conduire en toute sécurité sur des surfaces glissantes, respectez toujours les précautions d'usage.

Fonction antidérapage – AYC (Active Yaw Control)

La fonction antidérapage freine automatiquement une ou plusieurs roues pour éviter un dérapage de la voiture. La pédale de frein devient plus dure et une série de bips est émise au cours du freinage.

La fonction antidérapage est toujours active. Cette fonction ne peut pas être désactivée.

Les enfants doivent être confortablement assis en toute sécurité

Veillez à ce que les enfants, quels que soient leur âge et leur taille, doivent toujours être assis attachés à bord. Ne jamais laisser un enfant voyager sur les genoux d'un passager!

L'emplacement et l'équipement sont choisis en fonction du poids de l'enfant.

L'équipement pour la sécurité des enfants Volvo est spécialement prévu pour votre voiture. Si vous choisissez un équipement Volvo, vous pouvez être assurés que les points de fixation et les dispositifs de fixation sont situés aux emplacements les mieux adaptés et qu'ils sont suffisamment robustes.

Les enfants les plus jeunes devraient être installés dans des sièges tournés vers l'arrière. Ceci afin d'assurer une meilleure garantie de sécurité pour les enfants jusqu'à l'âge de 3 ou 4 ans.

NOTE ! Dans de nombreux pays, des réglementations strictes indiquent où l'enfant peut être placé dans la voiture. Renseignez-vous pour connaître les réglementations en vigueur dans les pays que vous visitez.

Conseils importants - Les enfants dans la voiture

Si vous utilisez d'autres produits de sécurité pour enfants, lisez attentivement les instructions d'installation et suivez-les scrupuleusement. Voici quelques points importants qu'il convient de toujours garder à l'esprit :

- Le siège pour enfant doit toujours être installé suivant les instructions du fabricant.
- Ne fixez pas les liens du siège pour enfant aux ressorts ou aux rails du siège, ni à aucun des différents rails et barres aux bords tranchants sous le siège.
- Laissez le dossier du siège enfant reposer contre le tableau de bord si votre voiture n'est pas équipée d'un coussin gonflable (SRS) activé* côté passager.
- Ne laissez pas la partie supérieure du siège enfant reposer contre une vitre.

NOTE ! Si vous éprouvez des difficultés à installer un produit de sécurité pour enfant, contactez le fabricant pour de plus amples informations.

⚠ ATTENTION !

- Ne placez jamais un siège enfant ou un rehausseur sur le siège passager avant si le coussin gonflable (SRS) est activé*.
- Une personne dont la taille est inférieure à 140 cm ne doit en aucun cas s'asseoir sur le siège passager si le coussin gonflable (SRS) est activé*.

Si les conseils ci-dessus ne sont pas suivis, la vie de l'enfant peut être mise en danger.

Ceinture de sécurité et grossesse

Il est très important durant la grossesse, d'utiliser correctement la ceinture de sécurité. Elle ne doit pas être lâche mais suivre les lignes du corps. La partie haute de la ceinture doit se placer entre les seins et sur le côté du ventre. La sangle basse doit reposer bien à plat et le plus bas possible sous le ventre. Elle ne doit pas glisser et remonter sur le ventre.
Les conductrices enceintes doivent reculer le siège le plus loin possible afin d'avoir le plus grand espace possible entre le volant et le ventre. Placer le volant plus en avant pour une position de conduite confortable.

* Pour plus d'informations sur l'activation/la désactivation du coussin gonflable (SRS), voir page 17.

Coussin de siège intégré Volvo

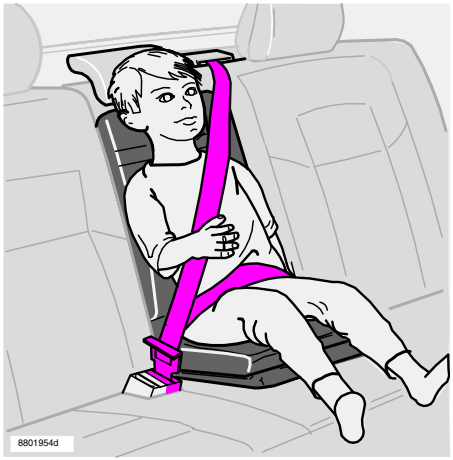

Coussin de siège intégré pour enfants de 15 à 36 kg

Coussin de siège

Le coussin intégré Volvo pour siège central arrière est spécialement conçu pour la sécurité de l'enfant. Utilisé avec les ceintures de sécurité à 3 points, le coussin est approuvé pour les enfants dont le poids est compris entre 15 et 36 kg.
Contrôlez que la partie basse de la ceinture 3 points repose sur les hanches de l'enfant et non pas sur son abdomen.
Ajustez soigneusement la position de l'appui-tête à la hauteur de la tête de l'enfant.

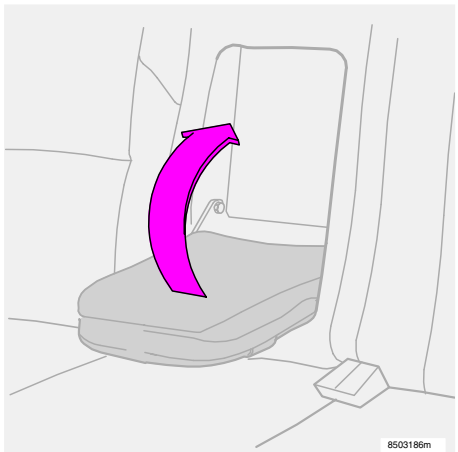

Repliement du coussin

Relevez le coussin. Il se verrouille automatiquement dans le dossier.
NOTE ! Consultez également les instructions sur le coussin réhausseur arrière lui-même.

⚠ ATTENTION !

Lorsque le coussin de siège intégré pour enfants a été soumis à une forte charge, lors d'une collision par exemple, il faut remplacer la totalité du coussin de siège, ainsi que la ceinture de sécurité et les vis. Même si le coussin de siège intégré semble être en bon état, il se peut que certaines propriétés de protection aient été perdues. Il doit également être remplacé s'il est usé ou endommagé. Le coussin doit être remplacé par des professionnels car il est important pour le passager que le coussin soit correctement installé. Faites remplacer ou éventuellement réparer le coussin par votre atelier Volvo. Si le coussin devient sale, nettoyez-le d'abord en place. S'il nécessite un nettoyage séparé, suivez les instructions ci-dessus relatives au remplacement et à l'installation du coussin.

⚠ ATTENTION !

L'accoudoir central standard de la banquette ne doit pas servir de coussin pour un enfant. Seul le coussin de siège intégré Volvo est conçu à cet effet.

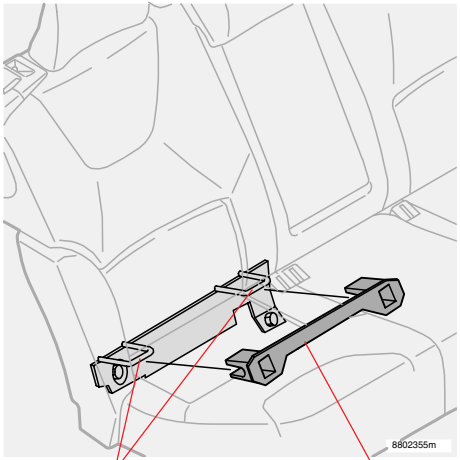

Points de fixations Isofix *Guide Isofix*

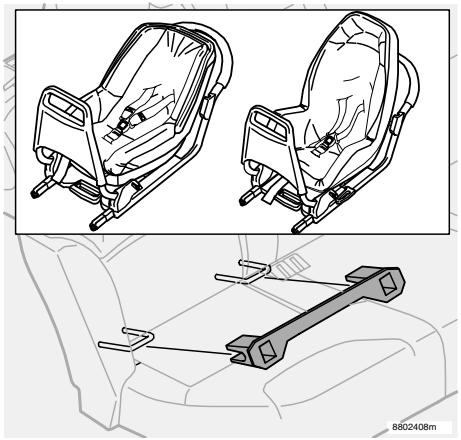

Système Isofix de fixation de sièges pour enfants

Vous pouvez équiper votre voiture du système Isofix de fixation de sièges pour enfants pour sièges latéraux arrière. Pour de plus amples renseignements sur les équipements relatifs à la sécurité des enfants, adressez-vous à votre concessionnaire Volvo.

NOTE ! Des points de fixation Isofix peuvent être montés pour les deux sièges arrière extérieurs. Le guide Isofix peut être déplacé d'un côté à l'autre au besoin.

Poids / Âge	Siège avant*	Banquette arrière, places extérieures	Banquette arrière, place centrale
<10 kg (0-9 moins)	1. Siège pour enfant tourné vers l'arrière, attaché avec la ceinture de sécurité. *L : Homologué n° E5 03160* 2. Siège pour enfant tourné vers l'arrière, attaché avec les fixations Isofix. *L : Homologué n° E5 03162* 3. Siège-enfant tourné vers l'arrière, attaché avec la ceinture de sécurité et la courroie d'installation. *L : Homologué n° E5 03135*	1. Siège pour enfant tourné vers l'arrière, attaché avec la ceinture de sécurité et la jambe d'appui. *L : Homologué n° E5 03160* 2. Siège pour enfant tourné vers l'arrière, attaché avec les fixations Isofix et la jambe d'appui. *L : Homologué n° E5 03162* 3. Siège pour enfant tourné vers l'arrière, attaché avec la ceinture de sécurité, la jambe d'appui et la bande supplémentaire. *L : Homologué n° E5 03135*	1. Siège pour enfant tourné vers l'arrière, attaché avec la ceinture de sécurité, la jambe d'appui et la bande supplémentaire. *L : Homologué n° E5 03135*
9-18 kg (9-36 mois)	1. Siège pour enfant tourné vers l'arrière, attaché avec la ceinture de sécurité. *L : Homologué n° E5 03161* 2. Siège pour enfant tourné vers l'arrière, attaché avec les fixations Isofix. *L : Homologué n° E5 03163* 3. Siège-enfant tourné vers l'arrière, attaché avec la ceinture de sécurité et la courroie d'installation. *L : Homologué n° E5 03135*	1. Siège pour enfant tourné vers l'arrière, attaché avec la ceinture de sécurité et la jambe d'appui. *L : Homologué n° E5 03161* 2. Siège pour enfant tourné vers l'arrière, attaché avec les fixations Isofix et la jambe d'appui. *L : Homologué n° E5 03163* 3. Siège pour enfant tourné vers l'arrière, attaché avec la ceinture de sécurité , la jambe d'appui et la bande supplémentaire. *L : Homologué n° E5 03135*	1. Siège pour enfant tourné vers l'arrière, attaché avec la ceinture de sécurité, la jambe d'appui et la bande supplémentaire. *L : Homologué n° E5 03135*
15-36 kg (3-12 ans)	1. Coussin rehausseur avec ou sans dossier. *L: Homologué n° E5 03139.*	1. Coussin rehausseur avec ou sans dossier. *L : Homologué n° E5 03139*	1. Coussin rehausseur avec ou sans dossier. *L : Homologué n° E5 03139* 2. Coussin rehausseur intégré. *B : Homologué n° E5 03140*

***) ⚠ ATTENTION !**

Ne placez jamais un siège enfant ou un rehausseur sur le siège passager avant si le coussin gonflable (SRS) est activé**. Dans le cas contraire, la vie de l'enfant est mise en danger.

L : Adapté aux sièges pour enfant spéciaux, selon la liste. Les sièges pour enfant peuvent être d'un type spécifique au véhicule, limité, universel ou semi-universel.
B : Intégré et homologué pour ce groupe d'âge.

** Pour plus d'informations sur l'activation/la désactivation du coussin gonflable (SRS), voir page 17.

Instruments, interrupteurs et commandes

Combiné d'instruments 30

Symboles de contrôle et d'avertissement 31

Messages à l'écran de contrôle 35

Interrupteurs de la console centrale 36

Ordinateur de bord 38

Régulateur de vitesse 39

Phares, Feux antibrouillard, Réglage de la portée des phares, Éclairage des instruments 40

Clignotants, Par faible luminosité, Réglage du volant 41

Essuie-glace/lave-glace 42

Blocage de démarrage et de volant 43

Feux de détresse, Désembuage arrière, Sièges chauffants 44

Frein de stationnement, Prise électrique 45

Lève-vitres électriques 46

Rétroviseurs 47

Toit ouvrant électrique 48

Écrans pare-soleil 49

Vitres latérales feuilletées (option), Surface hydrofuge (option) 50

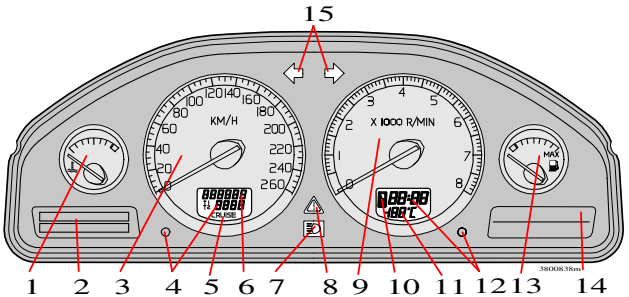

1. Jauge de température
Affiche la température du système de refroidissement du moteur. Si la température est trop élevée et que l'aiguille entre dans la zone rouge, un message s'affiche. N'oubliez pas que les projecteurs supplémentaires installés sur la calandre de radiateur réduisent la capacité de refroidissement en cas de températures extérieures et de charges moteur élevées.

2. Ecran de contrôle
Il apparaît dans l'écran de contrôle les messages d'information ou d'avertissement.

3. Compteur de vitesse
Indique la vitesse de la voiture.

4. Compteurs journaliers, T1 et T2
Le compteur kilométrique journalier sert à mesurer les courtes distances. Le chiffre de droite indique les centaines de mètres. Pour remettre le compteur à zéro, enfoncez le bouton pendant plus de 2 secondes. Pour passer d'un compteur kilométrique à l'autre, appuyez légèrement sur le bouton.

5. Indication de régulateur de vitesse
Voir page 40.

6. Compteur kilométrique
Le compteur kilométrique indique la distance totale parcourue.

7. Feux de route allumés/éteints

8. Symbole d'avertissement
En cas d'anomalie, le symbole s'allume et il apparaît un message dans l'écran de contrôle.

9. Compte-tours
Affiche le régime en milliers de tours/minute. L'aiguille du compte-tours ne doit pas aller dans la zone rouge.

10. Indication de boîte automatique
Le programme de changement de vitesse sélectionné est affiché ici. Si vous possédez la boîte automatique Geartronic et que vous l'utilisez en manuel, la vitesse manuelle actuelle est affichée.

11. Température extérieure
Indique la température extérieure. Lorsqu'elle se situe dans la zone comprise entre +2°C et -5°C, un symbole lumineux avec un flocon de neige s'allume dans l'écran de contrôle. Ce symbole avertit d'un risque de chaussée glissante. Lorsque la voiture est à l'arrêt ou a été à l'arrêt, la jauge de température peut indiquer une valeur trop élevée.

12. Montre
Pour régler l'heure, tournez le bouton.

13. Jauge à carburant
Il reste environ 8 litres de carburant en réserve lorsque le témoin s'allume.

14. Symboles de contrôle et d'avertissement

15. Clignotants - droit - gauche

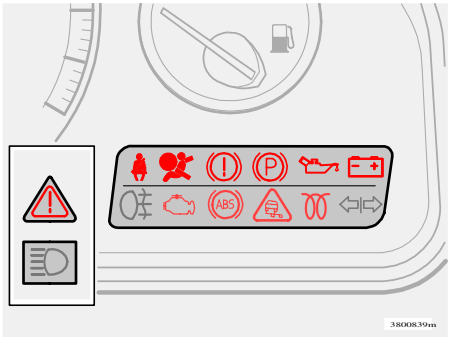

Les lampes témoin et les témoins d'avertissement s'allument lorsque la clé de contact est tournée en position de conduite (position II) avant le démarrage. Cela indique que les témoins fonctionnent. Une fois le moteur démarré, tous les témoins s'éteignent.

Si le moteur ne démarre pas dans les 5 secondes, tous les témoins s'éteignent à l'exception des témoins et .

Il se peut que la fonction de certains témoins ne soit pas affichée, selon l'équipement de la voiture. Le témoin du frein de stationnement s'éteint dès que le frein de stationnement est relâché.

Témoin d'avertissement au ⚠ centre du tableau de bord

Ce témoin émet une lumière **rouge** ou **jaune** selon le niveau de gravité de la défaillance détectée. Reportez-vous à la page suivante pour plus d'informations.

Symbole rouge
Arrêter la voiture. Lire le message dans la fenêtre.
Le message et le symbole sont visibles jusqu'à ce que la panne soit réparée.

Symbole jaune
Lire le message dans la fenêtre. Prendre les mesures nécessaires.
Le message s'éteint à l'aide du bouton READ, voir p. 35, ou disparaît automatiquement au bout de 2 minutes.

NOTE !
Lorsque le message "ENTRETIEN REGULIER NECESS" s'affiche, les symboles et messages s'éteignent à l'aide du bouton READ, ou disparaissent automatiquement au bout de 2 minutes.

⚠ ATTENTION !

Si les témoins d'avertissement des **freins et du système ABS** s'allument en même temps, cela signifie que l'extrémité arrière risque de glisser en cas de freinage brusque.

Si les témoins **FREINS** et **ABS** s'allument en même temps, une défaillance a pu se produire dans la répartition de la puissance de freinage.

- Garez la voiture dans un endroit sûr et éteignez le moteur.
- Redémarrez la voiture.
- Si les deux témoins d'avertissement s'éteignent, cela signifie qu'il s'agissait d'une défaillance temporaire et il n'est pas nécessaire de vous rendre dans un garage.
- S'ils sont toujours allumés, contrôlez tout d'abord le niveau de liquide de frein du réservoir.
- Si le niveau du réservoir de liquide de frein est inférieur au repère MIN, ne conduisez pas votre voiture mais faites-la remorquer jusqu'au garage Volvo agréé le plus proche afin de faire vérifier le système de freinage.
- Si le niveau dans ce réservoir est normal et que les témoins sont toujours allumés, vous pouvez rouler avec grande précaution jusqu'au garage Volvo agréé le plus proche pour une vérification du système de freinage.

Attention !
Défaillance du système de freinage

Si le témoin d'avertissement de frein s'allume, il se peut que le niveau de liquide de frein soit trop bas.

- Garez la voiture dans un lieu sûr et vérifiez le niveau du liquide de freins.
- Si le niveau du réservoir de liquide de frein est inférieur au repère MIN, ne conduisez pas votre voiture mais faites-la remorquer jusqu'au garage Volvo agréé le plus proche afin de faire vérifier le système de freinage.

Attention !
Défaillance du système ABS

Le témoin d'avertissement du système ABS s'allume lorsque le système ABS ne fonctionne pas. Le système de freinage normal de la voiture continue de fonctionner, mais sans la fonction ABS.

- Garez la voiture dans un endroit sûr et éteignez le moteur.
- Redémarrez le moteur.
- Si le témoin d'avertissement s'éteint, cela signifie qu'il s'agissait d'une défaillance temporaire et il n'est pas nécessaire de vous rendre dans un garage.
- Si le témoin reste allumé, roulez prudemment jusqu'au garage agréé Volvo le plus proche pour y effectuer un contrôle du système ABS.

Les lampes témoin et les témoins d'avertissement s'allument lorsque la clé de contact est tournée en position de conduite (position II) avant le démarrage. Cela indique que les témoins fonctionnent. Une fois le moteur démarré, tous les témoins s'éteignent. Si le moteur ne démarre pas dans les 5 secondes, tous les témoins s'éteignent à l'exception des témoins et . Il se peut que la fonction de certains témoins ne soit pas affichée, selon l'équipement de la voiture. Le témoin du frein de stationnement s'éteint dès que le frein de stationnement est relâché.

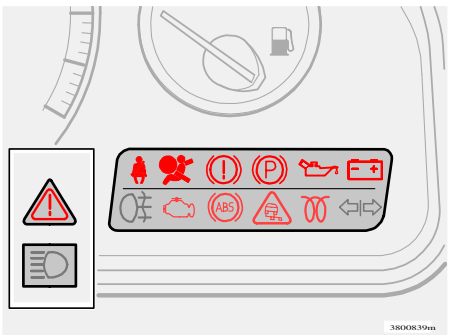

Système de contrôle de la stabilité STC* et DSTC*

Le système STC/DSTC comprend différentes fonctions décrites plus en détails voir page 24.

Le témoin s'allume et s'éteint à nouveau après environ deux secondes

Le témoin de contrôle du système s'allume au démarrage.

Le témoin clignote

La fonction SC évite le patinage des roues motrices de la voiture. La fonction TC améliore la motricité de la voiture.
La fonction AYC empêche la voiture de déraper.

Le témoin d'avertissement est de couleur jaune et brille de façon continue

ANTI-PATINAGE ARRET TEMPORAIRE est affiché dans l'écran d'information avec le témoin.
La fonction TC a été temporairement réduite en raison d'une température trop élevée des freins. La fonction est réactivée automatiquement lorsque la température des freins est à nouveau normale.

Le témoin d'avertissement est de couleur jaune et brille de façon continue

ANTI-PATINAGE REPAR DEMANDEE s'affiche avec le témoin à l'écran d'information. Le système STC ou DSTC a été désactivé à la suite d'une défaillance.

- Garez la voiture dans un endroit sûr et arrêtez le moteur.
- Redémarrez le moteur.

Si le témoin reste allumé, roulez prudemment jusqu'au garage Volvo le plus proche pour un contrôle.

Défaillance dans le système STC ou DSTC

Si le témoin s'allume de manière continue et que le texte « ANTI-PATINAGE REPAR DEMANDEE » apparaît sans que vous ayez éteint l'un des systèmes, cela signifie l'apparition d'une défaillance de l'un de ces systèmes.

- Garez la voiture dans un lieu sûr et éteignez votre moteur. Redémarrez le moteur.
- Si le témoin s'éteint, il s'agissait d'un défaut momentané d'indication sans conséquence et sans besoin de rendre visite à un garage.
- Si le témoin reste allumé, roulez prudemment jusqu'au garage Volvo le plus proche pour un contrôle.

* Les systèmes STC et DSTC sont proposés en option sur certains marchés.

ATTENTION !

Dans des conditions normales de conduites, le système STC/DSTC accroît la sécurité de la voiture, ce qui ne doit pas être compris comme étant une raison pour augmenter la vitesse. Observez toujours les mêmes pré-cautions d'usage dans la négociation des virages et la conduite sur chaussées glissantes.

Symboles de contrôle et d'avertissement

Les lampes témoin et les témoins d'avertissement s'allument lorsque la clé de contact est tournée en position de conduite (position II) avant le démarrage. Cela indique que les témoins fonctionnent. Une fois le moteur démarré, tous les témoins s'éteignent. Si le moteur ne démarre pas dans les 5 secondes, tous les témoins s'éteignent à l'exception des témoins et . Il se peut que la fonction de certains témoins ne soit pas affichée, selon l'équipement de la voiture. Le témoin du frein de stationnement s'éteint dès que le frein de stationnement est relâché.

Défaillance des systèmes d'épuration des gaz de la voiture
Rendez-vous chez un concessionnaire Volvo pour les faire contrôler.

Feux antibrouillard arrière
La lampe témoin s'allume lorsque les feux antibrouillard arrière sont activés.

Témoin pour la remorque
Clignote lorsque vous utilisez les clignotants de la voiture et de la remorque. Si la lampe ne clignote pas, l'une des ampoules de clignotants de la voiture ou de la remorque est défectueuse.

Défaillance du système SRS
Si le témoin d'avertissement reste allumé ou s'allume en cours de conduite, cela signifie qu'une défaillance a été détectée dans le système SRS. Rendez-vous dans un garageVolvo pour le faire contrôler.

Frein de stationnement serré
Ce témoin indique que le frein de stationnement **est** serré, mais **sans** indiquer avec quelle force. Contrôlez en tirant sur le levier. **Serrez toujours le frein suffisamment fort en l'enclenchant dans un cran.**

L'alternateur ne charge pas
Si cette lampe témoin s'allume en cours de conduite, cela signifie qu'une défaillance est survenue dans le système électrique. Contactez un concessionnaire Volvo.

Pression d'huile trop basse
Si le témoin s'allume durant la conduite, la pression d'huile du moteur est trop basse. Arrêtez le moteur immédiatement et vérifier le niveau d'huile dans celui-ci.

Témoin de ceinture de sécurité non bouclée
Le témoin s'allume tant que le conducteur n'a pas bouclé sa ceinture de sécurité.

Préchauffage de moteur (diesel)
Le témoin s'allume pour indiquer que le pré in:chauffage moteur est en cours. Lorsqu'il s'éteint, on peut démarrer la voiture. Concerne uniquement les voitures à moteur diesel.

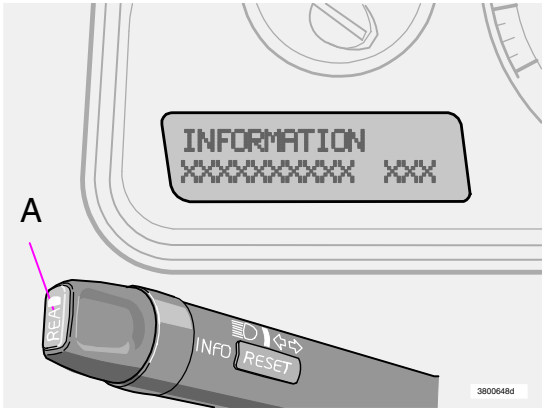

Messages à l'écran de contrôle

Un message s'affiche dès que le témoin de commande d'avertissement s'allume. Après avoir lu et compris le message, appuyez sur le bouton **READ** (A). Les messages lus sont alors effacés et placés dans la mémoire. Le message reste dans la mémoire jusqu'à ce que la panne soit réparée. **Vous ne pouvez pas effacer les messages indiquant une panne grave de l'écran de contrôle. Ils demeurent visibles jusqu'à ce que la cause de la défaillance soit réparée.**

NOTE ! Si un message d'avertissement apparaît lorsque vous parcourez le menu de l'ordinateur de bord ou que vous souhaitez utiliser le téléphone, vous devez confirmer d'abord le message. Appuyez pour ceci sur le bouton **READ** (A).

Les messages stockés dans la mémoire peuvent être lus à nouveau. Si vous souhaitez consulter les messages stockés dans la mémoire, appuyez sur le bouton **READ** (A). Pour faire défiler la liste des messages de la mémoire, appuyez sur le bouton **READ** (A). Pour renvoyer les messages lus dans la mémoire, appuyez sur le bouton **READ** (A).

Message	Implications/Mesures
ARRET PRUDENT	Arrêtez-vous et éteignez votre moteur. Risques de dommages graves.
COUPER MOTEUR	Arrêtez-vous et éteignez votre moteur. Risques de dommages graves.
REPAR URGENTE	Faites immédiatement contrôler votre voiture.
VOIR MANUEL	Consultez votre manuel de conduite et d'entretien.
REPAR DEMANDEE	Faites contrôler votre voiture dès que possible.
REPAR. PROCH. REVISION	Faites vérifier lors de votre prochaine visite d'entretien.
ENTRETIEN RÉGULIER NÉCESSAIRE	Lorsque ce message s'affiche, il est temps de faire contrôler votre voiture. Sont pris en compte le kilométrage, la durée écoulée depuis le précédent contrôle et la durée d'utilisation du moteur.
1) NIVEAU HUILE BAS - ARRÊT PRUDENT*	Le niveau d'huile du moteur est trop bas. Arrêtez la voiture à un endroit sûr et contrôlez le niveau d'huile. Voir page 146.
2) NIVEAU HUILE BAS - COUPER MOTEUR*	Le niveau d'huile du moteur est trop bas. Arrêtez la voiture à un endroit sûr, et contrôlez le niveau d'huile. Voir page 146.
2) NIVEAU HUILE BAS - VOIR MANUEL*	Le niveau d'huile du moteur est trop bas. Arrêtez la voiture à un endroit sûr, arrêtez le moteur et contrôlez le niveau d'huile. Voir page 146.
2) NIVEAU HUILE BAS - VOIR MANUEL*	Le niveau d'huile du moteur est trop bas. Arrêtez la voiture à un endroit sûr, arrêtez le moteur et contrôlez le niveau d'huile. Voir page 146.

[1]) Affiché avec un triangle d'avertissement **jaune**. [2]) Affiché avec un triangle d'avertissement **rouge**.

* Ne vaut que pour les versions avec capteur de niveau d'huile.

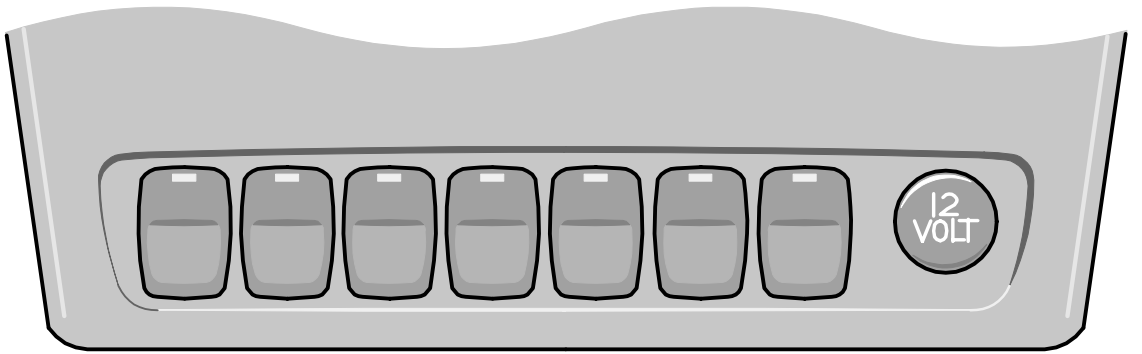

3603559d

REMARQUE ! Le placement des boutons peut varier.

3603554m

Châssis actif, FOUR-C (option)

Appuyez sur le bouton pour alterner les positions Confort et Sport. Voir aussi page 91.

3603680m

BLIS - Blind Spot Information System (option)

Appuyer sur le bouton pour désactiver ou réactiver la fonction. Voir page 106 pour plus d'informations.

3603546m

3603549m

Le système STC/DSTC*

Cet interrupteur permet de désactiver ou de réactiver le système STC/DSTC.
La diode allumée indique que le système STC/DSTC est actif (si aucune panne ne survient).
NOTE ! Appuyez pendant au moins une demi-seconde, pour des raisons de sécurité, sur le bouton pour désactiver la fonction STC/DSTC. Le texte ”STC CTL PATINAGE OFF”/”DSTC CTL PATINAGE OFF” est affiché.

* En option sur certains marchés

Désactivez le système si vous devez utiliser une roue de dimension autre que celle des autres.

Lorsque vous démarrez le moteur de nouveau, le système STC/DSTC est réactivé.

⚠ ATTENTION !

N'oubliez pas que les propriétés de conduite du véhicule sont modifiées si vous désactivez le système STC/DSTC.

Abaissement de l'appuie-tête extérieur de banquette arrière (option)

- Mettez la clé de contact en position I ou II.
- Enfoncez le bouton permettant d'abaisser les appuie-tête arrière pour un meilleur champ de vision.

N'abaissez pas les appuie-tête si l'une des places extérieures est occupée par un passager. Les appuie-tête sont remis en place manuellement.
Si les dossiers arrière doivent être abaissés, les appuie-tête doivent être relevés.

Rétroviseurs extérieurs rabattables (option)

Cet interrupteur permet de replier les rétroviseurs extérieurs électriques lorsqu'ils sont dépliés ou, inversement, de les déplier lorsqu'ils sont repliés.
Voici comment faire lorsqu'un rétroviseur extérieur a été par mégarde replié ou déplié:
- Dépliez manuellement le rétroviseur concerné le plus vers l'avant possible.
- Tournez la clé de contact en position II.
- Repliez le rétroviseur vers l'intérieur au moyen de l'interrupteur, puis vers l'extérieur, également avec l'interrupteur. Les rétroviseurs sont alors revenus dans la position d'origine.

Aide au stationnement (option)

Le système est toujours actif lorsque la voiture est démarrée. Appuyez sur le bouton pour désactiver/reactiver l'aide au stationnement. Voir aussi page 93.

Verrouillage du couvercle de coffre

(certains pays)
Appuyez sur ce bouton pour verrouiller le coffre. Le coffre demeure ainsi verrouillé même si les portes sont ouvertes manuellement à l'aide de la clé principale, sa télécommande ou la clé de service.

Désactivation des serrures à pêne dormant[1] et des capteurs d'alarme

Utilisez cet interrupteur lorsque, pour une quelconque raison, vous désirez bloquer le système de verrouillage des portières en position fermée (cette position fermée implique que les portes ne peuvent pas être ouvertes de l'intérieur). Utilisez aussi ce bouton pour désactiver les détecteurs de mouvement et d'inclinaison du système d'alarme[2]. La diode est allumée quand les fonctions sont désactivées/désenclenchées.

Feux supplémentaires (option)

Utilisez ce bouton pour allumer les feux auxiliaires de la voiture en même temps que les feux de route ou pour désactiver la fonction.

Prise électrique/ Allume-cigares (option)

La prise électrique peut s'employer pour divers accessoires conçus pour une tension de 12 Volts comme par exemple un téléphone mobile ou une glacière électrique. L'allume-cigare est actionné par une pression sur le bouton et il revient en position initiale lorsqu'il est prêt. Sortir ce dernier en le tirant de son logement et utilisez l'incandescence pour allumer. Pour des raisons de sécurité, laissez toujours le cache en place dans la prise si vous ne l'utilisez pas. Intensité maximale de courant : 10 A.

NOTE ! L'emplacement des interrupteurs peut varier.

1. Certains pays. 2. Option

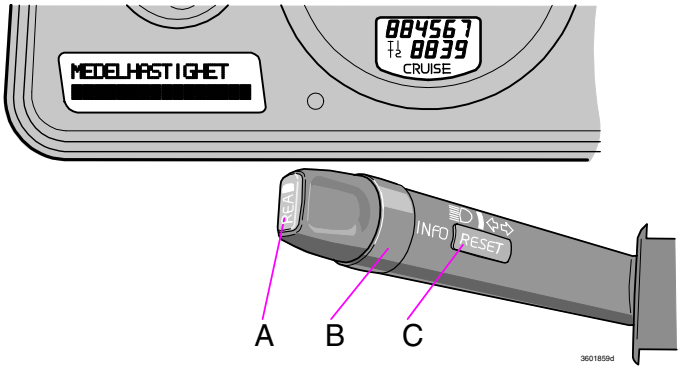

Ordinateur de bord

L'ordinateur de bord affiche l'information suivante :

- VITESSE MOYENNE
- VITESSE EN MILES PER HOUR[7]
- CONSOMMATION ACTUELLE DE CARBURANT
- CONSOMMATION MOYENNE DE CARBURANT
- DISTANCE RESTANTE A PARCOURIR JUSQU'A CE QUE LE RESERVOIR DE CARBURANT SOIT VIDE

NOTE ! Si un message d'alerte se produit lorsque vous utilisez l'ordinateur de bord, il faut d'abord confirmer ce dernier message. Appuyez sur le bouton READ (A) pour revenir à l'ordinateur de bord.

7. Certains pays

Commandes

Pour accéder aux informations de l'ordinateur de bord, tournez le bouton (B) dans la position souhaitée, vers l'avant ou vers l'arrière. En le tournant à nouveau, vous revenez à la position de départ.

Vitesse moyenne

Consommation moyenne depuis la dernière réinitialisation (**RESET**). Lorsque le contact est coupé, la dernière consommation moyenne sert de base de référence pour le calcul de la nouvelle valeur lorsque vous continuez à rouler. Elle peut se réinitialiser avec le bouton **RESET** (C) sur le levier.

Vitesse en miles per hour[7]

Vitesse actuelle en mph.

Consommation actuelle de carburant

Information courante sur la consommation de carburant actuelle. Le calcul a lieu chaque seconde. Le chiffre dans l'écran de contrôle est mis à jour par intervalle de deux secondes. Lorsque la voiture est à l'arrêt, il apparaît à l'écran « ---- ».

NOTE ! L'indication affichée peut être incorrecte lors de l'utilisation d'un chauffage à carburant.

Consommation moyenne de carburant

Vitesse moyenne depuis la dernière réinitialisation (**RESET**). Lorsque le contact est coupé, la dernière vitesse moyenne sert de base de référence pour le calcul de la nouvelle valeur lorsque vous continuez à rouler. Elle peut se réinitialiser avec le bouton **RESET** (C) sur le levier.

NOTE ! L'indication affichée peut être incorrecte lors de l'utilisation d'un chauffage à carburant.

Distance restante à parcourir jusqu'à ce que le réservoir de carburant soit vide

Affiche la distance pouvant être parcourue avec la quantité de carburant restante, calculée par rapport à la quantité moyenne de carburant consommée sur les 30 derniers km et la quantité de carburant restante. Lorsque la distance à parcourir jusqu'à ce que le réservoir de carburant soit vide est inférieure à 20 km, « ---- » est affiché.

NOTE ! L'indication affichée peut être incorrecte lors de l'utilisation d'un chauffage à carburant.

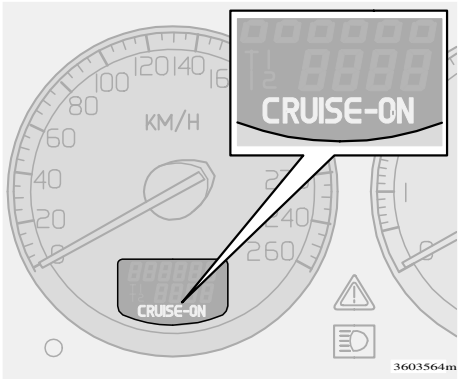

Activation

La commande du régulateur de vitesse se trouve à gauche du volant.

Entrée de la vitesse souhaitée :

- Appuyez sur le bouton CRUISE. ”CRUISE” s’affiche dans le combiné d’instruments.
- Appuyez légèrement sur la touche + ou la touche - pour programmer la vitesse désirée. CRUISE-ON s’affiche dans le combiné d’instruments.

Le régulateur de vitesse ne peut pas être activé si la vitesse est inférieure à 30 km/h ou supérieure à 200 km/h.

Augmenter ou diminuer la vitesse

- Augmentez ou diminuez la vitesse en appuyant sur + ou sur -.
  La vitesse de la voiture au moment où le bouton est relâché est alors programmée.
- Une courte pression (moins d’une demi-seconde) sur + ou - correspond à une modification de la vitesse de 1 km/h.
- Une augmentation temporaire de la vitesse (inférieure à une minute) à l’aide de la pédale d’accélérateur, par ex. lors d’un dépassement, n’influence pas le réglage du régulateur de vitesse. La voiture reviendra à la vitesse précédemment définie lorsque la pédale d’accélérateur est relâchée.

Désactivation temporaire

Appuyez sur 0 pour désactiver temporairement le régulateur de vitesse. CRUISE est affiché dans le combiné d’instruments.

La vitesse précédemment programmée est conservée en mémoire après une désactivation temporaire.

Le régulateur de vitesse est en outre temporairement désactivé lorsque :

- la pédale de frein ou la pédale d’embrayage est enfoncée
- la vitesse en montée tombe sous 30 km/h
- le sélecteur de vitesses est amené en position N.
- un patinage ou un blocage de roue survient
- une augmentation temporaire de la vitesse a duré plus d’une minute.

Retour à la vitesse définie

Appuyez sur ↻ pour revenir à la vitesse précédemment réglée. ”CRUISE-ON” s’affiche dans le combiné d’instruments.

Désactivation

Appuyez sur CRUISE pour désactiver le régulateur de vitesse. CRUISE ON disparaîtra du combiné d’instruments.

A – Projecteurs et feux de position/feux de stationnement

0 Tous les feux sont éteints.

Voitures équipées de feux de croisement automatiques :
Clé de contact en position II : Feux de croisement allumés (ainsi que feux de position/stationnement avant et arrière, éclairage de plaque minéralogique et éclairage des instruments).
Les feux de croisement s'allument automatiquement lorsque la clé de contact est tournée en position de démarrage et ne peuvent pas être éteints.

Feux de position/feux de stationnement avant et arrière.

Clé de contact en position 0 : Tous les feux sont éteints

Clé de contact en position II : les projecteurs (et les feux de position/feux de stationnement avant et arrière, l'éclairage de la plaque d'immatriculation) s'allument.

NOTE ! il faut toujours tourner le commutateur de feux en position pour pouvoir allumer les feux de route.

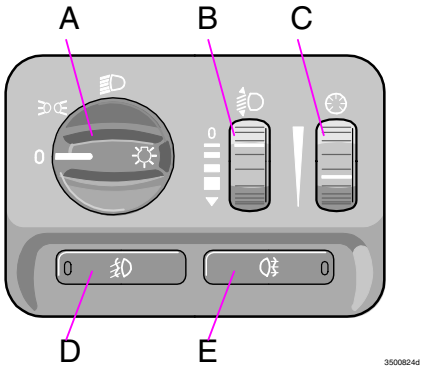

B – Commande de réglage de portée de phares

Certains modèles sont équipés d'un moteur régulateur à chaque optique permettant de contrôler la portée de projecteurs lorsque la voiture est chargée. La portée de projecteurs est contrôlée par la commande de réglage de portée au tableau de bord.
Les voitures équipées de phares Bi-Xenon (option) ont un réglage automatique de la portée des phares. C'est pourquoi la commande B n'existe pas.

C – Eclairage des instruments

Faites glisser la molette vers le haut - éclairage plus intense
Faites glisser la molette vers le bas - éclairage plus faible

D – Projecteurs antibrouillard

Clé de contact en position II. Appuyez sur le bouton. Le feu antibrouillard s'allume avec les feux de position/feux de stationnement- et les feux de route/de croisement. La diode du bouton s'allume lorsque les feux antibrouillard s'allument également.

NOTE ! dans certains pays, il est défendu d'utiliser les feux de croisement en même temps que les feux antibrouillard.

E – Feu arrière antibrouillard

Clé de contact en position II. Appuyez sur l'interrupteur. Le feu antibrouillard arrière s'allume simultanément avec les feux de route/feux de croisement. La DEL correspondante dans le combiné d'instruments et de l'interrupteur s'allument également.
Rappelez-vous que : Les réglementations concernant l'utilisation des feux antibrouillard arrière et avant varient d'un pays à l'autre.

Voitures avec feux de croisement automatiques

Avant un séjour dans certains pays, vous pouvez demander à un garage Volvo de débrancher les feux de croisement.

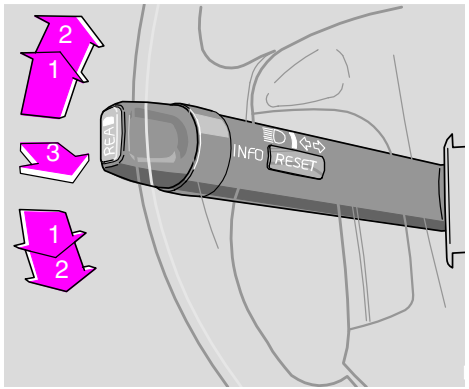

Clignotants, contacteur feux de route/feux de croisement et appel de phare

1 Position intermédiaire
Pour les virages nécessitant de faibles changements de direction (changement de file de circulation ou dépassement), poussez légèrement le levier vers le haut ou vers le bas et retenez-le avec le doigt. Il revient automatiquement à sa position initiale dès qu'il est relâché.

2 Virages normaux

3 Appel de phare
Tirez légèrement le levier vers le volant jusqu'à ressentir une faible résistance. Les phares sont allumés jusqu'à ce que vous relâchiez le levier.

3 Contacteur feux de route/feux de croisement (feux allumés)
Tirez le levier vers le volant au-delà de la position « appel de phare » et relâchez-le. Feux de route et feux de croisement alternent.

Par faible luminosité

Lorsque vous **quittez la voiture** par faible luminosité, procédez comme suit :

- Retirez votre clé de contact de l'interrupteur.
- Tirez le levier de gauche vers l'extérieur (comme en position appel de phare).
- Verrouillez votre véhicule.

Les feux de croisement s'allument, les feux de position/feux de stationnement, l'éclairage de plaque d'immatriculation, les lampes de repérage latéral ainsi que les lampes des rétroviseurs extérieurs. Ces lampes restent allumées 30, 60 ou 90 secondes. Le temps programmé désiré pour votre voiture peut être ajusté par un atelier Volvo agréé.

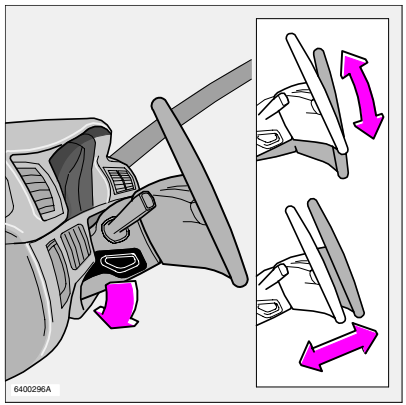

Réglage du volant

Le volant peut être réglé à la verticale, vers l'avant et vers l'arrière.
Tirez vers le bas la commande se trouvant à gauche de la colonne de direction. Puis réglez le volant dans la position souhaitée. Assurez-vous que le volant est correctement bloqué (déclic). Replacez la commande dans sa position initiale afin de bloquer le volant.

⚠ ATTENTION !

Réglez la position de votre volant avant de commencer à conduire. Assurez-vous que ce dernier est verrouillé.

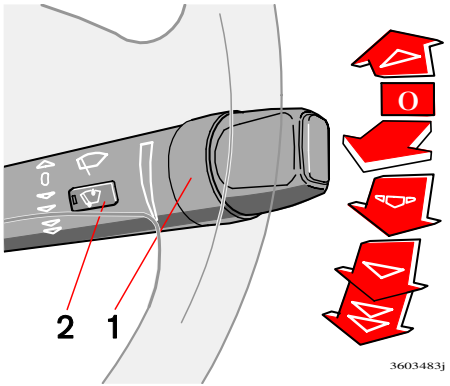

Essuie-glace

0 - Les essuie-glaces sont éteints lorsque le levier est en position 0. Si vous le relevez, les balais sont actionnés une seule fois tant que vous maintenez cette position.

- **Balayage intermittent.** Il est possible de régler et de définir la vitesse du balayage intermittent. Pour augmenter la fréquence des essuie- glace, tournez la bague (voir 1 dans l'illustration) vers le haut. Pour la diminuer, tournez la bague vers le bas.

- Les balais d'essuie-glace sont actionnés avec la vitesse normale

- Les balais d'essuie-glace sont actionnés avec la vitesse élevée

Capteur de pluie (option)

Le capteur de pluie détermine la quantité d'eau sur le pare-brise pour réduire ou augmenter la vitesse des essuie-glaces avant. La sensibilité du capteur de pluie peut être modifiée à l'aide de la bague (1).

- Tourner la bague vers le haut pour une plus grande sensibilité et vers le bas pour une moindre sensibilité. (Un balayage supplémentaire est donné lorsque la molette est tournée vers le haut).

Marche/Arrêt

Lorsque le capteur de pluie doit être activé, la clé de contact doit être au moins en position **I** et le levier d'essuie-glace doit être en position **0**.

Activez le capteur de pluie en :

- appuyant sur le bouton (2). Une diode indiquant que le capteur de pluie est actif s'allume dans le bouton.

Désactiver le capteur de pluie en choisissant l'une des alternatives suivantes :

- Appuyez sur le bouton (2) ou
- poussez le levier vers le bas pour un autre programme d'essuie-glace. Si vous poussez le levier vers le haut, les essuie-glaces exécutent un balayage supplémentaire et reviennent en position de capteur de pluie lorsque le levier est relâché en position **0**.

Le capteur de pluie est automatiquement désactivé lorsque la clé est retirée de la serrure de contact ou cinq minutes après la coupure du contact.

IMPORTANT !

En cas de lavage automatique :
Désactiver le capteur de pluie en appuyant sur le bouton (2) lorsque la clé de contact est au moins en position **I**. Les essuie-glaces pourraient sinon se mettre en marche et être endommagés.

Lave-glace

Poussez le levier vers le volant pour démarrer le lave-glace de pare-brise.

Lave-phares

(option sur certains marchés)
Le lave-phare est activé automatiquement lorsque le lave-glace est employé.
Le lavage haute pression des phares consomme une grande quantité de liquide lave-glace. Pour économiser du liquide lave-glace, les phares sont lavés une fois sur cinq (sur une durée de dix minutes). Lorsque dix minutes se sont écoulées depuis la dernière activation du lave-glace, les phares sont lavés à haut pression dès le premier lavage du pare-brise.

Lavage réduit

Lorsqu'il reste environ un litre de liquide lave-glace dans le réservoir, l'alimentation des lave-phares en liquide est coupée. Ceci donne la priorité à la visibilité au niveau du pare-brise.

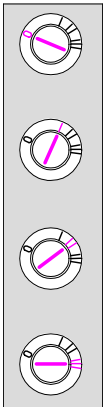

Contact-démarrage et antivol

0 Position verrouillée
Le verrouillage du volant bloque le volant lorsque vous retirer la clé de contact.

I Position intermédiaire « position radio »
Certains composants électriques peuvent être activés. Le système électrique du moteur n'est pas activé.

II Position de conduite
C'est la position de la clé de contact en conduite. Tous les systèmes électriques de la voiture sont activés. Diesel : Attendez la fin du préchauffage. Voir page 84.

III Position de démarrage
Le démarreur est connecté. Relâchez la clé après démarrage du moteur. Elle revient automatiquement en position de conduite. Si vous avez des difficultés à tourner la clé, cela signifie que les roues avant sont positionnées de telle sorte qu'elles exercent une tension sur le dispositif de blocage de direction. Tournez le volant vers l'arrière puis vers l'avant, tout en tournant la clé.

Assurez-vous que le blocage de volant est verrouillé lorsque vous quitter votre véhicule afin de diminuer les risques de vol.

⚠ ATTENTION !

Ne coupez jamais le contact (clé en position 0) et ne retirez jamais la clé de contact pendant la conduite ou durant un remorquage. Le verrouillage de volant est alors activé et le véhicule devient impossible à contrôler.

Clés de contact et immobiliseur électronique

La clé de contact ne doit pas être accrochée avec d'autres clés ou objets métalliques sur un même porte-clés. L'immobiliseur électronique pourrait être activé par mégarde et la voiture ne pourrait alors être démarrée.

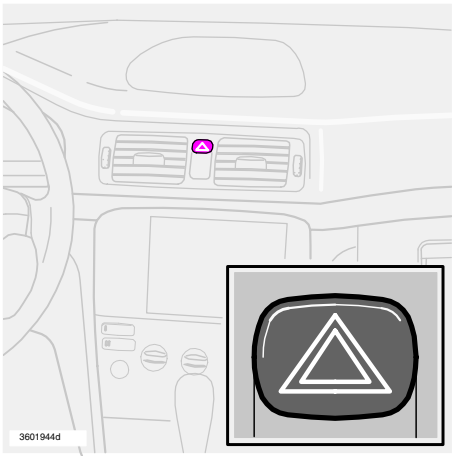

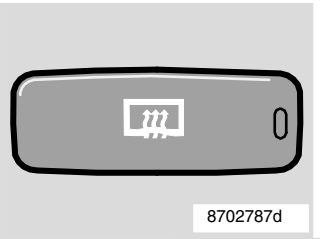

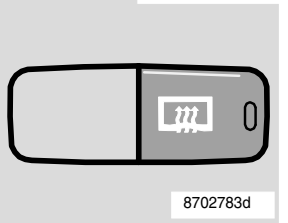

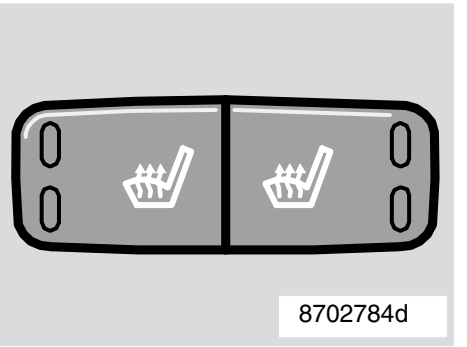

Interrupteur du chauffage de siège avant

Feux de détresse

Utilisez les feux de détresse (les quatre clignotants fonctionnant simultanément) lorsque vous êtes obligé d'arrêter ou de garer votre voiture dans des conditions gênantes ou dangereuses pour les autres usagers de la route. **Rappelez-vous :** les réglementations concernant l'utilisation des feux de détresse peuvent varier d'un pays à un autre.

Rétroviseurs extérieurs chauffants
Désembuage arrière

Le chauffage permet de désembuer et de dégivrer la lunette arrière et les rétroviseurs extérieurs. Ces fonctions sont commandées à partir d'un interrupteur qui lance le désembuage de la lunette arrière et des rétroviseurs extérieurs simultanément. La DEL de l'interrupteur s'allume. Une minuterie intégrée arrête automatiquement le chauffage des rétroviseurs au bout de 4 minutes et celui de la vitre arrière au bout de 12 minutes environ.

Sièges avant chauffants

Si vous souhaitez plus de chaleur dans le ou les sièges avant, procédez comme suit :

- Pressez **une fois** : Chaleur élevée - et les deux DEL s'allument.
- Appuyez **à nouveau** : Chaleur réduite, une seule DEL est allumée dans l'interrupteur.
- Pressez **une troisième fois** : la fonction est désactivée (aucune DEL n'est allumée).

Votre concessionnaire Volvo peut ajuster la température.

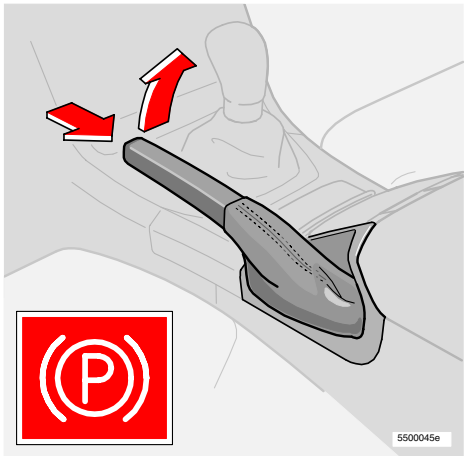

Frein de stationnement

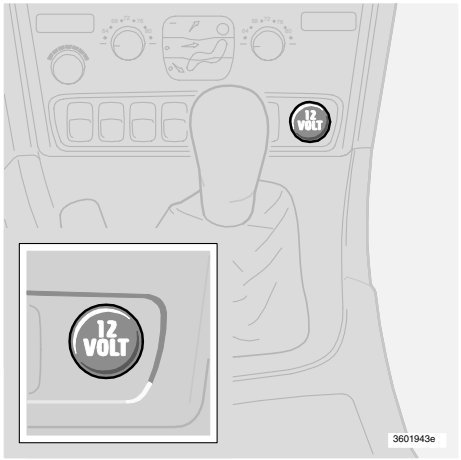

Prise électrique pour le siège avant

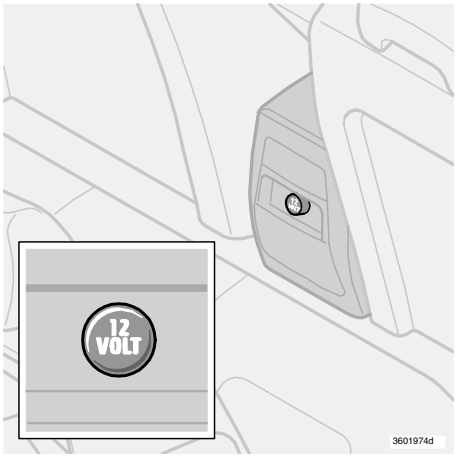

Prise électrique pour le siège arrière

Frein de stationnement (frein à main)

Le levier de frein à main est situé entre les sièges avant. Il actionne les freins des roues arrière. Lorsque le frein est serré, le témoin d'avertissement s'allume dans le combiné d'instruments. Pour desserrer le frein à main, tirer légèrement sur le levier et pressez sur le bouton.
N'oubliez pas que le témoin d'avertissement s'allume au niveau du combiné d'instruments même si le frein de stationnement n'est que légèrement serré. Contrôler le serrage en tirant sur le levier! Verifier que le levier est serré correctement. **Serrez bien le frein de sorte qu'il s'enclenche dans un "cliquet".**

Prise électrique/prise pour allume-cigares

Replacez toujours la protection de la sortie lorsque celle-ci n'est utilisée ni comme source électrique, ni comme sortie pour l'allume-cigares. Intensité maximale de courant : 10 A.

Lève-vitres électriques

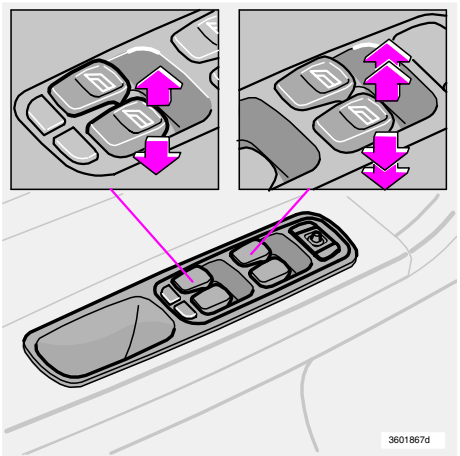

Les vitres électriques sont actionnées à l'aide des interrupteurs situés dans les accoudoirs des portes. Pour que les vitres électriques fonctionnent, tournez la clé de contact en position radio ou en position de conduite*. La vitre s'ouvre lorsque vous **appuyez sur** la partie avant de l'interrupteur, et se ferme lorsque vous **soulevez** la partie avant de l'interrupteur.

* Moteur éteint et clé de contact sortie du contact, on peut toujours actionner les lève-vitres, **tant que l'on n'ouvre pas l'une des portière avant.**

Les vitres s'ouvrent et se ferment depuis les sièges avant de deux manières.
1. Enfoncez l'interrupteur **doucement** vers le bas ou soulevez-le **doucement** vers le haut. Les vitres électriques montent ou descendent tant que l'interrupteur est actionné.
2. Enfoncez l'interrupteur **complètement** vers le bas, ou soulevez-le **complètement** vers le haut, **puis relâchez-le.** Lorsque vous activez les fonctions AUTO-DOWN - et AUTO-UP* les vitres électriques s'ouvrent et se ferment automatiquement.

Lorsque vous fermez les fenêtres **avant** à l'aide de la fonction AUTO, un dispositif de sécurité intégré est activé en cas de blocage de la fenêtre par un objet quelconque.

NOTE ! La fonction AUTO-UP **côté passager** n'est disponible que sur certains marchés.

⚠ ATTENTION !

Si des enfants sont embarqués :

- N'oubliez pas de couper le courant des lève-vitres en retirant la clé de contact si le conducteur doit quitter la voiture.
- Prenez garde à ne pas coincer les doigts des enfants ou des autres passagers lorsque vous fermez les vitres.

Si les vitres des portières arrière sont manœuvrées à partir de la portière conducteur ou de la télécommande :

- Prenez garde à ne pas coincer les doigts des passagers arrière à la fermeture des vitres.

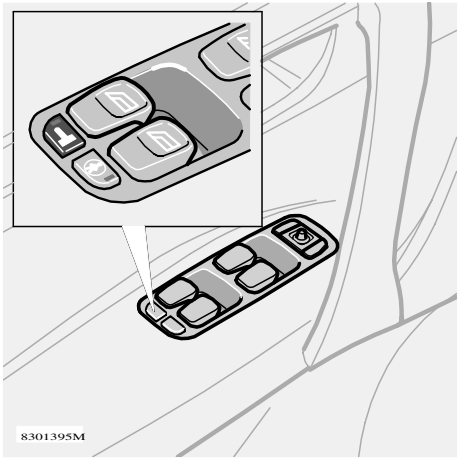

Interrupteur pour fermeture des vitres arrière

Les interrupteurs des lève-vitres électriques situés au niveau du siège arrière peuvent être bloqués à partir de l'interrupteur situé sur le panneau de porte du conducteur. Lorsque vous laissez des enfants seuls dans la voiture, pensez à retirer la clé de contact pour les empêcher de manipuler les lève-vitres électriques et laissez l'une des portes avant ouverte*.

La DEL de l'interrupteur est éteinte :
Les vitres des portes arrière peuvent être actionnées à l'aide de l'interrupteur situé dans chaque porte, mais également à partir de l'interrupteur situé dans la porte conducteur.
La DEL de l'interrupteur est allumée :
Les vitres arrière **ne peuvent être actionnées qu'à partir de** la porte conducteur.

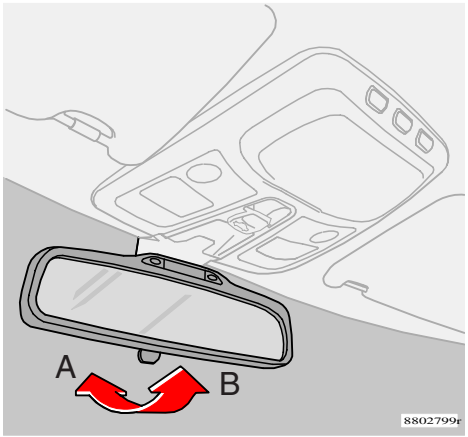

Rétroviseur intérieur

A. Position normale.
B. Position anti-éblouissement. A utiliser lorsqueles phares des voitures qui vous suivent vous gênent.

Certains modèles disposent d'une fonction **autodim** qui consiste que l'anti-éblouissement se fait automatiquement à partir des conditions extérieures de luminosité.

Témoin de ceinture de sécurité non bouclée

Le témoin d'avertissement de ceinture de sécurité situé au-dessus du rétroviseur clignote tant que la ceinture de sécurité **conducteur** n'est pas attachée.

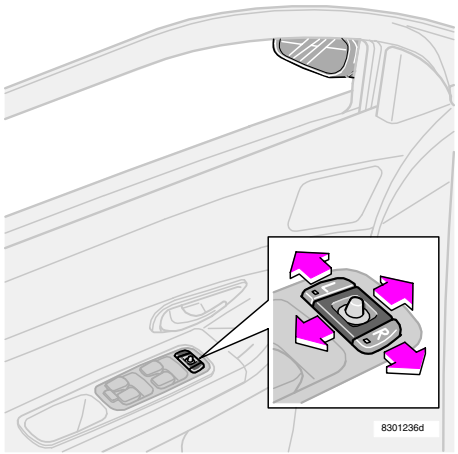

Interrupteurs, rétroviseurs extérieurs électriques

Rétroviseurs extérieurs

Les interrupteurs permettant de régler les deux rétroviseurs extérieurs se trouvent plus en avant sur l'accoudoir de la porte conducteur. Appuyez sur l'interrupteur. L = rétroviseur extérieur gauche. R = rétroviseur extérieur droit. La DEL de l'interrupteur est allumée: Réglez la position du rétroviseur en tournant le pommeau de réglage. Une fois la position réglée, appuyez une fois sur l'interrupteur. La DEL doit maintenant être éteinte.

IMPORTANT !
Utilisez ce bouton (voir page 44) pour dégivrer et désembuer les rétroviseurs. N'utilisez pas une raclette qui pourrait rayer le verre.

Rétroviseurs à fonction mémoire (option)

Si la voiture a des rétroviseurs à fonction mémoire, ceux-ci fonctionnent avec la fonction mémoire des sièges, voir page 66.

NOTE ! La remarque ci-dessus n'est applicable que si votre voiture est équipée d'un siège conducteur motorisé à commande électrique.

Fonction de mémoire intégrée à la télécommande

Le déverrouillage de la voiture grâce à la télécommande, suivi de la modification des réglages des rétroviseurs, entraînent la mémorisation de ceux-ci dans la télécommande. Le déverrouillage suivant, avec la même télécommande, et l'ouverture de la portière du conducteur entraîneront le retour des rétroviseurs à la position sauvegardée dans les deux minutes qui suivent.

⚠ ATTENTION !
Réglez les rétroviseurs avant de conduire!

Pour une bonne vision, la moitié extérieure des rétroviseurs est convexe de type grand angle. Les objets peuvent donc être plus proches qu'il n'y paraît.

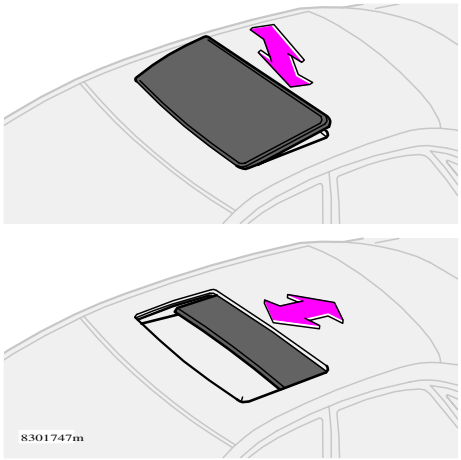

Toit ouvrant électrique (option)

Les commandes du toit ouvrant se trouvent dans la garniture de pavillon. Le toit ouvrant peut être ouvert de deux façons :

- en soulevant/abaissant le bord arrière (position de ventilation)
- vers l'arrière/avant (position d'ouverture/ position confort*)

La clé de contact doit être en position I ou II.

Position de ventilation

Ouverture : poussez le bord arrière de la commande (5) vers le haut.

Fermeture : tirez le bord arrière de la commande (6) vers le bas.

Il est possible de passer directement de la **position de ventilation** à la **position confort*** : tirez la commande à fond vers l'arrière (4) puis relâchez-la.

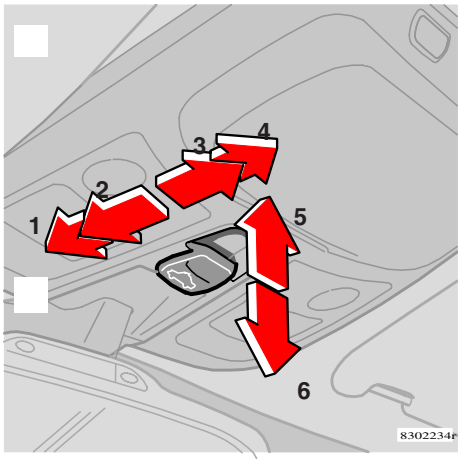

1. Fermeture automatique
2. Fermeture manuelle
3. Ouverture manuelle
4. Ouverture automatique
5. Ouverture en position de ventilation
6. Fermeture de la position de ventilation

Position d'ouverture/ position confort*

Commande automatique

Déplacez la commande vers le point de résistance (3) puis à fond vers l'arrière (4) ou vers le point de résistance (2) puis à fond vers l'avant (1) et relâchez-la. Le toit ouvrant s'ouvre alors en **position confort*** ou se ferme totalement.

Ouverture maximum à partir de la **position confort*** : tirez de nouveau la commande à fond vers l'arrière (4) puis relâchez-la.

Commande manuelle

Ouverture : tirez la commande vers l'arrière jusqu'au point de résistance (3). Le toit ouvrant se déplace vers sa position d'ouverture maximum tant que vous maintenez la commande dans cette position.

Fermeture : poussez la commande vers l'avant jusqu'au point de résistance (2). Le toit ouvrant se déplace vers sa position de fermeture tant que vous maintenez la commande dans cette position.

Protection anti-pincement

NOTE ! La fonction de protection anti-pincement du toit ouvrant est activée lorsque la trappe est bloquée par un objet. En cas de blocage, le toit ouvrant s'arrête puis s'ouvre automatiquement jusqu'à sa position d'ouverture précédente. Cette fonction n'est activée que si le toit ouvrant est en position ouverte.

⚠ ATTENTION !

Fonctions de protection anti-pincement actives en position d'ouverture uniquement, et non en position de ventilation.

Avant de quitter le véhicule, assurez-vous que le toit est correctement fermé.

⚠ ATTENTION !

- Prenez garde à ne pas coincer les doigts des enfants ou des autres passagers lorsque vous fermez le toit ouvrant.

Si des enfants sont embarqués :

- N'oubliez pas de couper l'alimentation du toit ouvrant en retirant la clé de contact si le conducteur doit quitter la voiture.

* En position confort, le toit ouvrant n'est pas totalement ouvert afin de réduire le niveau de bruit dû au vent.

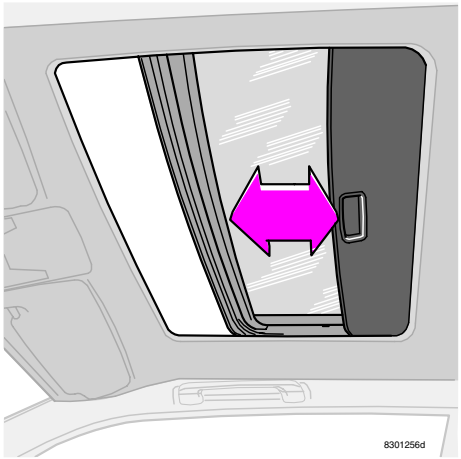

Pare-soleil

Le toit ouvrant possède aussi un pare-soleil côté habitacle et réglable manuellement. Lorsque vous ouvrez le toit ouvrant, le pare-soleil est ramené automatiquement vers l'arrière.

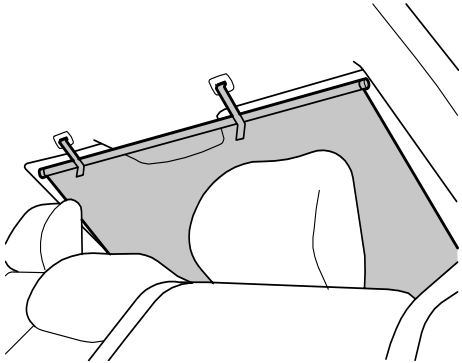

Rideau pare-soleil - vitre arrière

Tirer le rideau pare-soleil à partir du porte-manteau et accrocher les crochets dans les trous au-dessus de la vitre arrière, selon l'illustration.

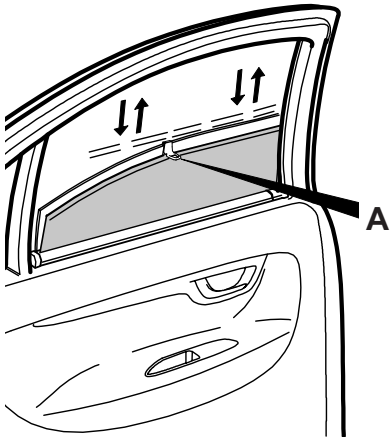

Rideaux pare-soleil - custodes arrière

Abaisser un peu la vitre. Fixer le crochet du rideau (A) sur le bord supérieur de la vitre. Cette dernière peut ensuite être manouvrée librement.

Vitres latérales feuilletées (option)

Les vitres latérales feuilletées dans les portières avant et arrière améliorent l'isolation sonore de l'habitacle et améliorent la résistance aux effractions.

Surface hydrofuge et anti-saletés des vitres latérales et/ou des rétroviseurs extérieurs (option)

La surface des vitres latérales avant et/ou des rétroviseurs extérieurs est traitée de telle façon que la visibilité à travers les vitres ou dans les rétroviseurs est bonne même par temps de pluie. Pour plus d'informations sur l'entretien des vitres, voir page 140.

Les vitres latérales et les rétroviseurs à surface hydrofuge et anti-saletés sont marqués d'un petit symbole.

Rétroviseurs

Dans certaines conditions climatiques, la surface anti-saletés fonctionne mieux si le chauffage des rétroviseurs est utilisé, voir page 44.
Réchauffez les rétroviseurs :

- si les rétroviseurs sont couverts de glace ou de neige
- en cas de forte pluie et de chaussée sale
- en cas de buée sur les rétroviseurs.

IMPORTANT !

- N'utilisez pas de raclette à lame métallique pour gratter le givre sur les vitres car cela pourrait endommager la surface hydrofuge.
- Utilisez le chauffage électrique pour dégivrer les rétroviseurs !

Commandes climatiques

Distribution de l'air 52

Commande climatique -conseils et recommandations 53

Climatisation automatique ECC 54

Climatisation automatique ECC avec Système antipollution 55

Commande climatique électronique, réglages manuels 57

Climatisation manuelle avec air conditionné A/C 58

Chauffage de stationnement au carburant (option) 60

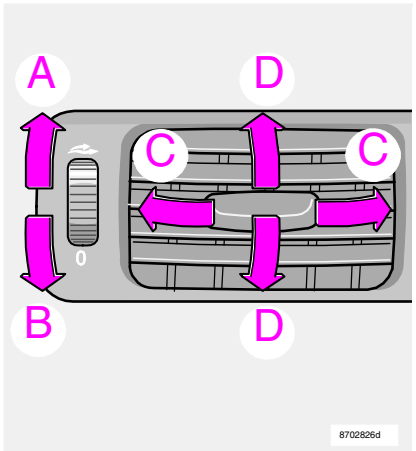

Bouche de ventilation du tableau de bord

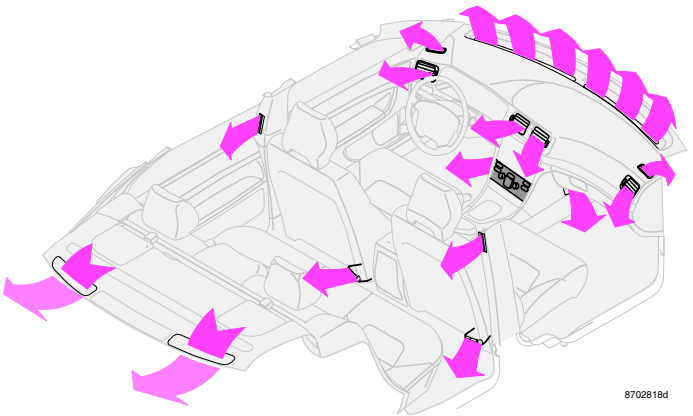

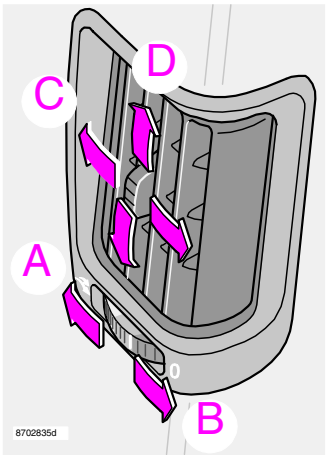

Bouches de ventilation des montants de porte

Bouche de ventilation du tableau de bord

A Ouvert
B Fermé
C Orientation du flux d’air latéralement
D Orientation du flux d’air verticalement

- Orientez les bouches extérieures vers les vitres latérales avant afin de les désembuer.
- Par temps froid : fermez les bouches d’aération centrales pour un meilleur confort climatique et un désembuage plus efficace.

Distribution de l’air

Le débit d’air entrant est distribué via 14 bouches de ventilation situées à différents emplacements dans l’habitacle du véhicule.

Bouche de ventilation dans le montant de porte

A Ouvert
B Fermé
C Orientation du flux d’air latéralement
D Orientation du flux d’air verticalement

- Orientez les bouches extérieures vers les vitres latérales arrière afin de les désembuer.
- Si vous souhaitez obtenir une température agréable à l’arrière, orientez les bouches vers l’intérieur de la voiture.
- N’oubliez pas que les jeunes enfants sont sensibles aux courants d’air.

Buée sur les faces intérieures des vitres

Une bonne solution pour réduire le problème de la buée sur le pare-brise et les autres vitres est de les nettoyer. Utilisez pour cela un produit pour le nettoyage des vitres ordinaire. Pensez que vous devez nettoyer plus souvent si vous ou d'autres passagers avez l'habitude de fumer dans la voiture.

Glace et neige

Dégagez la glace et la neige accumulées sur la prise d'air de la climatisation (grille située entre le capot et le pare-brise).

Filtre à particules

Assurez-vous que le filtre à particules est remplacé régulièrement. Contactez votre concessionnaire Volvo.

Température réelle – ECC

La température que vous choisissez correspond à la réalité physique compte-tenu de la vitesse de l'air, de l'hygrométrie, l'insolation, etc. pouvant régner dans et aux environs de la voiture.

Capteurs – ECC

Le capteur solaire est situé sur le dessus du tableau de bord. Ne couvrez donc pas la zone où ce capteur se trouve. Ne couvrez pas non plus le capteur de température dans le pupitre de commandes climatiques.

Vitres latérales et toit ouvrant

Pour que la climatisation fonctionne correctement, il est toutefois préférable de fermer les vitres latérales et le toit ouvrant. Pensez à ne pas obstruer les canaux d'évacuation disposés sur la plage arrière.

Accélération

Lors d'une accélération à pleins gaz, l'air conditionné est temporairement désactivé. Vous pourrez alors noter un court moment une augmentation de la température.

Condensation

Par temps chaud, il se peut que de la condensation issue de la climatisation goutte sous la voiture. Ceci est parfaitement normal.

Recherche de pannes

Votre concessionnaire Volvo dispose des instruments et des outils pour la recherche des pannes et pour la réparation de votre climatisation. Ne confiez les travaux de contrôle qu'à un personnel qualifié.

Réfrigérant

Le système de climatisation (air conditionné) contient le réfrigérant R134a. Ce dernier ne contient aucun chlore et ainsi ne présente pas de danger pour la couche d'ozone.
Lors du remplissage/changement de réfrigérant, seul le R134a peut être utilisé. Cette opération doit être réalisée par un concessionnaire agréé**.**

Économie de carburant – Climatisation automatique ECC

L'ECC commande également automatiquement l'air conditionné et fonctionne jusqu'à ce que le refroidissement de l'habitacle et la déshumidification de l'air entrant soit suffisants.
Ceci conduit à une économie de carburant, en comparaison avec les systèmes traditionnels où la climatisation refroidit l'air jusqu'au point de congélation.

Fonction de ventilateur pour réduire le déchargement de la batterie

Lorsque le moteur est coupé (même si la clé de contact est en position I ou II), le ventilateur sera coupé automatiquement.
Pour activer le ventilateur, tournez la poignée et réglez le vitesse désirée. La vitesse du ventilateur est réduite après deux minutes.
Ceci permet d'éviter le déchargement de la batterie lorsque le moteur est arrêté.

Climatisation automatique ECC

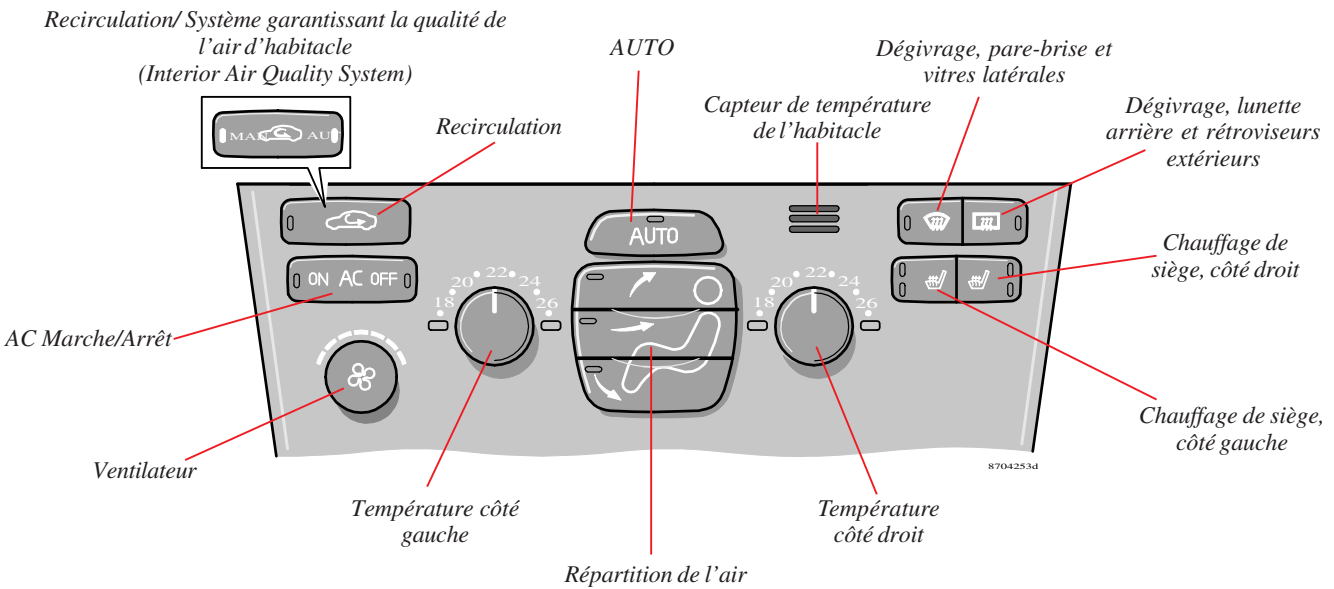

Filtre combiné avec Capteur de pollution (option)

Certaines voitures sont équipées d'un filtre combiné et d'un capteur de pollution. Le filtre retient les gaz et les particules et réduit ainsi les odeurs et impuretés. Le capteur de pollution détecte les taux d'impuretés élevés contenus dans l'air environnant. Si le taux mesuré est trop élevé, l'entrée d'air est coupée et la recirculation d'air s'active. A noter que l'air de l'habitacle est également purifié par le filtre combiné pendant la recirculation.

Lorsque le capteur de pollution fonctionne, la DEL verte *AUT* s'allume dans .

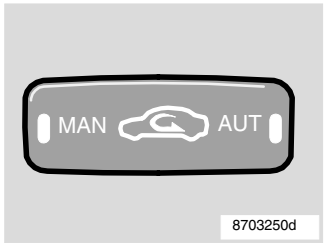

Instructions

Appuyez sur

pour activer le capteur de pollution (position normale).

Ou choisissez l'un des trois modes de fonctionnement suivants en actionnant le bouton **.**

1. Appuyez sur **:** La diode *AUT* s'allume. Le capteur de pollution est activé.

2. Appuyez sur **:** Aucune DEL ne s'allume. La recirculation n'est pas activée – à condition que cette fonction ne soit nécessaire pour refroidir l'air par temps chauds.

3. Appuyez sur **:** La diode *MAN* s'allume. La recirculation est activée.

Appuyez simplement sur pour circuler entre les trois fonctions.

Gardez les points suivants à l'esprit :

- En règle générale, le capteur doit toujours être en fonctionnement.
- Par temps froid, la recirculation est limitée pour éviter la formation de buée.
- En cas de formation de buée, débranchez le capteur de pollution.
- En cas de buée, nous vous conseillons d'utiliser la fonction de dégivrage du pare-brise et des vitres latérales. Voir page suivante.
- Suivez le programme d'entretien Volvo en ce qui concerne l'intervalle de remplacement du multifiltre. Si vous conduisez dans un environnement particulièrement pollué, vous pouvez avoir besoin de changer le filtre combiné encore plus souvent.

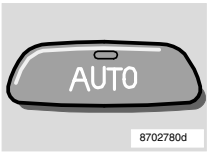

AUTO

La fonction AUTO permet de réguler la commande climatique automatique de façon à atteindre la température sélectionnée. La fonction automatique contrôle le chauffage, la climatisation, la vitesse du ventilateur, ainsi que la recirculation et la répartition de l'air. Lorsque vous sélectionnez une ou plusieurs fonctions manuellement, les autres fonctions continuent à fonctionner automatiquement. L'activation de la fonction **AUTO** annule tous les réglages manuels.

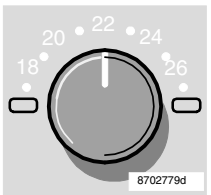

Température

Les deux boutons vous donnent la possibilité de régler la température des côtés passager et conducteur. Notez que le chauffage ou le refroidissement ne seront pas plus rapides si vous sélectionnez une température supérieure ou inférieure à celle que vous souhaitez obtenir dans l'habitacle.

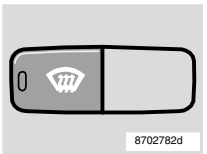

Dégivrage, pare-brise et vitres latérales

Ce bouton assure un dégivrage et un désembuage rapides du pare-brise et des vitres latérales. Dirigez le flux d'air sur les vitres en utilisant une vitesse élevée. La DEL correspondante allumée indique que la fonction est active. La climatisation est alors contrôlée pour déshumidifier l'air au maximum. L'air ne recircule pas.

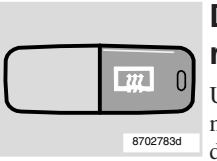

Dégivrage, lunette arrière et rétroviseurs extérieurs

Utilisez ce bouton pour vous débarrasser rapidement de la buée ou de la glace de la vitre arrière et des rétroviseurs extérieurs. Voir page 44 pour davantage d'information sur cette fonction.

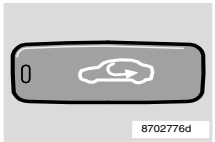

Recirculation

(lire aussi page 58)

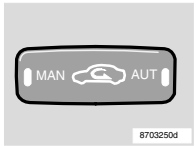

La fonction AUTO garantit le meilleur refroidissement par temps chaud. La recirculation est alors contrôlée automatiquement. Si vous souhaitez évacuer l'air vicié, les gaz d'échappement, etc., vous avez la possibilité de sélectionner la recirculation manuelle. L'air de l'habitacle recircule sans apport d'air de l'extérieur lorsque est activé. La DEL de l'interrupteur est allumée. Lorsque vous faites recirculer l'air dans la voiture, il se peut que du givre ou de la buée apparaisse dans la voiture, surtout en hiver.
Le risque d'air givrant ou vicié est néanmoins minimisé grâce à **la fonction de timer (les voitures avec filtre combiné et capteur de pollution sont dépourvues de fonction timer)**. Pour l'activer, procédez comme suit : Appuyez sur pendant plus de 3 secondes. La DEL clignote pendant 5 secondes. L'air dans la voiture recircule pendant 3 à 12 minutes en fonction de la température extérieure. A chaque fois que vous appuyez la fonction de timer est activée. Pour désactiver le timer, maintenez à nouveau la pression sur pendant plus de 3 secondes. La DEL reste allumée pendant 5 secondes pour confirmer l'opération.

Si le sélecteur est en position de **Dégivrage**, la recirculation est toujours désactivée.

Répartition de l'air

Air orienté vers le pare-brise et les vitres latérales

Air orienté vers la tête et le tronc

Air dirigé vers les jambes et les pieds

Pressez sur **AUTO** pour revenir à la répartition automatique de l'air.

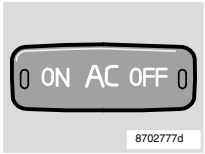

AC - Marche/Arrêt (ON/OFF)

Lorsque la DEL ON est allumée, cela signifie que la climatisation est contrôlée automatiquement par le système. Dans ce cas, l'air entrant est refroidi et légèrement déshumidifié. Lorsque vous avez désactivé la climatisation, la DEL OFF s'allume, indiquant que la climatisation n'est pas activée, mais les autres fonctions continuent d'être contrôlées automatiquement. La climatisation peut fonctionner jusqu'à 0 °C environ.

Lorsque le sélecteur est en position de **Dégivrage**, la climatisation est commandée de manière à déshumidifier l'air au maximum.

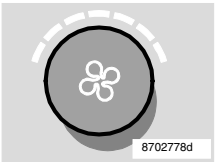

Ventilateur

Vous pouvez augmenter ou réduire la vitesse du ventilateur à l'aide du bouton correspondant. En choisissant **AUTO**, la vitesse est déterminée automatiquement. La vitesse de ventilation précédemment définie est alors annulée.

NOTE ! Si le bouton du ventilateur a été placé de telle sorte que la DEL située en haut à gauche du bouton affiche une lumière orange, le ventilateur et la climatisation sont désactivés.

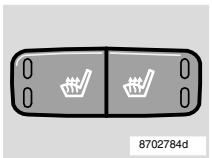

Chauffage des sièges avant

Voir page 44 pour davantage d'information.

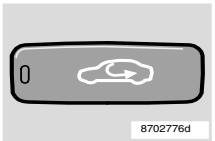

Recirculation

La recirculation et le climatiseur servent à rapidement refroidir l'habitacle par temps chauds. La recirculation empêche également la pénétration de mauvaises odeurs, gaz d'échappement et autres dans l'habitacle. Lorsque ce bouton est enfoncé, l'air de l'habitacle recircule sans apport d'air de l'extérieur. La DEL de l'interrupteur est allumée. Lorsque vous faites recirculer l'air dans la voiture, il se peut que du givre ou de la buée apparaisse dans la voiture, surtout en hiver.

Le risque d'air givrant ou vicié est néanmoins minimisé grâce à **la fonction de timer**. Procédez comme suit : maintenez la pression sur pendant plus de 3 secondes. La DEL clignote pendant 5 secondes. L'air dans la voiture recircule pendant 3 à 12 minutes en fonction de la température extérieure. A chaque fois que l'on appuie la fonction de timer est activée. Pour désactiver le timer, maintenez à nouveau la pression sur pendant plus de 3 secondes. La DEL reste allumée pendant 5 secondes pour confirmer l'opération.

Si vous choisissez le **Dégivrage**, la recirculation est désactivée.

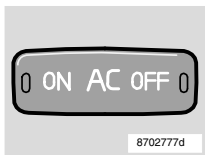

AC - Marche/Arrêt (ON/OFF)

La climatisation est activée avec **les fonctions de refroidissement et déshumidification**, lorsque la DEL ON est allumée. La climatisation est désactivée lorsque la DEL OFF est allumée.

Si la fonction Dégivrage est activée, la climatisation est toujours en fonctionnement, à condition que le ventilateur ne soit pas en position 0.

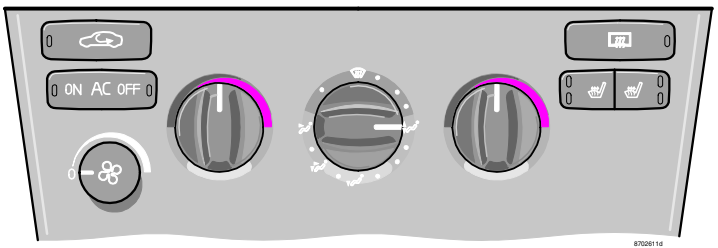

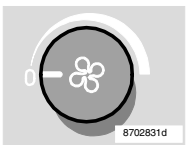

Ventilateur

Vous pouvez augmenter ou réduire la vitesse du ventilateur à l'aide du bouton correspondant. Si le bouton se trouve sur 0, la climatisation n'est pas actionnée.

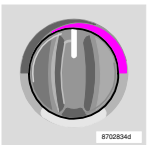

Chauffage/ Refroidissement, côté gauche

Tournez et réglez la chaleur ou le froid désiré pour l'air entrant. Pour obtenir un air refroidi, il faut que la climatisation soit activée.

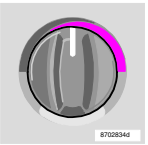

Chauffage/ Refroidissement, côté droit

Tournez et réglez la chaleur ou le froid désiré pour l'air entrant. Pour obtenir un air refroidi, il faut que la climatisation soit activée.

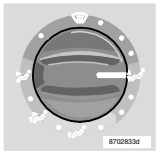

Pour affiner la distribution d'air et obtenir un confort optimal, vous pouvez utiliser les positions de commande de distribution d'air marquées par des points entre chaque symbole.

Répartition de l'air	Utilisez...
Arrivée d'air par les bouches de ventilation avant et arrière.	Lorsque vous recherchez un rafraîchissement convenable par beau temps.
Arrivée d'air sur les vitres. Dans cette position, l'air ne recircule pas. La climatisation est toujours activée. Un certain débit d'air passe par les bouches de ventilation.	Lorsque vous souhaitez désembuer ou dégivrer les vitres. Une vitesse élevée de ventilation est adaptée.
Arrivée d'air au plancher et sur les vitres. Un certain flux d'air passe par les bouches de ventilation.	Lorsque vous recherchez un certain niveau de confort et un désembuage efficace par temps froid. Ne choisissez pas une vitesse de ventilation trop faible.
Arrivée d'air au plancher. Un certain flux d'air passe par les bouches de ventilation et de dégivrage et arrive sur le pare-brise et les vitres latérales.	Lorsque vous souhaitez réchauffer vos jambes et vos pieds.
Arrivée d'air au plancher et par les bouches de ventilation.	Par temps ensoleillé et température extérieure fraîche.

Conseils et informations supplémentaires :

- Tournez le bouton de ventilation (depuis la position 0) pour activer l'air conditionné.
- Utilisez aussi l'air conditionné à des températures relativement basses (0 à 15 °C) pour déshumidifier l'air entrant.

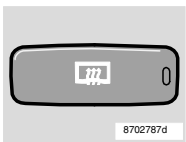

Dégivrage, lunette arrière et rétroviseurs extérieurs

Utilisez ce bouton pour vous débarrasser rapidement de la buée ou de la glace de la vitre arrière et des rétroviseurs extérieurs. Voir page 44 pour davantage d'informations sur cette fonction.

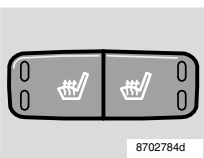

Chauffage des sièges avant

Voir page 44 pour davantage d'informations.

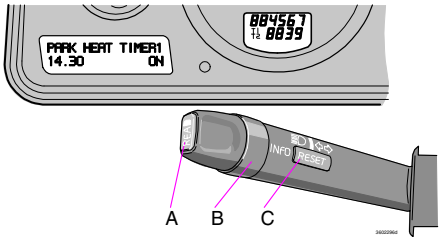

Généralités

Avant de pouvoir programmer le chauffage en stationnement, le système électrique doit être ”réveillé”.

Ceci est effectué le plus simplement en :

- appuyant sur le bouton READ ou
- en activant les appels de phares ou
- mettant le contact.

Le chauffage de stationnement peut être déclenché directement ou peut être réglé sur deux horaires de déclenchement TIMER 1 et TIMER 2. L'expression "horaire de démarrage" signifie ici l'heure à laquelle le réchauffement de la voiture est prêt.

Le système électronique de la voiture calcule l'heure d'activation à partir de la température ambiante. Si la température est supérieure à 25 °C, le réchauffement n'a pas lieu.

A des températures inférieures à -10 °C, le temps de fonctionnement maximal du chauffage auxiliaire est de 60 minutes.

Si le chauffage de stationnement ne démarre pas malgré plusieurs tentatives, un message est affiché à l’écran. Contactez un atelier Volvo agréé.

⚠ ATTENTION !

- Coupez le chauffage au carburant avant de commencer le remplissage d’essence. Le carburant répandu sur le sol peut être enflammé par les gaz d’échappement.
- Contrôlez dans l’écran d’informations que le réchauffeur est coupé. (Lorsque le chauffage de stationnement fonctionne, CHAUFFSTAT ON est affiché à l’écran d’informations.)

⚠ ATTENTION !

La voiture doit se trouver à l’extérieur lorsque vous employez un préchauffage fonctionnant à l’essence ou au gazole.

Message à l’écran d’affichage

Lorsque les paramètres de TIMER 1, TIMER 2 et DEMARRAGE DIRECT sont activés, le témoin d’avertissement jaune du combiné d’instruments s’allume et un texte explicatif apparaît à l’écran d’affichage.

Au moment de quitter la voiture, vous recevez également un message vous informant des réglages actuels du système.

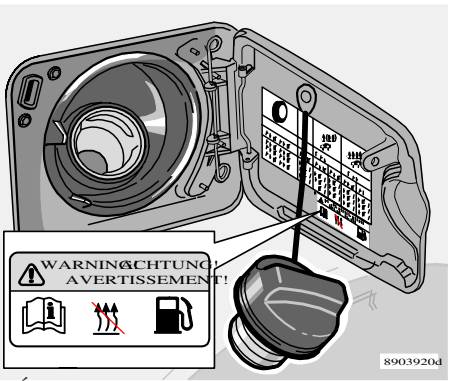

Étiquette d'avertissement sur la trappe de carburant

Stationnement en côte

Si la voiture est stationnée avec une forte inclinaison, l’avant doit pointer vers le haut de la côte afin d’assurer l’alimentation du chauffage auxiliaire en carburant.

Montre/minuterie de la voiture

Si vous modifiez les réglages de la montre après avoir réglé la minuterie, tous les réglages de cette dernière seront annulés pour des raisons de sécurité.

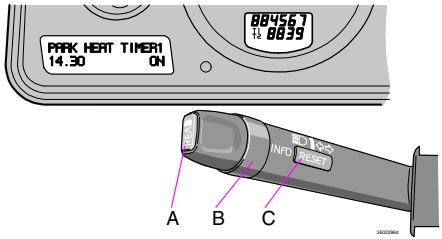

Réglage des minuteries 1 ou 2

Pour des raisons de sécurité, il n'est possible de programmer le temps de préchauffage que pour les prochaines 24 heures et non plusieurs jours à l'avance.

1. Utilisez la molette (B) pour accéder à l'option TIMER 1.
2. Pressez sur le bouton RESET (C) pour faire clignoter les chiffres des heures.
3. Naviguez avec la molette jusqu'à régler les heures.
4. Appuyez sur le bouton RESET pour faire clignoter les chiffres des minutes.
5. Utilisez la molette (B) pour régler les minutes sur la valeur désirée.
6. Pressez brièvement sur le bouton RESET pour confirmer le réglage.
7. Appuyez sur le bouton RESET pour activer la minuterie.

Après le réglage de TIMER 1, vous pouvez régler TIMER 2. Les réglages sont effectués de la même façon que pour TIMER 1.

Arrêt du chauffage déclenché par minuterie

Pour désactiver le chauffage manuellement avant que la minuterie ne le fasse, procédez comme suit :

1. Appuyez sur le bouton READ (A)
2. Utilisez la bague (B) pour faire apparaître le texte TIMER CHAUFSTAT 1 ou 2. Le texte ON clignote.
3. Appuyez sur le bouton RESET (C). Le texte OFF apparaît en continu et le chauffage est désactivé.

Activation immédiate du chauffage

1. Utilisez la bague (B) pour afficher DEMARRAGE DIRECT.
2. Appuyez sur le bouton RESET (C) pour parvenir à l'alternative ON ou OFF. Choisissez ON.

Le dispositif de chauffage sera alors activé durant 60 minutes. Le chauffage de l'habitacle commence dès que le liquide de refroidissement du moteur atteint une température suffisante.

Désactivation du chauffage activé immédiatement

1. Utilisez la bague (B) pour afficher DEMARRAGE DIRECT.
2. Appuyez sur le bouton RESET (C) pour parvenir à l'alternative ON ou OFF. Choisissez OFF.

Batterie et carburant

Si la batterie n'a pas sa pleine charge ou si le niveau de carburant dans le réservoir est trop bas, le chauffage auxiliaire est désactivé.

Vous recevrez alors un message á l'écran.

Acceptez le message indiqué en pressant sur READ (A).

IMPORTANT !

Une utilisation répétitive du chauffage auxiliaire lors de petits déplacements peut décharger la batterie et empêcher le démarrage.

Pour permettre à l'alternateur de produire la quantité d'énergie nécessaire sans que la batterie soit déchargée par l'usage régulier du chauffage, le véhicule doit rouler pendant une période équivalente à la durée d'activité du chauffage.

Chauffage auxiliaire (diesel)

(certains pays)

Par temps froid, un chauffage supplémentaire peut être nécessaire pour atteindre la température souhaitée dans l'habitacle.

Le chauffage auxiliaire démarre automatiquement si un chauffage supplémentaire est nécessaire lorsque le moteur est en marche. Il s'éteint automatiquement dès que la température souhaitée est atteinte ou lorsque le moteur est coupé.

Habitacle

Sièges avant 64

Eclairage intérieur 67

Compartiments de rangement 68

Compartiments de console centrale, Rideau de chargement 69

Roue de secours, Triangle de signalisation 70

Porte-veste, Porte-gobelet dans l'accoudoir 71

Charge longue 72

Sièges avant

Les sièges conducteur et passager peuvent être réglés pour une position d'assise et de conduite optimales.

1. Pour régler l'avancée du siège, soulevez la poignée et régler la distance du siège par rapport au volant et aux pédales. Après avoir modifié les réglages, vérifiez que le siège est bien verrouillé.
2. Pour soulever/abaisser le bord avant du coussin de siège, pompez vers le haut/bas*.
3. Pour soulever/abaisser le siège, pompez vers le haut/bas.
4. Pour modifier le support lombaire, tournez la poignée.
5. Pour modifier l'inclinaison du dossier, tournez la poignée.
6. Panneau de commande pour siège électrique.

* La commande (2) n'est pas disponible pour certains habillages intérieurs.

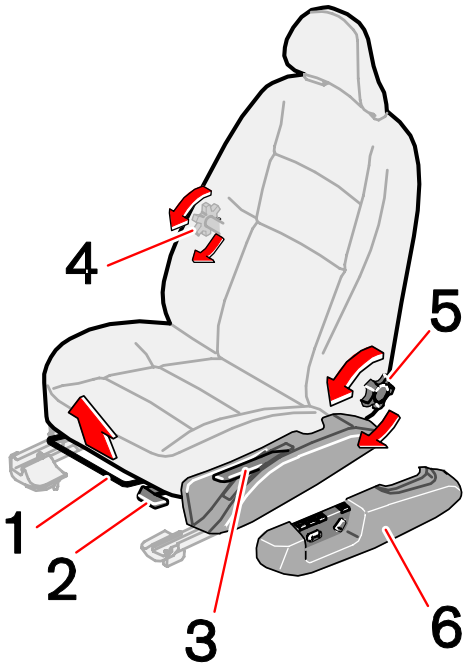

8504932r

⚠ ATTENTION !

- Réglez la position du siège conducteur avant de démarrer, jamais pendant la conduite.
- Assurez-vous que le siège est verrouillé en position.

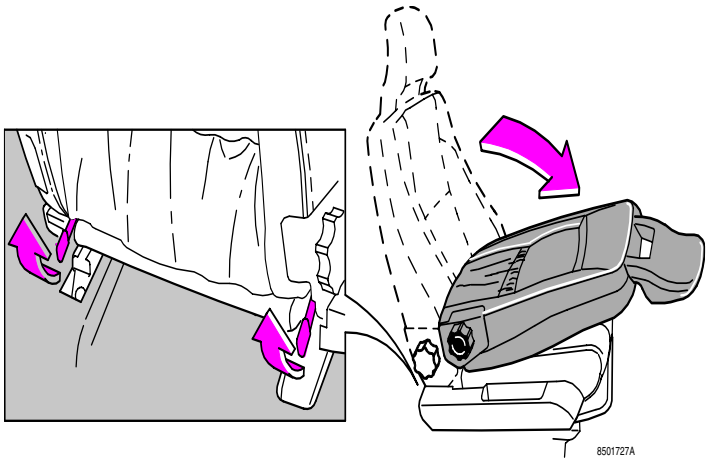

Rabattement du siège avant passager

Le dossier de passager peut se rabattre vers l'avant jusqu'en position horizontale pour pouvoir faire de la place pour un chargement d'objet long. Procéder ainsi :

- Reculez le siège le plus loin possible.
- Régler le dossier en position avant.
- Soulevez les loquets à l'arrière du dossier.
- Rabattez le dossier vers l'avant.
- Avancez le siège de sorte que l'appuie-tête se "bloque" sous la boîte à gants.

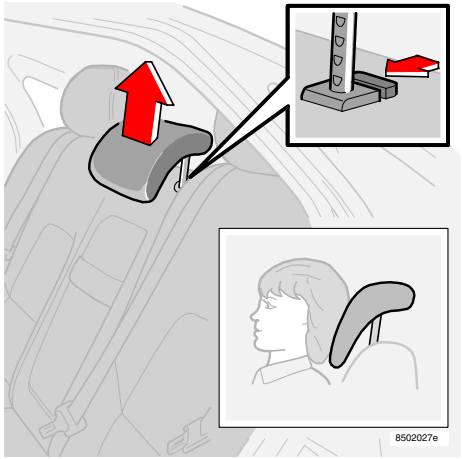

Réglage de la hauteur de l'appuie-tête

Appui-tête de la banquette arrière

L'appui-tête **de la position centrale** de la banquette arrière se règle verticalement en fonction de la taille du passager. Pour abaisser les appuis-tête, vous devez enfoncer le dispositif de blocage situé derrière la tige gauche - voir figure.
Si vous utilisez le coussin intégré pour enfant, réglez l'appuie-tête avec précision afin d'adapter à la tête de l'enfant.

Siège à commande électrique (option)

Préparatifs

Normalement, le siège est réglé lorsque la clé de contact est en position I ou II. Il peut également être réglé dans les 4,5 minutes qui suivent le déverrouillage de la portière avec la clé ou la télécommande. Si la portière est fermée et si la clé de contact n'est pas encore dans le contact, ou si le contact est en position 0, les réglages peuvent être faits dans les 40 secondes qui suivent la fermeture de la portière.

Fonction de mémoire intégrée à la télécommande (option)

La télécommande utilisée pour déverrouiller la voiture enregistre des informations concernant les réglages de siège qui ont été modifiés. Le siège conducteur et les rétroviseurs extérieurs reviennent dans la position sauvegardée lorsque vous déverrouillez à nouveau la voiture avec la même télécommande et lorsque vous ouvrez la porte côté conducteur dans les cinq minutes.

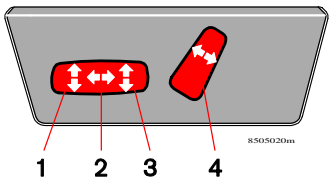

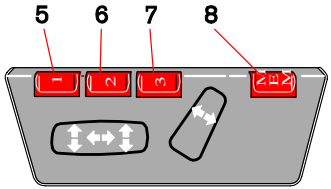

Réglage du siège

Les interrupteurs permettent les réglages suivants :

1. Bord avant du coussin du siège vers le haut/vers le bas
2. Siège vers l'avant/arrière
3. Siège haut/bas
4. Inclinaison du dossier

Le siège peut être manœuvré dans un seul sens à la fois. Les sièges à réglages électriques sont dotés d'un système de protection de surtension qui est activé lorsque le siège est bloqué par un objet quelconque. Si cela se produit, coupez le contact (position 0) et attendez 20 secondes avant de manœuvrer à nouveau le siège.

⚠ ATTENTION !

- Assurez-vous qu'il n'y a aucune obstruction devant, derrière ou sous le siège lors du réglage de la position.
- Vérifiez également que les passagers à l'arrière ne sont pas coincés.
- Pour éviter tout risque de blessure, ne laissez jamais les enfants jouer avec les interrupteurs.

Siège avec fonction mémoire (option)

5. Réglage des sièges et des rétroviseurs extérieurs, programme 1
6. Réglage des sièges et des rétroviseurs extérieurs, programme 2
7. Réglage des sièges et des rétroviseurs extérieurs, programme 3
8. Mémorisation des réglages du siège

Vous pouvez mémoriser jusqu'à trois positions. Après avoir réglé le siège, maintenez la touche MEM (8) enfoncée tout en appuyant sur le bouton (5). Des réglages supplémentaires du siège peuvent être mémorisés à l'aide des boutons de mémoire (6) et (7).

Réglage de position préprogrammée

Enfoncez l'un des boutons de mémoire (5), (6) ou (7) jusqu'à l'arrêt du siège. Pour des raisons de sécurité, le déplacement du siège est interrompu dès que vous relâchez le bouton de réglage.

Arrêt d'urgence

Si, par accident, le siège commence à se déplacer, appuyez sur l'un des boutons pour le stopper.

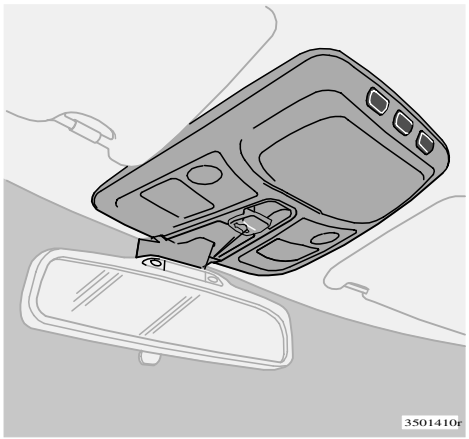

Eclairage général et liseuses avant

Liseuses arrière

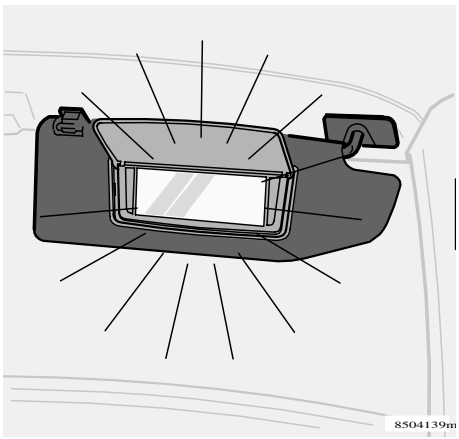

Miroir de courtoisie dans le pare-soleil

Eclairage général

L'éclairage général peut être allumé ou éteint à l'aide du bouton. L'éclairage général s'allume automatiquement* et reste allumé pendant 30 secondes lorsque vous :

- Déverrouillez la voiture de l'extérieur à l'aide de la clé ou de la commande à distance.
- Vous avez coupé le moteur et tourné la clé de contact en position 0.

L'éclairage général s'allume* et reste allumé pendant 10 minutes :

- Dès que l'une des portes est ouverte.

* La fonction dépend de la luminosité et est activée uniquement dans l'obscurité.

L'éclairage s'éteint lorsque :

- Le moteur démarre.
- Vous verrouillez la voiture de l'extérieur à l'aide de la clé ou de la commande à distance.

Pour allumer ou éteindre l'éclairage général dans toutes les situations, il suffit d'appuyer brièvement sur le bouton.
Lorsque vous allumez l'éclairage, il reste allumé pendant 10 minutes.
Pour désactiver la fonction automatique, appuyez sur le bouton pendant plus de 3 secondes. Il vous suffit d'appuyer à nouveau brièvement sur le bouton pour la réactiver.
Il est possible de changer les temps préprogrammés de 30 secondes et 10 minutes. Consultez un concessionnaire Volvo agréé.

Liseuses avant et arrière

Pour allumer ou éteindre les liseuses des sièges avant et arrière, appuyez sur le bouton correspondant. Si elles n'ont pas déjà été éteintes, elles s'éteignent automatiquement au bout de 10 minutes.

Miroir de courtoisie

Déployez le panneau pour allumer les deux ampoules.

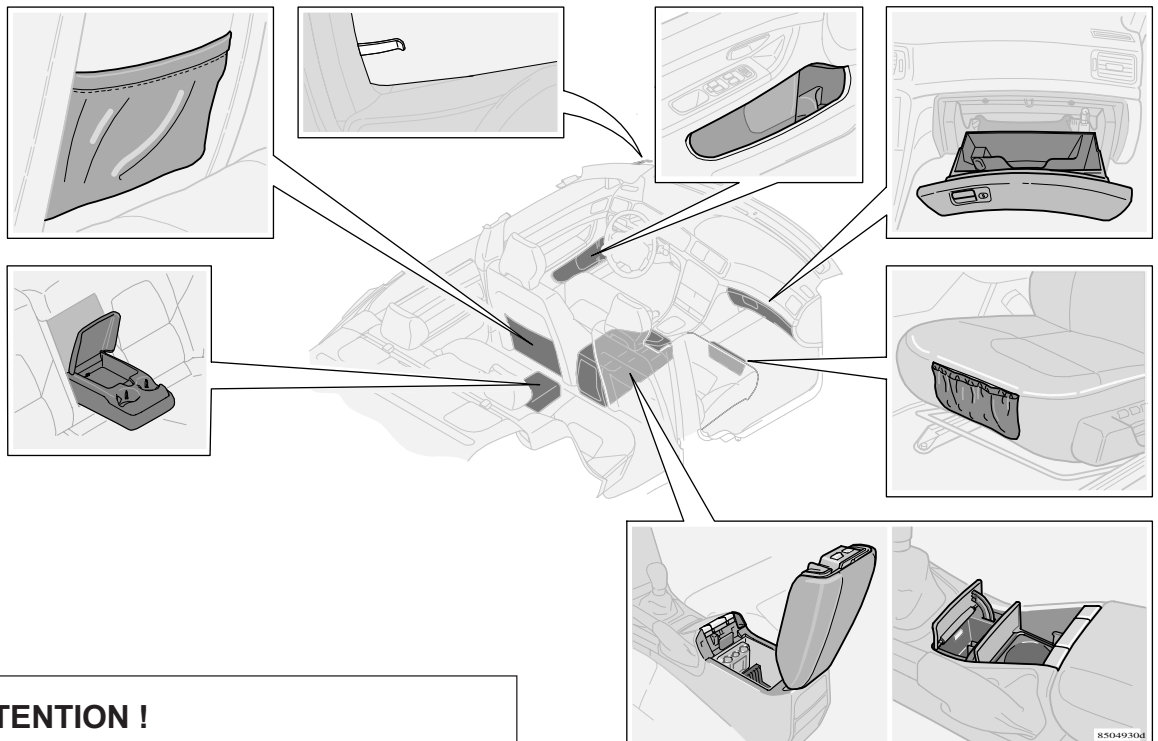

⚠ ATTENTION !

Ne jamais placer (ou laisser dépasser) d'objets durs, pointus ou lourds sur la plage arrière, les compartiments pour cartes et journaux ou tout autre emplacement où ils pourraient provoquer des blessures en cas de freinage brutal. Attachez toujours les objets lourds et volumineux avec l'une des ceintures de sécurité.

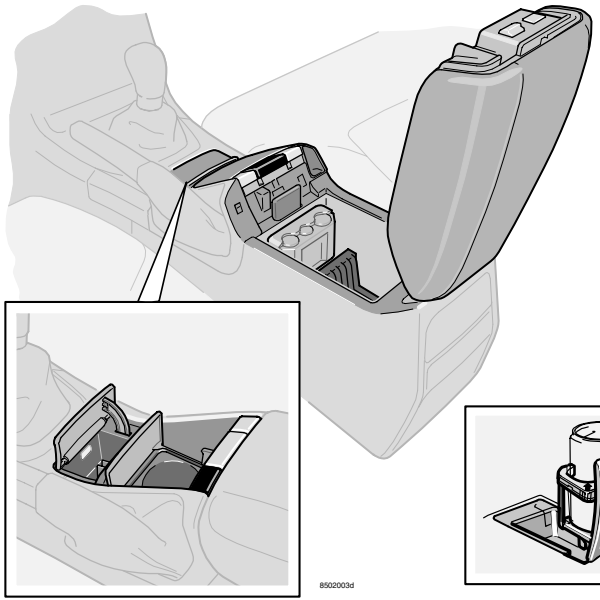

Cendrier (option)

Pour vider les cendriers :
Siège avant : Tirez verticalement sur le cendrier.
Siège arrière : Appuyez sur le cendrier puis sortez-le.

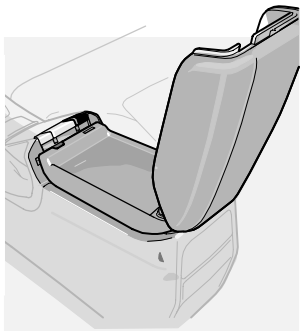

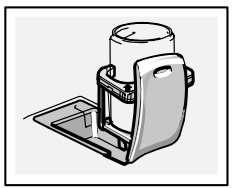

Porte-gobelet (option)

Certains modèles sont équipés d'un porte-gobelet pour les occupants des sièges avant et arrière. Enfoncez le bouton gauche de la console centrale pour déployer le porte-gobelet du conducteur et sur le couvercle sous-jacent pour celui du passager. Pour replier le porte-gobelet passager, appuyez sur ses côtés - comme indiqué par les flèches visibles sur le porte-gobelet. Vous pouvez également utiliser les compartiments de la console centrale pour y ranger des cassettes ou autres.

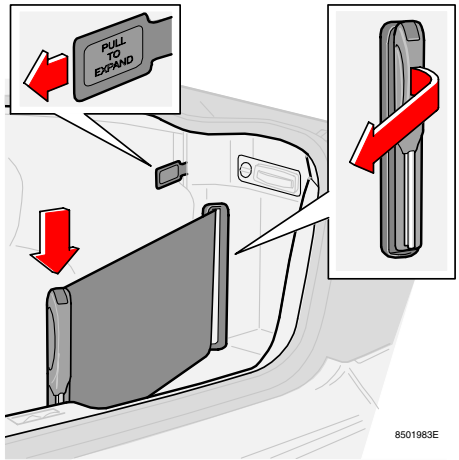

Sangle dans le compartiment à bagages (option)

La sangle vous permet d'arrimer des objets de poids modéré, par ex. des sacs à provisions, des valises, etc. Tirez la sangle. Elle dispose d'un blocage et fonctionne comme une ceinture de sécurité. Tirez sur la patte de dégagement pour sortir la sangle de sa position bloquée et pour pouvoir la tirer encore. La sangle tirée peut être fixée dans deux positions. Un déclic doit se faire entendre lorsque vous fixez la sangle dans l'une des positions.

NOTE ! Si le compartiment à bagages comporte un tapis plastique supplémentaire montant sur les côtés, découpez y vous-même une fente afin que la sangle puisse glisser aisément.

Roue de secours, Triangle de signalisation

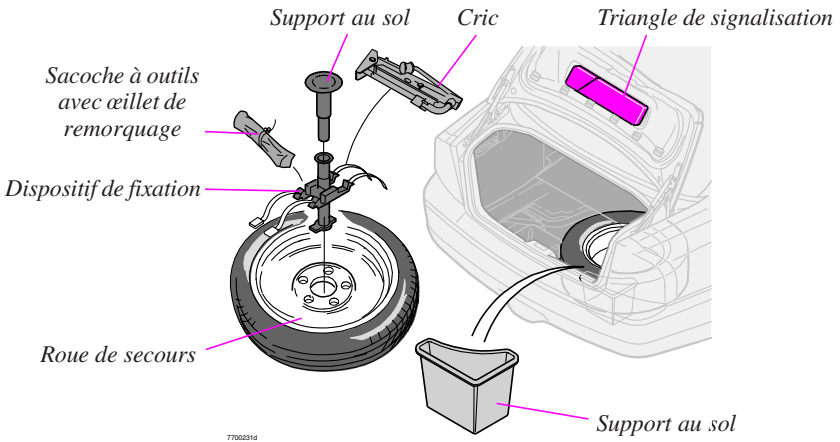

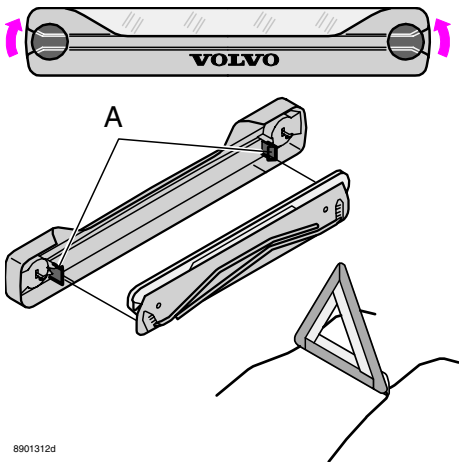

Roue de secours, outils, cric

La roue de secours, les outils et le cric se trouvent sous le plancher du compartiment à bagages. Pour retirer la roue de secours, procédez comme suit :

- Repliez le fond du coffre vers l'intérieur de la voiture.
- Retirez le support au sol situé dans la fixation de la roue de secours. Pour les voitures équipées d'une roue de secours « Temporary Spare », notez la présence d'un autre support au sol dans le coin arrière gauche du coffre. Tirez verticalement sur celui-ci pour pouvoir sortir la roue plus facilement.
- Sortez le cric et la sacoche d'outillage.
- Dévissez la fixation et sortez la roue de secours.
- Revissez et fixez toujours dans le sens inverse. Veillez à ce que la roue de secours soit fixée de manière stable et à ce que le cric et la sacoche d'outillage soient correctement arrimés à l'aide de la bande de la fixation de roue de secours.

Triangle de signalisation (certains pays)

Suivez les réglementations en vigueur concernant les triangles de signalisation du pays dans lequel vous vous trouvez. Pour utiliser le triangle de signalisation, procédez comme suit :

- Tournez les deux vis de fixation en position perpendiculaire.
- Libérez doucement le fourreau et le triangle.
- Libérez le triangle du fourreau (A).
- Déployez les quatre pieds du triangle.
- Déployez les deux côtés rouges du triangle.
- Placez le triangle en tenant compte de la situation et de la circulation.

Après utilisation :

- Pliez et rangez le triangle dans l'ordre inverse.
- Veillez à ce que le triangle et le fourreau soient correctement fixés dans la porte du coffre.

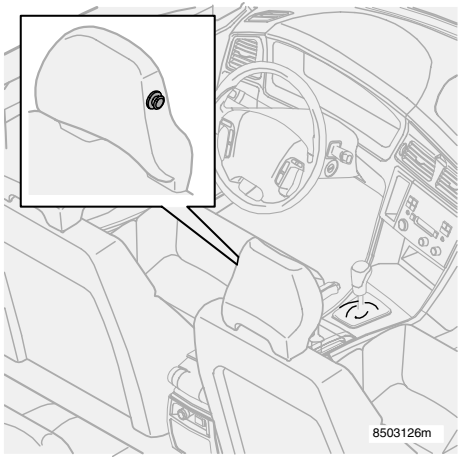

Porte-veste

Le porte-veste n'est prévu que pour des vêtements légers.

Porte-gobelet de l'accoudoir, banquette arrière

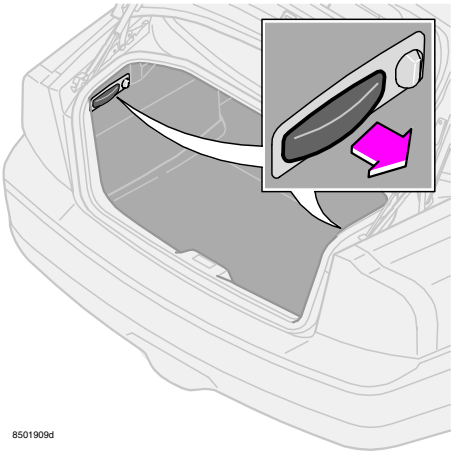

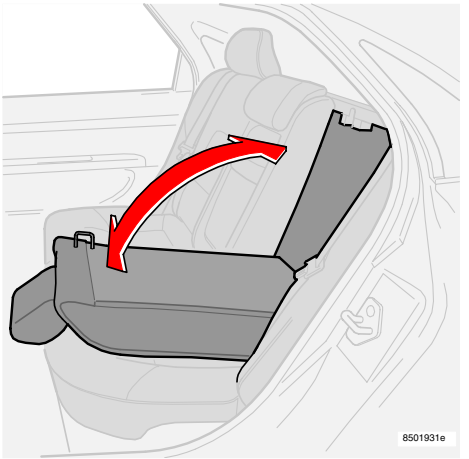

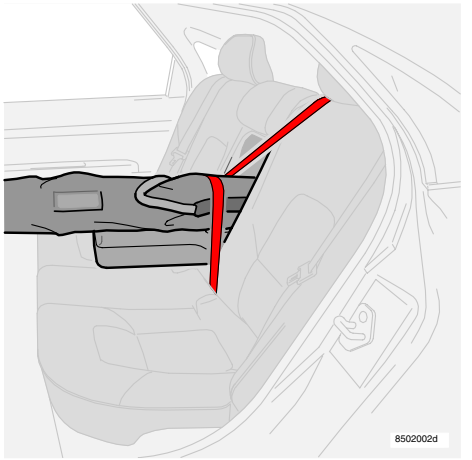

Fixez toujours une charge !

Rabattement des dossiers de banquette

Pour transporter plus facilement un objet long, vous pouvez rabattre un ou deux dossiers de la banquette. Pour cela, tirez sur la ou les poignées du coffre. Redressez au besoin le ou les appuis-tête. Abaissez ensuite le dossier. Ajustez au besoin la position de l'appuie-tête central. Après avoir redressé les dossiers, assurez-vous qu'ils sont correctement fixés et verrouillés.

Chargement de skis

Le dossier droit est pourvu d'une trappe vous permettant de charger des objets longs (skis, planches, etc.). Pour ouvrir cette trappe, abaissez tout d'abord le dossier droit. Libérez ensuite la trappe en relevant sa réglette tout en abaissant la trappe. Redressez le dossier en laissant la trappe ouverte.

NOTE ! Si votre voiture est équipée d'un coussin intégré pour enfant, rabattez-le d'abord !

⚠ ATTENTION !

Fixez toujours une charge. Dans le cas contraire, elle risque de pénétrer dans l'habitacle en cas de freinage brutal et de blesser les passagers. Couvrez les bords coupants avec quelque chose de moelleux. Coupez le moteur et serrez le frein à main pendant le chargement et le déchargement des objets longs! Sinon, la charge risque de buter contre le levier ou le sélecteur de vitesses, engager un rapport et mettre la voiture en mouvement.

Serrures et alarme

Portes et serrures 74

Verrouillage et déverrouillage 75

Remplacement de la batterie 76

Par faible luminosité, Serrures à pêne dormant 77

Verrouillage de sécurité enfant, Verrouillage de service 78

Alarme 79

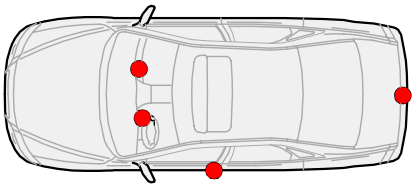

Clé principale
Cette clé commande toutes les serrures

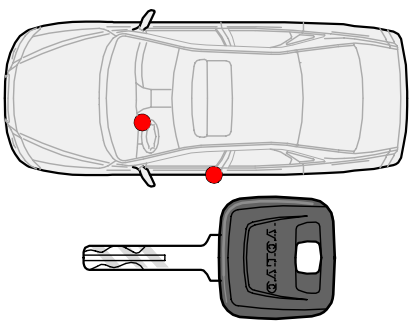

Clé de service*
Pour la porte du conducteur, l'interrupteur de contact et le blocage du volant uniquement.

8302189d

*: selon les pays

Clés, Antidémarrage électronique

Votre voiture est livrée avec deux clés principales et une clé de service*. L'une des clés principales est repliable et équipée d'une télécommande intégrée.

Perte d'une clé
Si vous perdez l'une de vos clés, apportez les autres clés à un atelier Volvo agréé. Par mesure de protection antivol, le code de la clé perdue est effacé du système et les autres clés doivent être ré-encodées dans le système. Les numéros de code mécaniques des clés figurent sur une étiquette séparée fournie avec les clés. Conservez cette étiquette en lieu sûr. Pour commander de nouvelles clés, remettez l'étiquette à votre concessionnaire Volvo. Il est possible de programmer et d'utiliser jusqu'à six télécommandes/clés.

Antidémarrage
Les clés sont équipées de puces codées. Le code doit être identique à celui du récepteur de l'interrupteur de contact. La voiture ne démarrera que si vous utilisez la bonne clé et le bon code.

Clés de contact et immobiliseur électronique
La clé de contact ne doit pas être accrochée avec d'autres clés ou objets métalliques sur un même porte-clés. L'immobiliseur électronique pourrait être activé par mégarde et la voiture ne pourrait alors être démarrée.

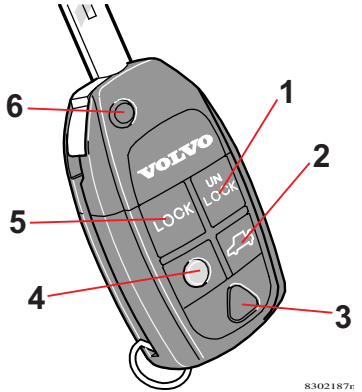

8302187r

1. Déverrouillage 2. Ouverture du hayon
3. Fonction d'alarme 4. Eclairage de sécurité
5. Verrouillage 6. Replier/ouvrir la clé

Fonctions de la télécommande

1. Déverrouillage
Appuyez une fois sur le bouton (1) pour déverrouiller toutes les portières, le coffre et la trappe à carburant.

2. Hayon arrière
Appuyez deux fois sur le bouton (2) pour ne déverrouiller que le coffre.

3. Fonction d'alarme
La fonction d'alarme peut être utilisée pour attirer l'attention en situation d'urgence. Si le bouton rouge (3) est maintenu enfoncé durant au moins 3 secondes ou est pressé deux fois dans le même

intervalle de temps, les clignotants et l'avertisseur sonore sont activé. L'alarme de panique peut être désactivée à l'aide de n'importe lequel des boutons de la télécommande ou automatiquement après 25 secondes.

4. Eclairage de sécurité
Quand vous approchez de votre voiture, procédez de la façon suivante :

Appuyez sur le bouton jaune (4) de la télécommande.

L'éclairage de l'habitacle, les feux de position, l'éclairage de la plaque d'immatriculation et l'éclairage des rétroviseurs extérieurs (option) s'allument. Si une remorque est fixée à la voiture, ses feux s'allument également. Ces éclairages restent allumés 30, 60 ou 90 secondes. Vous pouvez faire régler cette durée à votre convenance dans un atelier Volvo agréé.

Pour couper l'éclairage de sécurité : appuyez de nouveau sur le bouton jaune.

5. Verrouillage
Le bouton (5) vous permet de verrouiller toutes les portes, le hayon arrière et la trappe du réservoir de carburant, avec un délai de 10 minutes environ pour cette dernière.

6. Replier/ouvrir la clé
Pour replier la clé, appuyez sur le bouton (6) et repliez la partie métallique dans le clavier.
La clé repliable s'ouvre automatiquement d'une simple pression sur ce bouton.

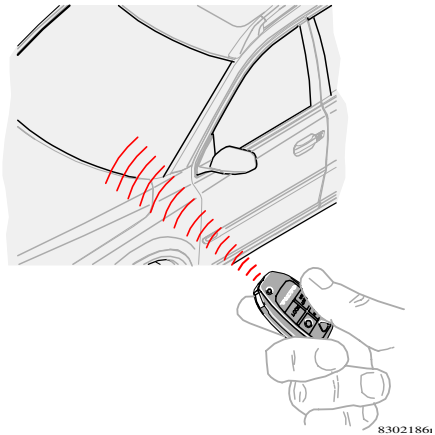

Verrouillage et déverrouillage des serrures depuis l'extérieur

La clé principale ou sa télécommande permettent de verrouiller ou de déverrouiller simultanément toutes les portes et le hayon arrière depuis l'extérieur. Les boutons de verrouillage et les poignées de portes sont alors libérés.
La clé principale ou sa télécommande permettent de déverrouiller simultanément toutes les portes et le hayon arrière depuis l'extérieur.
Si vous verrouillez de l'extérieur, le bouchon de la jauge à essence verrouille au bout de 10 minutes.

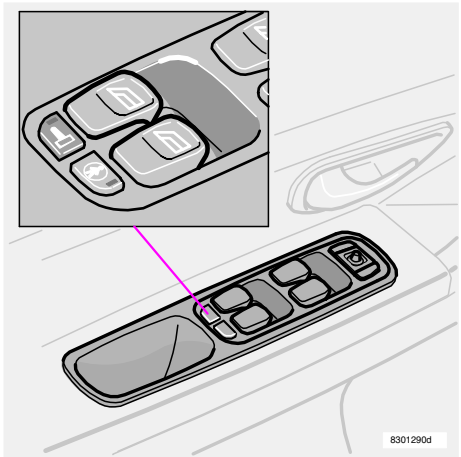

Verrouillage et déverrouillage des serrures depuis l'intérieur

Tous les portes, porte de coffre incluse, peuvent être verrouillées et déverrouillées simultanément à l'aide des interrupteurs situés dans le panneau de porte (uniquement si le véhicule est ouvert avec la clé principale).
De plus, chaque portière peut être verrouillée avec le bouton de verrouillage et déverrouillée en l'ouvrant à l'aide de la poignée.
La situation ci-dessus est valable, tant que vous n'avez pas verrouillé la voiture de l'extérieur !

Verrouillage automatique

Si aucune des portes ni le hayon est ouvert dans les deux minutes qui suivent le déverrouillage **de l'extérieur avec la commande à distance**, toutes les serrures sont automatiquement reverrouillées. Cette fonction permet de verrouiller la voiture si vous avez oublié de le faire.
Pour les voitures équipées d'une alarme, voir page 79.

NOTE ! Si vous avez ouvert le coffre à l'aide de la commande à distance, il ne peut pas se reverrouiller automatiquement.

Verrouillage automatique (option)

Les portières sont automatiquement verrouillées lorsque la vitesse de la voiture dépasse 7 km/h et restent verrouillées jusqu'à ce qu'une portière soit ouverte de l'intérieur ou déverrouillée à l'aide de l'un des boutons de verrouillage central.

Déverrouillage/verrouillage du coffre avec télécommande

Procédez ainsi pour ne déverrouiller que la porte du coffre:

- Appuyez deux fois sur le bouton de couvercle de coffre de la télécommande. Le couvercle de coffre est déverrouillé et s'ouvre légèrement.

Si toutes les portes sont verrouillées lorsque vous refermez le coffre, ce dernier est automatiquement verrouillé.

Déverrouillage du hayon avec la clé principale

En général, vous verrouillez/déverrouillez le hayon en verrouillant/déverrouillant la voiture avec la clé (dans la porte conducteur) ou la commande à distance. Pour déverrouiller, appuyez **calmement** 2 fois sur le bouton de la commande à distance en moins de 3 s ou actionnez le dispositif d'ouverture du hayon. Ouvrir le hayon avec la clé principale est une mesure de secours (télécommande défectueuse ou voiture non-alimentée en tension). Procédez comme suit : Insérez la clé dans la partie supérieure ou inférieure du bouchon situé dans la serrure. Tournez vers le haut ou le bas et libérez le bouchon. Déverrouillez ensuite le hayon.

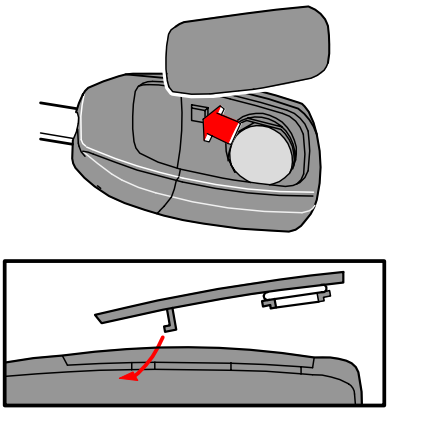

Remplacement de la batterie

S'il arrive fréquemment que les serrures ne réagissent pas aux signaux de la commande à distance à une distance normale, faites remplacer la pile lors du prochain intervalle de service ou dans les deux semaines.

- Retirez le couvercle en soulevant délicatement le bord arrière avec un petit tournevis.
- Remplacez la pile (type CR 2032, 3 volts), en orientant le pôle positif vers le haut. Evitez de toucher la pile et ses surfaces de contact avec vos doigts.
- Replacez le couvercle. Assurez-vous que le joint en caoutchouc est correctement installé et en bon état afin d'éviter les infiltrations d'eau.
- Apportez la pile usagée à un garage Volvo qui se chargera de sa mise au rebut tout en respectant l'environnement.

Par faible luminosité

Eclairage de sécurité

Lorsque **vous vous approchez de votre** voiture, procédez comme suit :

- Appuyez sur le bouton jaune de votre commande à distance.

L'éclairage de l'habitacle s'allume, feux de position/feux de stationnement, l'éclairage de plaque d'immatriculation et les lampes de rétroviseurs extérieurs (certains modèles).

Serrures à pêne dormant*

Votre voiture dispose d'une position de verrouillage à pêne dormant spéciale qui empêche d'ouvrir les portes de l'intérieur si elles sont verrouillées. Les serrures à pêne dormant ne peuvent être activées que de l'extérieur en verrouillant la porte conducteur à l'aide de la clé ou de la commande à distance. Toutes les portières doivent être fermées pour pouvoir activer les serrures à pêne dormant.
Il est désormais impossible d'ouvrir les portes de l'intérieur. La voiture ne peut être déverrouillée que de l'extérieur, par la porte conducteur à l'aide de la commande à distance (uniquement applicable si la voiture est équipée de serrures à pêne dormant).
Il n'est pas possible d'ouvrir la voiture en manipulant les boutons des portes de l'extérieur.
Les serrures à pêne dormant sont activées 25 secondes après la fermeture des portières.

> ⚠ **ATTENTION !**
>
> Ne laissez jamais quelqu'un dans la voiture sans avoir désactivé les serrures à pêne dormant.

* Certains pays

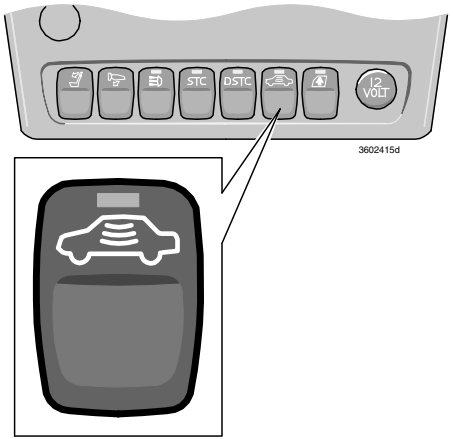

Désactivation des serrures à pêne dormant

Si vous souhaitez verrouiller les portes de l'extérieur si un passager souhaite rester dans la voiture, vous avez la possibilité de désactiver les serrures à pêne dormant. Pour cela, appuyez sur le bouton situé dans la console centrale, entre le moment de placer la clé de contact en position II et le moment de verrouiller la voiture, ou bien jusqu'à ce que la console centrale ne reçoive plus de courant. La DEL du bouton s'allume jusqu'au verrouillage de la voiture avec la clé ou la commande à distance. Un message reste affiché tant que la clé reste dans la serrure de contact. La position bloquée est maintenant désactivée. Lorsque le contact est mis, les serrures à pêne dormant sont automatiquement activées.

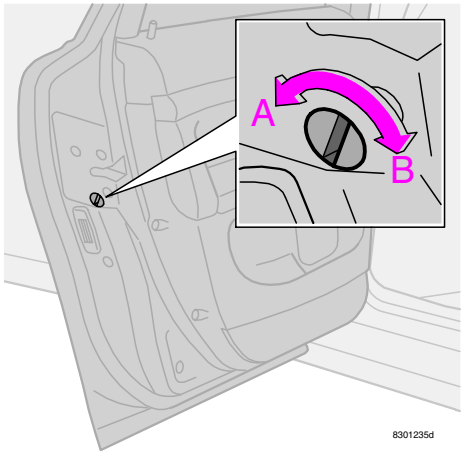

Commande de la sécurité pour enfants - porte arrière gauche

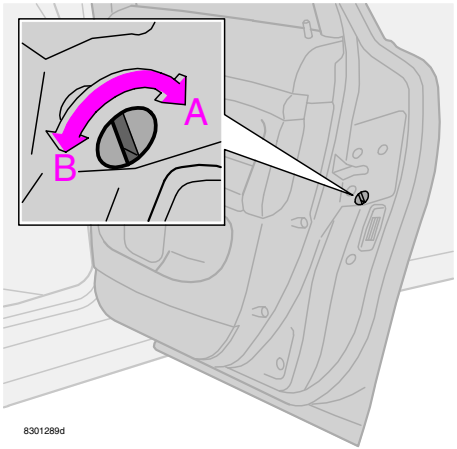

Commande de la sécurité pour enfants - porte arrière droite

Verrouillage de sécurité enfant mécanique – portières arrière

Les commandes du dispositif de sécurité pour enfants se trouvent sur le bord arrière des portes arrière et ne sont accessibles qu'après ouverture de la porte. Servez-vous de la clé de contact pour pivoter la sécurité afin de l'activer ou de la désactiver.

A Impossible d'ouvrir les portes de l'intérieur (loquet tourné vers l'extérieur).

B Les portes peuvent être ouvertes de l'intérieur (loquet tourné vers l'intérieur).

> ⚠ **ATTENTION !**
>
> N'oubliez pas qu'en cas d'accident, les passagers assis à l'arrière ne peuvent pas ouvrir les portes de l'intérieur si la sécurité-enfant est activée. **Conservez les loquets sortis lorsque la voiture roule**! En cas d'accident, le personnel de secours peut ainsi rapidement pénétrer dans la voiture **depuis l'extérieur**.

* Certains pays

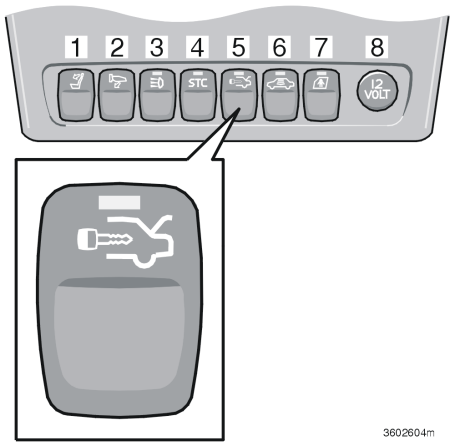

Verrouillage de service*, couvercle de coffre

Cette fonction a été conçue pour être utilisée lorsque vous devez faire réviser la voiture ou lorsque vous laissez un employé d'hôtel garer votre voiture, etc. La clé de service est laissée au personnel qui peut ouvrir et conduire la voiture mais ne peut accéder au compartiment à bagages (ou à la boîte à gants si elle est verrouillée avec la clé principale).

Pour activer le verrouillage de service :

- Mettez la clé principale dans la position II.
- Enfoncez le bouton. Une diode s'allume dans le bouton lorsque la fonction est activée et un message est affiché à l'écran.

Pour désactiver le verrouillage de service :

- Mettez la clé principale en position II et enfoncez à nouveau le bouton.

Système d'alarme (en option)

Lorsque l'alarme est activée, elle commande en permanence tous les points d'alarme. L'alarme est activée si :

- le capot est ouvert
- la porte de coffre est ouvert.
- une portière est ouverte.
- l'interrupteur de clé de contact est forcé ou une clé non conforme y est insérée.
- un mouvement est détecté dans l'habitacle (lorsque la voiture est équipée d'un détecteur de mouvement, en option).
- la voiture est soulevée ou remorquée (lorsqu'elle est équipée d'un capteur de basculement, en option).
- le câble de batterie est débranché.
- quelqu'un essaie de débrancher l'alarme.

Activation de l'alarme

Appuyez sur le bouton LOCK de la commande à distance. Les clignotants de la voiture clignotent pendant un moment pour confirmer que l'alarme est activée et que **toutes les portières** sont fermées. Dans certains pays, la clé ou l'interrupteur situé(e) dans la porte conducteur permet également d'activer l'alarme de la voiture.

Activation automatique de l'alarme

Dans certains pays (Belgique, Israël, etc.), l'alarme est activée un certain temps après l'ouverture et la fermeture de la portière du conducteur, sans qu'il y ait eu verrouillage.

Désactivation de l'alarme

Appuyez sur le bouton UNLOCK de la commande à distance. Les clignotants de la voiture émettent deux longs clignotements pour confirmer que l'alarme est désactivée. Dans certains pays, l'alarme peut également être désactivée à l'aide de la clé.

Désactivation du signal d'alarme

Pour désactiver le signal émis par l'alarme, appuyez sur le bouton UNLOCK de la commande à distance. Les clignotants clignotent deux fois pour confirmer la désactivation du signal d'alarme.

Signaux d'alarme

Le signal d'alarme est émis par une sirène dotée d'une batterie de réserve. Le signal est émis pendant 25 secondes.

Lorsque l'alarme se déclenche, les indicateurs de direction clignotent pendant 5 minutes ou jusqu'à la désactivation de l'alarme comme indiqué ci-dessus.

Réactivation automatique de l'alarme

Si les portes latérales ou le hayon du coffre à bagages ou la porte arrière ne s'ouvrent pas dans les deux minutes qui suivent la désactivation de l'alarme, et que la voiture a été verrouillée avec la télécommande, le véhicule la réactive automatiquement. La voiture est également verrouillée dans le même temps. Cette fonction vous permet d'éviter de laisser votre voiture avec l'alarme désactivée involontairement.

Témoin indiquant l’état de l’alarme

Une lampe témoin (DEL) située dans la partie supérieure du tableau de bord donne une description de l’état du système d’alarme :

- La DEL est éteinte : l’alarme est désactivée.
- Le témoin clignote une fois toutes les deux secondes : L’alarme est activée.
- La DEL clignote rapidement après la désactivation de l’alarme et avant la mise du contact : l’alarme s’est déclenchée.
- Lorsqu’une panne est survenue dans le système d’alarme, un message apparaît et donne les instructions appropriées pour la réparer.

IMPORTANT !

N’effectuez aucune réparation ou modification sur les composants du système d’alarme vous-même. Cela peut modifier les termes du contrat d’assurance.

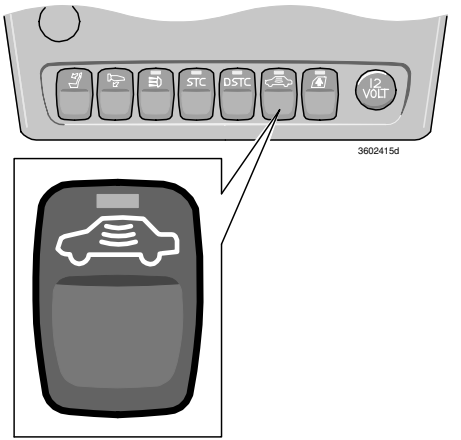

Désactivation temporaire des capteurs

Pour éviter un déclenchement intempestif de l’alarme si on laisse un chien à l’intérieur, ou si on se trouve sur un bateau, il est possible de désactiver temporairement les détecteurs de mouvement et de basculement. Pour cela, appuyez sur le bouton situé dans la console centrale, entre le moment de placer la clé de contact en position II et le moment de verrouiller la voiture, ou bien jusqu’à ce que la console centrale ne reçoive plus de courant. La DEL du bouton s’allume jusqu’au verrouillage de la voiture avec la clé ou la commande à distance. Un message reste affiché tant que la clé reste dans la serrure de contact. Lorsqu’on rallume le contact la fois suivante, les capteurs sont réactivés.
Si votre voiture est équipée de serrures à pêne dormant, celles-ci sont automatiquement activées. Voir page 77.

Test du système d’alarme

Test du détecteur de mouvement de l’habitacle :

1. Ouvrir toutes les vitres.
2. Activez l’alarme. La DEL clignote alors lentement.
3. Attendre 30 secondes.
4. Testez le détecteur de mouvement dans l’habitacle en levant un sac ou similaire d’un coussin de siège. L’alarme doit retentir et clignoter.
5. Désactiver l'alarme en déverrouillant à l'aide de la télécommande.

Test des portières :

1. Activer l’alarme.
2. Attendre 30 secondes.
3. Débloquez avec la clé côté conducteur.
4. Ouvrez une des portières. Le système d’alarme doit alors s’activer.
5. Répétez le test pour l’autre portière.
6. Désactiver l'alarme en déverrouillant à l'aide de la télécommande.

Contrôle de capot moteur :

1. S’asseoir dans la voiture et désactiver le détecteur de mouvement selon la page 80.
2. Activer l’alarme, tout en restant assis dans la voiture et en ayant verrouillé les portes avec le bouton marqué « lock » sur la télécommande.
3. Attendre 30 secondes.
4. Ouvrez le capot avec la poignée située sous le tableau de bord. L’alarme doit se déclencher.
5. Désactiver l'alarme en déverrouillant à l'aide de la télécommande.

Contrôle de hayon :

1. Activer l’alarme.
2. Attendre 30 secondes.
3. Débloquez avec la clé côté conducteur.
4. Ouvrir le hayon : l’alarme doit alors retentir.
5. Désactiver l'alarme en déverrouillant à l'aide de la télécommande.

Si le système d’alarme ne fonctionne pas correctement, laissez votre concessionnaire Volvo examiner la voiture.

Démarrage et Conduite

Démarrage du moteur 84

Conduite économique 85

Boîte de vitesses manuelle 87

Boîte de vitesses automatique 88

Transmission intégrale (AWD) 90

Châssis actif FOUR-C 91

Aide au stationnement 92

Remorquage 94

Démarrage forcé 95

Conduite avec une remorque 96

Crochet d'attelage 98

Adaptation du faisceau d'éclairage 103

BLIS (Blind Spot Information System) 106

Ravitaillement en carburant

Le bouchon de réservoir se trouve derrière un volet, sur l'aile arrière droite.
Lorsque la température extérieure est élevée, il se peut qu'il y ait une surpression dans le réservoir de carburant. Ouvrez doucement le bouchon de remplissage. Ne pas remplire le réservoir de carburant à rasbord. **Nous recommandons de cesser le remplissage après le première arrêt du pistolet de la pompe à carburant !** Trop de carburant dans le réservoir peut faire déborder ce dernier en cas de fortes températures !
Après avoir fait le plein, remettez le bouchon et tournez jusqu'à ce que vous entendiez un ou plusieurs déclics.

Ouverture de la trappe du réservoir de carburant

La trappe à essence n'est pas verrouillée et peut s'ouvrir lorsque la voiture est en position déverrouillée.

NOTE ! Lors du verrouillage de la voiture de l'extérieur, la trappe du réservoir est verrouillée après 10 minutes.

Démarrage du moteur (essence)

1 Serrez le frein de stationnement (frein à main).
2 **Boîte automatique :** Sélecteur de vitesse en position P ou N.
Boîte manuelle : Sélecteur de vitesse au point mort et pédale d'embrayage complètement relâchée. Cela est particulièrement important par temps très froid.
3 Tournez la clé de contact en position de démarrage. Si le moteur ne démarre pas dans les 5 à 10 secondes, relâchez la clé et essayez à nouveau.

Ravitaillement en carburant

NOTE ! N'ajoutez jamais d'additifs vous-même à moins qu'un concessionnaire Volvo ne vous l'ait expressément recommandé.

⚠ ATTENTION !

Coupez toujours votre téléphone portable lors du remplissage du réservoir de carburant. En effet, le signal d'appel peut causer des étincelles qui ris-queraient d'enflammer les vapeurs d'essence et de causer un incendie ou des blessures corporelles.

IMPORTANT !

Le carburant utilisé pour les voitures à essence doit toujours être "sans plomb" afin d'éviter d'endommager le catalyseur.

Démarrage du moteur (Diesel)

1 Serrez le frein de stationnement (frein à main).
2 **Boîte automatique :** Sélecteur de vitesse en position P ou N.
Boîte manuelle : Sélecteur de vitesse au point mort et pédale d'embrayage complètement relâchée. Cela est particulièrement important par temps très froid.
3 Tournez la clé de contact en position de conduite. Un symbole de contrôle dans le combiné d'instruments s'allume pour indiquer que le préchauffage du moteur est en cours. Tournez la clé en position de démarrage lorsque le symbole s'éteint.

Remplissage de gazole

A basses températures (-5 °C - -40 °C), de la paraffine risque de se former dans le gazole et provoquer des démarrages difficiles. Veillez à utiliser un gazole « hiver » pendant cette période de l'année.

NOTE ! Sur certains moteurs et en fonction de la température du moteur au moment du démarrage, le régime de ce dernier est pendant un cours instant supérieur au régime normal. Ceci est dû aux efforts entrepris par Volvo pour réduire les émissions de gaz d'échappement, en donnant plus rapidement la température optimale au catalyseur.

Anticipez toujours lorsque vous êtes au volant

Anticipation, souplesse et adaptation de son style de conduite à chaque situation sont autant de facteurs pour rouler plus économiquement.

Gardez les points suivants à l'esprit :

- Chauffez le moteur le plus rapidement possible ! Autrement dit : ne laissez pas le moteur tourner au ralenti, mettez-le en route le plus vite possible en le conduisant aussitôt en légère charge.
- Un moteur froid consomme en effet davantage qu'un moteur chaud.
- Evitez les trajets trop courts durant lesquels le moteur n'a pas le temps de monter en température.
- Conduisez en souplesse ! Evitez les fortes accélérations et les freinages brusques.
- Evitez de charger inutilement votre voiture.
- Ne roulez pas avec des pneumatiques d'hiver sur route découverte et sèche.
- Enlevez le porte-bagages si vous ne l'utilisez pas.
- N'ouvrez pas inutilement les vitres latérales.

Nouvelle voiture - route glissante

La conduite sur route glissante se présente de différentes façons selon que votre voiture est équipée d'une boîte de vitesse manuelle ou automatique. Entraînez-vous à la conduite sur route glissante dans des conditions sécurisées, afin de savoir comment réagit votre nouvelle voiture.

Ne surchargez pas la batterie

Les fonctions électriques de la voiture déchargent plus ou moins la batterie.

Évitez de laisser la clé de contact en position II lorsque le moteur est arrêté.

Laissez plutôt la clé de contact en position I. La consommation électrique sera alors réduite. La prise 12 V du compartiment à bagages délivre du courant même lorsque la clé de contact est retirée.

Exemples de fonctions à forte consommation de courant :

- ventilateur d'habitacle
- essuie-glace
- installation Audio
- feux de stationnement

Prêtez attention aux différents accessoires qui surchargent le système électrique.

N'utilisez pas les fonctions qui consomment beaucoup de courant lorsque le moteur est arrêté. Si la tension de la batterie est faible, un message s'affiche à l'écran du combiné d'instruments. Le message restera affiché jusqu'à ce que le moteur ait démarré. La fonction d'économie d'énergie coupe certaines fonctions ou réduit la charge sur la batterie, par ex. en réduisant la vitesse du ventilateur d'habitacle ou en abaissant le volume du système audio.

Rechargez la batterie avec le moteur.

Ne pas faire surchauffer votre moteur ni le système de refroidissement

Dans certaines conditions, par exemple sur terrain pentu ou avec une forte charge, il y a un risque de surchauffe du moteur et du système de refroidissement, en particulier par temps chaud.

Pour éviter une telle surchauffe du système de refroidissement :

- Maintenir une vitesse faible si vous tirez une remorque sur une route en pente montante et longue.
- Eteindre la climatisation.
- Eviter de faire tourner le moteur au ralenti.
- Ne pas éteindre le moteur immédiatement lorsque vous vous arrêtez ou après une conduite à un rythme soutenu.
- Retirer les projecteurs supplémentaires se trouvant devant la calandre par temps très chauds.

Pour éviter une surchauffe du moteur :

Ne pas dépasser le régime de 4 500 tr/min si vous tirez une remorque ou une caravane sur route accidentée : la température de l'huile moteur peut devenir trop élevée.

Boîte de vitesses automatique

Système adaptatif

La boîte de vitesses est commandée par ce que nous appelons un système adaptatif qui enregistre continuellement le comportement de la boîte de vitesses. Il perçoit le mode de changement de vitesse pour des changements de vitesse optimaux.

Fonction Lock-up

Les rapports disposent d'une fonction Lock-up (verrouillage des rapports) qui améliore l'efficacité du frein moteur et permet de diminuer la consommation de carburant.

Systèmes de sécurité

Les voitures équipées d'une boîte automatique disposent de systèmes de sécurité spécifiques:

Blocage de la clé de contact - Keylock

Le sélecteur de vitesses doit se trouver en position P avant de pouvoir retirer la clé du contact. La clé est bloquée dans toutes les autres positions.

Position de stationnement (P)

Véhicule immobile avec moteur qui tourne : Enfoncez la pédale de frein tout en mettant le sélecteur de vitesse dans une autre position.

Blocage électrique de changement de vitesses - Shiftlock

Position de stationnement (P)

Afin de pouvoir sortir le sélecteur de la position P, la clé de contact doit être en position I ou II et la pédale de frein doit être enfoncée.

Position de point mort (Position N)

Afin de pouvoir sortir le sélecteur de la position N, la clé de contact doit être en position I ou II et la pédale de frein doit être enfoncée.

Démarrage à froid

En cas de démarrage par temps froid, il se peut que le passage des rapports soit parfois un peu dur. Cela est dû à la viscosité de l'huile de boîte de vitesses à basse température. Pour **réduire** les émissions de gaz d'échappement, le passage des vitesses se fait plus lentement en cas de démarrage à basses températures.

Lorsque le moteur est froid, le passage des vitesses se fait à régime plus élevé que d'habitude. Le pot catalytique atteint ainsi sa température optimale plus rapidement.

"Kick-down"

Lorsque vous appuyez à fond sur la pédale d'accélérateur, une fois la position dite "de pleine accélération" passée, le rapport inférieur est automatiquement engagé. Cela s'appelle un rétrogradage kick-down.
Lorsque vous atteignez le régime maximal pour ce rapport ou que vous relâchez l'accélérateur en raison de la position "kick-down", le rapport supérieur est automatiquement engagé.
La fonction kick-down est utilisée lorsqu'une accélération maximale est nécessaire, lors d'un dépassement par exemple.
Le programme de gestion de la boîte de vitesses automatique est muni d'une protection contre les rétrogradages qui entraîneraient un surrégime.

La fonction Kick-down ne peut être employée lorsque les positions manuelles* sont employées. Repassez en mode automatique D.

* Concerne Geartronic

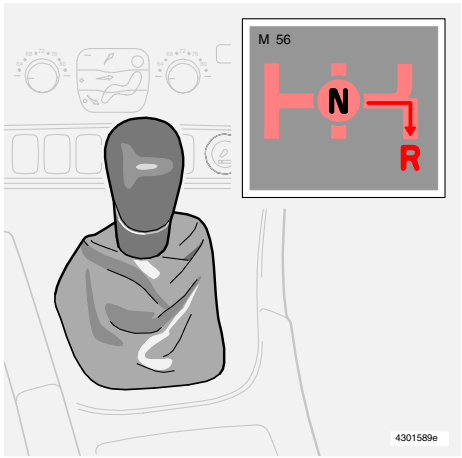

Positions de vitesse, boîte manuelle

Appuyez à fond sur la pédale d'embrayage à chaque changement de vitesse. Enlevez votre pied de la pédale d'embrayage entre les changements de vitesse. Respectez l'ordre de changement des vitesses.
Utilisez le plus souvent possible le rapport le plus élevé possible afin de garantir une économie de carburant optimale.

Blocage de marche arrière

N'engagez la marche arrière que lorsque la voiture est immobile.
Pour passer en marche arrière, placez d'abord le levier au point mort (entre la 3ème et la 4ème vitesse). Le dispositif de blocage empêche de sélectionner la marche arrière directement à partir de la 5ème vitesse.

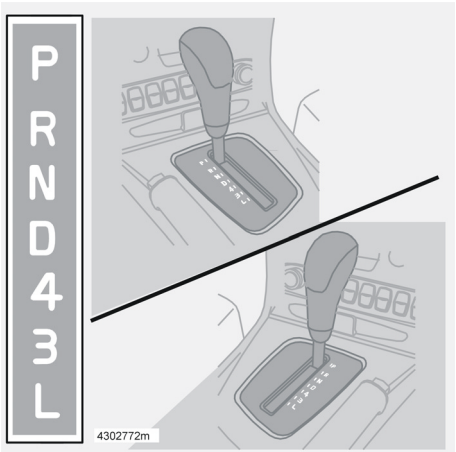

Positions du sélecteur de vitesse

P – Parking

Sélectionnez cette position lorsque vous souhaitez démarrer ou garer votre voiture.
Votre voiture doit être immobile lorsque vous sélectionnez la posisition P.
La boîte de vitesses est alors bloquée mécaniquement. Serrez toujours le frein de stationnement lorsque vous êtes en stationnement.

R – Position de marche arrière

Lorsque le levier est en position R, votre voiture doit être immobile !

N – Position neutre

La position N correspond au point mort. Le moteur peut être démarré, mais aucune vitesse n'est engagée. Lorsque la voiture est à l'arrêt et que **le sélecteur de vitesse est en position N,** serrez le frein de stationnement.

D – Position de conduite

La position D correspond à la position de conduite normale. Le sélecteur de vitesse passe automatiquement les vitesses en fonction de la pression sur la pédale de gaz et de la vitesse. Votre voiture doit être à l'arrêt lorsque vous passez de la position R à la position D.

4 – Quatre premiers rapports de vitesse

Les passages de vitesse entre la 1ère, la 2nde, la 3ème et la 4ème vitesse se font automatiquement.
Le passage à la 5ème vitesse n'est pas automatique.
Le 4ème rapport peut être utilisé :

- la conduite en montagne
- la conduite avec une remorque
- augmenter le freinage moteur

3 – Trois premiers rapports de vitesse

Les passages de vitesse entre la 1ère, la 2nde et la 3ème vitesse se font automatiquement.
Le passage à la 4ème vitesse n'est pas automatique.
Le 3ème rapport peut être utilisé :

- la conduite en montagne
- la conduite avec une remorque
- augmenter le freinage moteur

L – Premiers rapports de vitesse

Choisissez la position L lorsque vous souhaitez conduire en 1ère ou 2ème vitesse. Le frein moteur est plus efficace en position L lors d'une conduite en montagne par exemple.

W – Hiver

Le bouton W près du levier de vitesses active et désactive le programme Hiver. Le combiné d'instruments affiche le symbole W lorsque le programme Hiver est activé. Le programme Hiver met la boîte de vitesses automatique en 3e rapport afin de faciliter le démarrage sur route glissante.
Lorsque le programme d'hiver est activé, les rapports inférieurs sont activés uniquement en cas d'activation du Kick-down. Le programme W ne peut être activé qu'en position D.

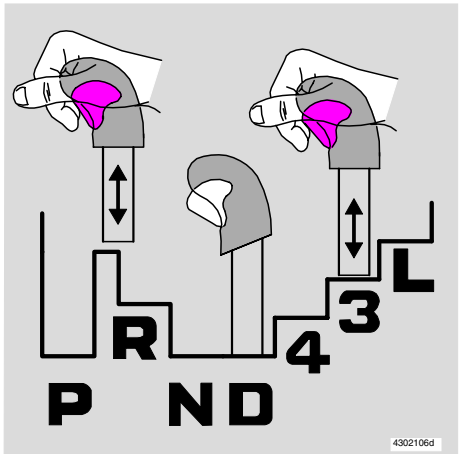

Sélecteur de vitesses de boîte de vitesses automatique

Blocage mécanique de sélecteur de vitesses

Il est possible de déplacer librement le levier de vitesses d'avant en arrière entre **N** et **D**. Les autres positions sont bloquées par un loquet commandé à l'aide du bouton de blocage du sélecteur de vitesses.
Une pression sur le bouton de blocage du sélecteur de vitesses permet de déplacer le levier de vitesses d'avant en arrière entre les différents rapports.

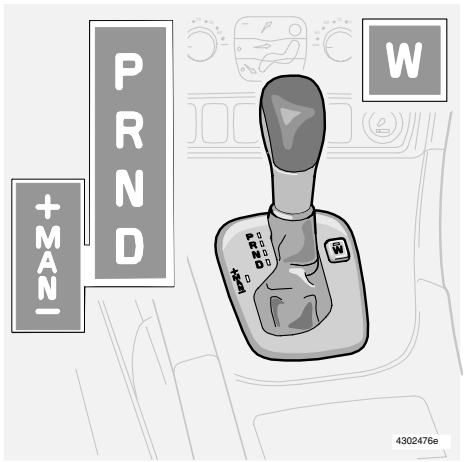

Geartronic

Positions manuelles, Geartronic

Pour passer de la position automatique D à la position manuelle, poussez le sélecteur de vitesses vers la droite.
Pour passer de la position MAN à la position automatique D, poussez le sélecteur de vitesses vers la gauche dans la position D.
Le 3e rapport est le rapport le plus élevé pouvant être engagé au démarrage.

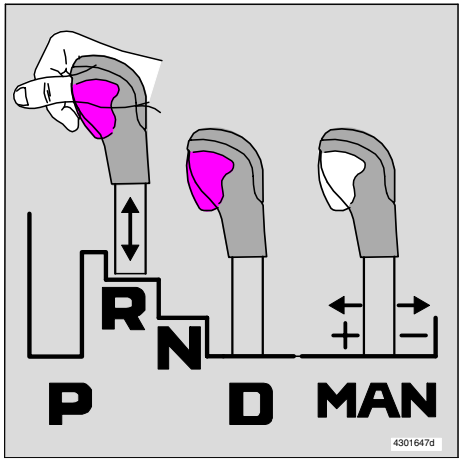

Sélecteur de vitesses Geartronic

Durant la conduite

Les positions manuelles peuvent être choisies à n'importe quel moment pendant la conduite.
Le rapport engagé est verrouillé tant que vous n'en choisissez pas d'autre.
Le véhicule ne rétrograde automatiquement que si vous ralentissez à très basse vitesse.
Si vous amenez le sélecteur de vitesses sur - (moins), la voiture rétrograde automatiquement d'un rapport et le frein moteur est activé.
Si vous amenez le sélecteur de vitesses sur + (plus), le véhicule passe au rapport supérieur.
La fonction Kick-down ne peut être utilisée en position manuelle.

Transmission intégrale - AWD (option)

La transmission intégrale est toujours active.
La transmission intégrale implique que toutes les roues de la voiture sont motrices.
Le couple est automatiquement réparti entre les roues avant et arrière.
Un système d'embrayage géré électroniquement répartit le couple à l'essieu assurant la meilleure adhérence à la chaussée.
Ceci permet d'assurer la meilleure adhérence possible et d'éviter ainsi le patinage.
En conduite normale, la majeure partie du couple moteur est répartie sur le train avant.
Cette traction améliorée augmente la sécurité de conduite sous la pluie, sur neige et sur verglas.

Direction assistée assujettie à la vitesse (option)

Lorsque la voiture est équipée de la direction assistée asservie à la vitesse, elle est plus facilement manœuvrée à faible vitesse, ce qui facilite le stationnement, etc.
La puissance de la direction assistée est ajustée lorsque la vitesse augmente, améliorant les sensations du conducteur.

Ne roulez pas lorsque le hayon est ouvert !

Des gaz d'échappement et donc du dioxyde de carbone nocif pourraient être aspirés à l'intérieur de la voiture par le compartiment à bagages. Si vous devez toutefois conduire avec le hayon ouvert sur une courte distance, procédez comme suit :

- Fermez toutes les vitres.
- Répartissez la distribution d'air entre le pare-brise et le plancher et faites tourner le ventilateur à la vitesse la plus élevée.

Châssis actif, FOUR-C (option)

La voiture est équipée d'un châssis actif très perfectionné - Continuously Controlled Chassis Concept - à gestion électronique.
Les fonctions du système sont basées sur un ensemble de capteurs qui perçoivent constamment les mouvements et les réactions de la voiture, par ex. l'accélération verticale et latérale, la vitesse et le mouvement des roues.
Le module de commande du système FOUR-C analyse les données transmises par les capteurs et modifie en conséquence les caractéristiques d'amortissement jusqu'à 500 fois par seconde. Ceci assure un réglage exact et extrêmement rapide de chaque amortisseur. Ceci explique en partie la variation du caractère du châssis.
Le caractère du châssis peut être modifié à tout moment pendant la conduite, lorsque la route change ou lorsque vous désirez changer de style de conduite.La modification prend quelques millisecondes.
Lorsque vous enfoncez la pédale d'accélérateur, l'effet varie selon le caractère du châssis.

Confort

En position Confort, le système permet d'optimiser l'isolation de la carrosserie par rapport au revêtement irrégulier de la chaussée.
L'amortissement est plus souple et les mouvements de la carrosserie limitées. Cette position est recommandée pour de longs trajets ou lorsque la chaussée est glissante.
Lorsque le contact est coupé en mode Confort, le châssis reprend cette position lors du démarrage suivant.

Sport

En position Sport, les réactions sont plus rapides qu'en mode Confort.
L'amortissement est plus dur et les mouvements de la carrosserie suivent ceux de la chaussée pour réduire le roulis dans les virages.
Le comportement de la voiture est plus sportif.
Lorsque le contact est coupé en mode Sport, le châssis reprend cette position lors du démarrage suivant.

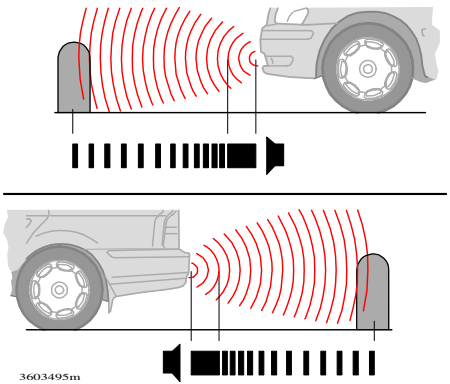

Aide au stationnement avant et arrière

Généralités

L'aide au stationnement vous aide, comme son nom l'indique, lorsque vous vous garez. Un signal sonore indique la distance à l'objet décelé. Plus l'objet est proche de l'avant ou de l'arrière de la voiture*, plus les signaux sonores sont rapprochés.
À environ 30 cm, le signal est continu.
Si un obstacle se trouve dans le périmètre de signal constant devant et derrière* la voiture, les signaux passent d'un haut-parleur à l'autre.
Le volume des autres sources du système audio est automatiquement réduit.
Le système est toujours actif lorsque la voiture est démarrée.

* À condition que l'aide au stationnement soit installée à l'avant et à l'arrière.

⚠ ATTENTION !

L'aide au stationnement ne pourra jamais remplacer la responsabilité du conducteur lui-même.

Les capteurs ont des angles morts dans lesquels les objets ne peuvent être décelés.

Faites attention aux enfants ou aux animaux proches de la voiture.

Aide au stationnement avant

La zone de mesure devant la voiture est de 0,8 m. Le message AIDE STATIONNEM ACTIVE est affiché à l'écran audio lorsque les capteurs détectent un obstacle devant la voiture.
Il n'est pas possible de combiner l'aide au stationnement avec des phares supplémentaires à l'avant car ces derniers déclenchent les capteurs.

Aide au stationnement arrière

La zone de mesure derrière la voiture est de 1,5 m. Le message AIDE STATIONNEM ACTIVE est affiché à l'écran audio lorsque la marche arrière est engagée.
En cas de conduite avec remorque ou porte-bicyclette sur le crochet d'attelage, le système doit être désactivé. Dans le cas contraire, les capteurs réagiront.
L'aide au stationnement arrière est désactivée automatiquement en cas de conduite avec remorque si un câble pour remorque Volvo est employé.

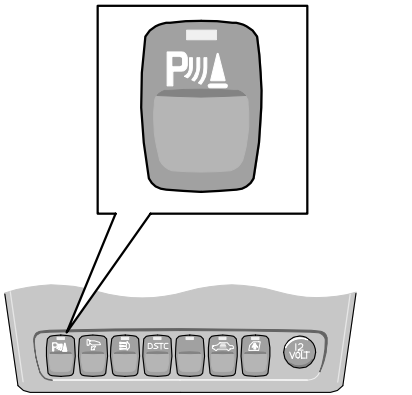

Désactivation et réactivation de l'aide au stationnement

L'aide au stationnement peut être désactivée à l'aide du bouton du panneau d'interrupteurs. La diode de l'interrupteur s'éteint alors. L'aide au stationnement est activée à l'aide du même interrupteur. La diode s'allume.

Aide au stationnement avant

L'aide au stationnement avant est active à une vitesse inférieure de 15 km/h, même en marche arrière. Le signal sonore provient du haut-parleur avant.

Aide au stationnement arrière

L'aide au stationnement arrière est active lorsque la marche arrière a été engagée. Le signal sonore provient du haut-parleur arrière.

Indication de panne du système

Le témoin s'allume en continu

AIDE STATIONNEM REPAR DEMANDEE est affiché à l'écran d'information au centre du combiné d'instruments tandis que le témoin est allumé.

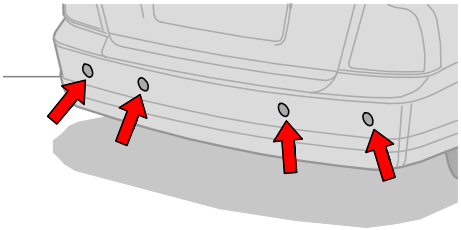

Capteurs d'aide au stationnement

Nettoyage des capteurs

Pour que les capteurs fonctionnent correctement, ils doivent être nettoyés régulièrement. Nettoyez-les à l'eau et au savon pour voiture. La glace ou la neige couvrant les capteurs peut les faire réagir.

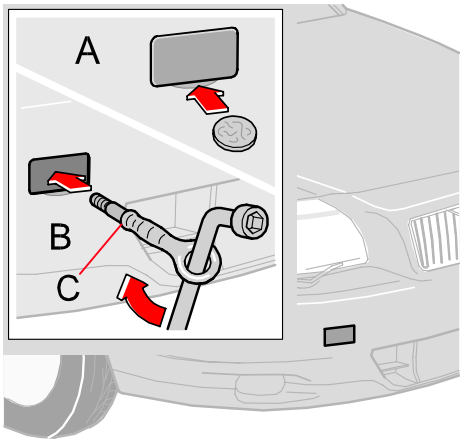

Œillet de remorquage, avant

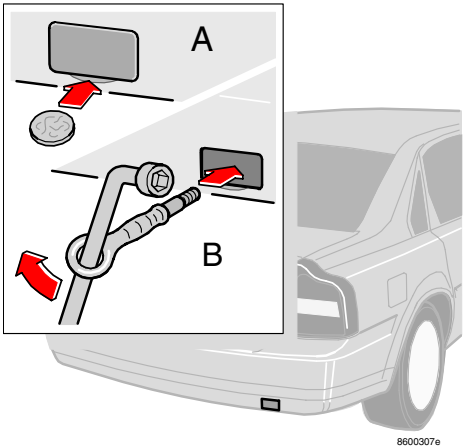

Œillet de remorquage, arrière

Si vous devez être remorqué

- Débloquez le dispositif de blocage de direction afin que la voiture puisse être dirigée.
- **Tenez compte de la vitesse maximale autorisée lors de remorquage.**
- N'oubliez pas que le servofrein et la servodirection ne fonctionnent pas lorsque le moteur est éteint. La pression exercée sur la pédale de frein doit être environ cinq fois supérieure à la normale et la direction est beaucoup plus dure.
- Roulez doucement et maintenez la corde de remorquage tendue afin d'éviter toute secousse inutile.

Boîtes de vitesses automatiques

- Sélecteur en position N.
- La vitesse maximale autorisée pour une boîte de vitesses automatique est de 80 km/h. Distance maximale autorisée : 80 km.
- Les voitures dotées de la boîte automatique ne doivent être remorquées qu'en marche avant.
- Il est impossible de lancer le moteur par remorquage ! « Démarrage forcé », voir page suivante.

Démarrage du moteur par remorquage

Démarrer une voiture équipée d'une boîte manuelle en la tractant (remorquant) abîme les catalyseurs. Les voitures équipées de boîtes automatiques ne peuvent pas démarrer par remorquage. Si la batterie est déchargée, utilisez plutôt une batterie auxiliaire.

Œillet de remorquage

L'œillet de remorquage se trouve dans la sacoche à outils du coffre à bagages. Vissez-le à l'endroit prévu avant de commencer le remorquage.
Les anneaux et les protections de l'œillet de remorquage sont situés à droite des pare-chocs avant et arrière.
Lorsque vous retirez la protection, procédez ainsi :

A. Desserrez l'extrémité inférieure de la protection avec une pièce de monnaie.
B. Vissez l'œillet de remorquage sur la collerette (C). Aidez-vous pour cela par exemple de la clé de roue.

Après le remorquage, dévissez l'œillet de remorquage et replacez la protection.

Remorquage

NOTE ! L'œillet de remorquage sert uniquement à remorquer la voiture sur route, pas à la sortir d'un fossé ou autre. Dans ce cas, faites appel à un dépanneur.

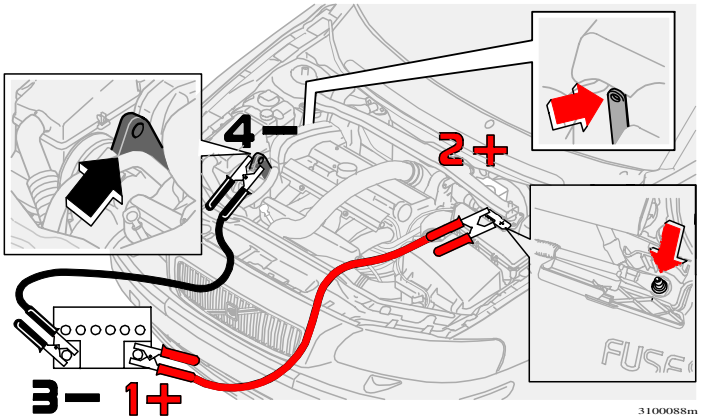

Pour démarrer une voiture à l'aide d'une batterie auxiliaire, procédez comme suit :

Si, pour une raison quelconque, votre batterie s'est complètement déchargée, vous pouvez essayer de la recharger à l'aide d'une batterie de rechange ou de la batterie d'une autre voiture. Veillez à ce que les pinces soient toujours bien serrées pour éviter la production d'étincelles en cours d'essai de démarrage.

Pour éviter tout risque d'explosion, nous vous suggérons de suivre la procédure suivante.

- Tournez la clé de contact en position 0.
- Assurez-vous que la batterie de rechange a une tension de **12 volts.**
- Si la batterie auxiliaire se trouve dans une autre voiture, coupez le moteur de cette voiture et veillez à ce qu'il n'y ait aucun contact direct entre les deux voitures.
- Branchez le câble rouge entre la borne positive (1 sur la figure) de la batterie auxiliaire et la borne de votre voiture (2 sur la figure).

  La pince doit être fixée au point de contact placé sous une petite trappe noire portant un signe moins. Cette trappe est associée avec le couvercle du boîtier de fusibles.
- Placez l'une des pinces du câble noir sur la borne négative (3 sur la figure) de la batterie auxiliaire.
- Placez l'autre pince du câble noir sur un point de masse de votre voiture (4 sur la figure).
- Démarrez le moteur de la voiture de secours. Laissez-le tourner pendant quelques minutes à une vitesse légèrement supérieure à la vitesse de ralenti (1500 tr/mn).
- Démarrez le moteur de la voiture en panne de batterie.
- **NOTE ! Ne touchez pas les pinces en cours d'essai de démarrage (risque de production d'étincelles).**
- Retirez les câbles dans l'ordre inverse.

Note ! Si vous aidez une autre voiture à démarrer, reliez le câble rouge comme indiqué sur la figure ci-dessus. Reliez ensuite le câble noir entre deux points de masse - voir figure -, **pas sur une autre borne moins de batterie !**

⚠ ATTENTION !

N'oubliez pas que les batteries, et particulièrement les batteries auxiliaires, contiennent un mélange très explosif d'oxygène et d'hydrogène. Une étincelle, éventuellement causée par un mauvais branchement, peut suffire à faire exploser la batterie, occasionnant des dégâts matériels et de graves blessures aux personnes. Les batteries contiennent également de l'acide sulfurique, très corrosif. En cas de contact avec les yeux, la peau ou les vêtements, rincez abondamment avec de l'eau. En cas de contact avec les yeux, consultez immédiatement un médecin.

Conduite avec remorque

- La barre d'attelage de la voiture doit être homologuée. Votre concessionnaire peut vous conseiller sur son choix.
- Répartissez la charge sur la remorque de sorte que la pression supportée par la barre d'attelage corresponde à environ 50 kg pour une remorque pesant moins de 1 200 kg et à environ 75 kg pour une remorque pesant plus de 1 200 kg.
- Augmentez la pression des pneus afin qu'elle corresponde à la pression exigée à plein chargement. Reportez-vous au tableau de pression des pneus.
- Pour éviter toute usure, nettoyez régulièrement la barre d'attelage et graissez la boule d'attelage*, ainsi que toutes les parties mobiles.
- Ne conduisez jamais avec une remorque avec une voiture neuve. Attendez que le compteur indique au moins 1000 km.
- Sur les pentes descendantes, longues et abruptes, les freins sont nettement plus sollicités qu'habituellement. Rétrogradez et maintenez une vitesse moins élevée en conséquence.
- Lorsqu'une voiture très chargée est conduite par temps très chaud, il se peut que le moteur et la boîte de vitesses surchauffent. Dans ce cas, la jauge de température du combiné d'instruments se trouve dans la zone rouge. Arrêtez-vous et laissez le moteur coupé pendant quelques minutes.
- En cas de surchauffe, il se peut que la climatisation se désactive automatiquement de façon temporaire.
- Par ailleurs, la boîte de vitesses réagit avec une fonction de protection intégrée. Lisez le message indiqué.
- Lorsque vous conduisez avec une remorque, la charge imposée au moteur est supérieure à la normale.
- Pour des raisons de sécurité, ne conduisez pas à plus de 80 km/h même si la législation de certains pays autorise des vitesses plus élevées.

* Ne convient pas aux crochets de boule équipés d'un amortisseur de vibrations.

- Le poids maximum autorisé pour une remorque non freinée est de 750 kg.
- Lorsque vous vous garez avec une remorque, placez toujours le sélecteur de rapports sur P (boîte automatique) ou engagez un rapport (boîte manuelle). Si vous vous garez dans une pente abrupte, placez des pierres sous les roues.
- Évitez de conduire avec une remorque pesant plus de 1200 kg dans des pentes à plus de 12 %. Ne conduisez pas avec une remorque dans les pentes supérieures à 15 %.

Conduite avec une remorque - Boîte de vitesses automatique

- Lorsque vous vous garez en côte, nous vous conseillons de serrer le frein à mains avant de placer le sélecteur de rapports sur la position P. Pour démarrer en côte, placez le sélecteur sur une position de conduite, puis seulement desserrez le frein à mains.
- Choisissez la position adaptée de rapports bas lorsque vous conduisez lentement ou sur de fortes pentes. Vous empêchez ainsi que la boîte automatique passe au rapport supérieur et que l'huile de boîte ne refroidisse.
- Si votre voiture est équipée d'une boîte de type Geartronic, utilisez un rapport manuel permettant au moteur de « supporter ´» la charge. Il n'est pas toujours économique de rouler avec des régimes trop bas et des rapports trop hauts.

NOTE ! Certains modèles doivent être équipés d'un refroidisseur d'huile lors de traction d'une remorque. Il est par conséquent recommander de toujours vérifier avec son concessionnaire Volvo les règles à respecter en cas de montage d'un crochet d'attelage plus tard.

NOTE ! Les poids et vitesses que nous indiquons sont ceux autorisés par Volvo Car Corporation. N'oubliez pas que les normes nationales en vigueur peuvent également limiter le poids et la vitesse.
Un crochet d'attelage peut être certifié pour une charge supérieure à celle autorisée pour la voiture.

Poids maximum autorisé de la remorque freinée	Poids maximal recommandé sur la boule d'attelage
0-1200 kg	50 kg
1201-1600 kg	75 kg
1601-1800 kg	75 kg

⚠ ATTENTION !
Si vous ne respectez pas les recommandations données, la remorque et la voiture peuvent s'avérer difficiles à contrôler en cas de manœuvre ou de freinage brusques, ce qui peut être dangereux pour vous et les autres usagers de la route.

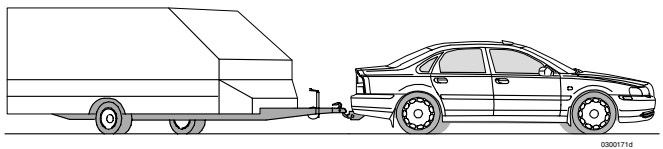

Correcteur d'assiette

Si votre voiture est équipée d'une fonction de correction d'assiette automatique, la suspension arrière maintient toujours à la bonne hauteur la voiture **lorsqu'elle roule** quelle que soit la charge. Lorsque la voiture est à l'arrêt, la suspension arrière s'affaisse, ce qui est parfaitement normal. Au démarrage avec chargement, le niveau est relevé après avoir parcouru une certaine distance.

A

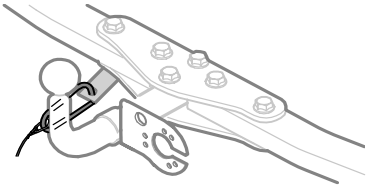

B

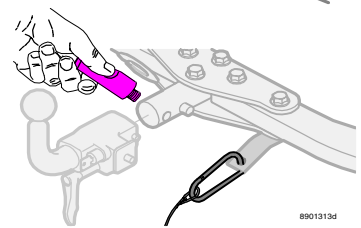

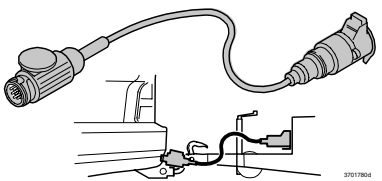

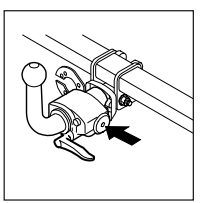

Crochet d'attelage fixe (A)

N'oubliez pas de toujours attacher le câble de sécurité dans la fixation prévue. Voir l'illustration.

Crochet d'attelage amovible (B)

Suivez toujours scrupuleusement les instructions de montage. N'oubliez pas de toujours attacher le câble de sécurité dans la fixation prévue. Voir l'illustration.
N'oubliez pas de nettoyer et graisser régulièrement la clavette d'accouplement.
Lubrifiant recommandé 8624203.

NOTE ! Votre voiture peut être équipée d'une barre d'attelage dotée d'un contact électrique à 13 broches que vous devez brancher à une remorque équipée d'un contact électrique à 7 broches. Si c'est le cas, utilisez un câble d'adaptateur d'origine Volvo. Assurez-vous que le câble ne traîne pas sur le sol.

⚠ ATTENTION !

Si votre voiture est équipée d'un crochet d'attelage démontage Volvo : Assurez-vous que le crochet d'attelage est verrouillé avant de prendre la route.

- La broche rouge ne doit pas être visible ! (Voir la flèche sur l'illustration ci-dessus)
- Verrouillez avec la clé.

Voir la description page 100.

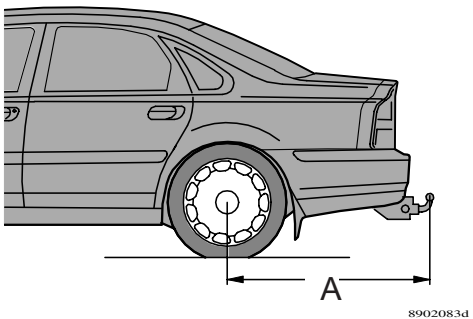

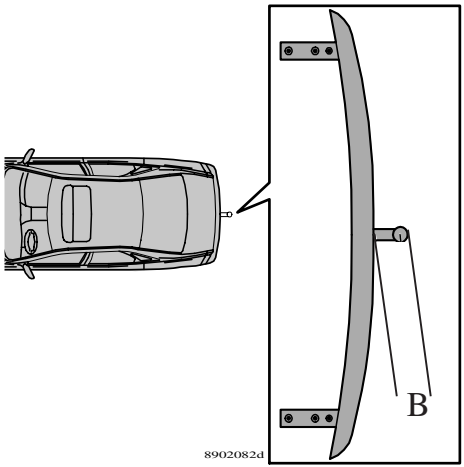

Distance A ci-dessus :

Fixe :	1152 mm
Amovible :	1152 mm

Distance B ci-dessus :

Fixe :	65 mm
Amovible :	65 mm

Chargement maximal autorisé : 75 kg

Crochet d'attelage amovible - montage de la boule d'attelage

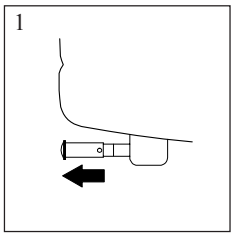

Ôtez le capuchon.

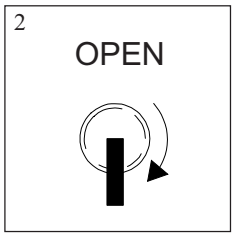

Insérer la clé et la tourner dans le sens horaire jusqu'en position de verrouillage.

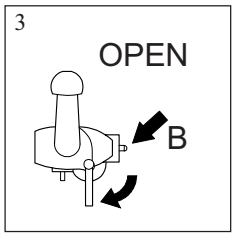

Maintenir la boule et tourner le levier dans le sens horaire jusqu'à la position de verrouillage. Relâcher le levier.

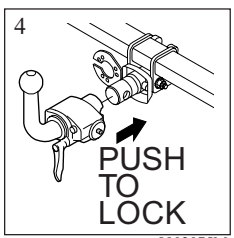

Saisissez le crochet d'attelage.Poussez la boule pour la fixer.

Remarque! Le levier change rapidement de position.

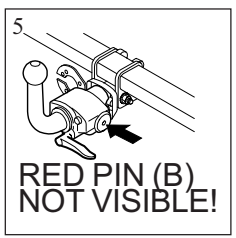

Vérifiez que la broche (B) est bien tournée vers l'intérieur.

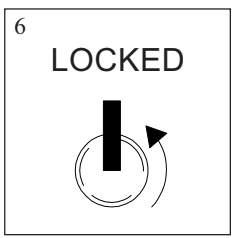

Tournez la clé dans le sens contraire des aiguilles d'une montre pour verrouiller. Retirez la clé de la serrure.

Crochet d’attelage amovible - démontage de la boule d’attelage

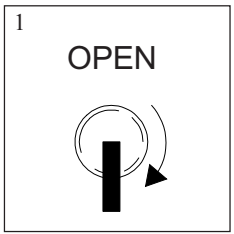

8902078M

IInsérer la clé dans la partie amovible et la tourner dans le sens horaire jusqu'en position de verrouillage.

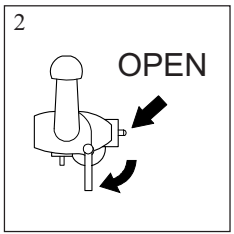

8902074M

Tourner le levier dans le sens horaire jusqu'à la position de verrouillage et maintenir la boule.

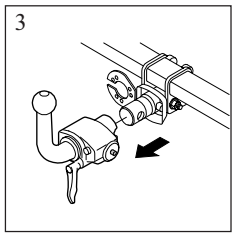

8902081M

Saisissez le crochet d’attelage. Détachez la boule de la clavette d’accouplement. Ne pas maintenir le levier.

IMPORTANT!

Il n'est possible de verrouiller la serrure de la boule que lorsque la tige en plastique rouge est visible

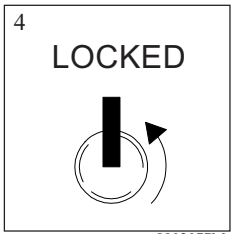

8902077M

Tournez la clé dans le sens contraire des aiguilles d’une montre. Retirez la clé de la serrure.

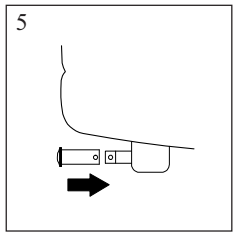

8902080M

Remettez le capuchon comme sur l’illustration.

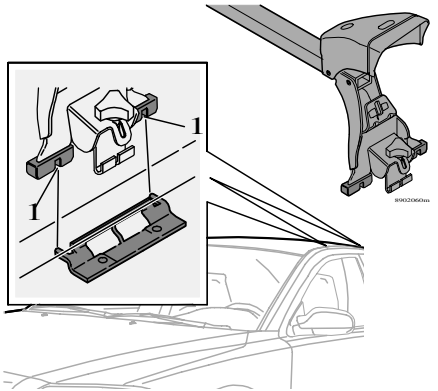

Points de fixation des barres de chargement

Chargement

Généralités

La capacité de charge est fonction des accessoires dont dispose la voiture, c'est-à-dire le crochet d'attelage, la charge sur la boule d'attelage (75 kg avec remorque), les barres de toit, le coffre de toit etc. ainsi que le poids cumulé des passagers. La capacité de transport de la voiture se réduit avec le nombre de passagers et leur poids.

⚠ ATTENTION !

Le comportement de la voiture varie selon sa charge et la répartition de la charge.

Comment placer les barres de chargement

1. Veillez à ce que les barres soient correctement orientées sur les rails (voir le repère de l'autocollant sous le capuchon).
2. Insérez les épaulements de guidage (1) dans les supports.
3. Abaissez avec précaution la fixation opposée sur le toit.
4. Prévissez la molette.
   Serrez-la contre le toit, et incrustez le crochet **au support du toit** situé sous la baguette d'étanchéité.
5. Serrez les barres.
6. Insérez les autres languettes de guidage dans les supports.
7. Serrez les barres.
8. Veillez à ce que le crochet soit bien fixé au support du toit.
9. Vissez les molettes alternativement jusqu'à un bon serrage.
10. Rabattre les caches.
11. **Contrôlez régulièrement le serrage des molettes.**

Si vous utilisez les barres de chargement

- Afin d'éviter d'endommager votre voiture et d'assurer une sécurité optimale, nous vous recommandons de n'utiliser que les des barres de chargement développée par Volvo pour votre voiture.
- **Contrôlez régulièrement que les barres de chargement et la charge sont correctement fixés.** Arrimez la charge à l'aide de sangles !
- Répartissez uniformément la charge sur les barres. Ne chargez pas de biais ! La charge la plus lourde doit se trouver dessous.
- Rappelez-vous que la prise au vent et la consommation augmentent avec la taille de la charge.
- Roulez en douceur ! Evitez les brutales accélérations, les freinages trop brusques ou les virages pris trop rapidement.

⚠ ATTENTION !

La charge sur le toit doit être de 100 kg au maximum, barres de toit et l'éventuel coffre de toit compris. Le centre de gravité et le comportement de la voiture changent selon la charge sur le toit.

Tapis de sol

Volvo propose des tapis de sol spécialement conçus pour votre voiture. Ils doivent être parfaitement étalés et fixés à l'aide de leurs attaches spéciales afin de ne pas gêner le jeu de pédales du conducteur ni les autres emplacements de la voiture.

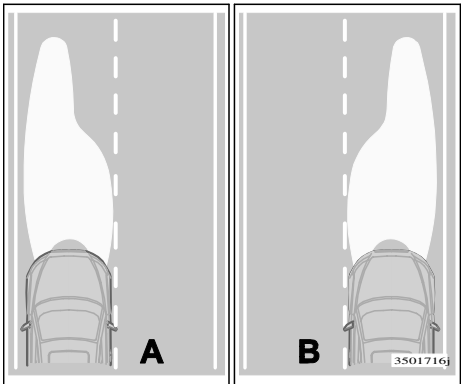

A. Faisceau d'éclairage pour conduite à gauche B. Conduite à droite

Faisceau d'éclairage adapté à la conduite à droite ou à gauche

Le faisceau d'éclairage peut être réglé et masqué pour éviter d'aveugler les véhicules qui viennent en sens inverse. Le faisceau d'éclairage est alors légèrement amoindri.

Masquage des phares

Copier les gabarits qui s'inversent pour la version conduite à droite, et les transférer sur un matériau autocollant résistant à l'eau, comme un adhésif transparent ou similaire. Le masque se pose en commençant par le rectangle de l'optique du phare. Les cotes de référence (X, Y) permettent de déduire la distance du rectangle au coin du masque. Les gabarits sont mesurés après reproduction de manière à vérifier qu'ils correspondent aux cotes de référence permettant de couvrir suffisamment le faisceau d'éclairage

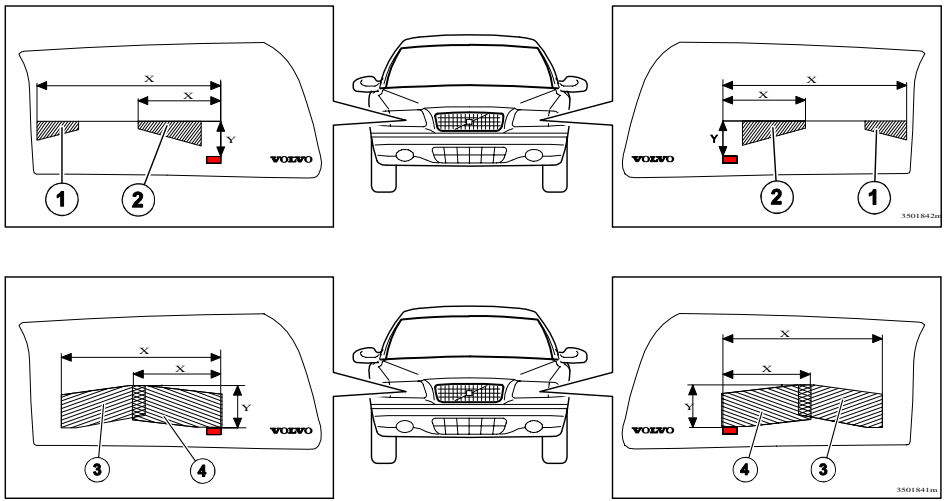

Emplacement des masques sur les phares. L'image du haut concerne les phares halogènes tandis que l'image du bas concerne les phares bi-xénon.

Cotes de référence pour phares halogènes :

Gabarit 1. (1) = 21 mm, (2) = 46 mm
Cotes de référence du rectangle de l'optique de phare : (3) = 158 mm, (4) = 39 mm.

Gabarit 2. (5) = 70 mm, (6) = 27 mm
Cotes de référence du rectangle de l'optique de phare : (7) = 22 mm, (8) = 39 mm.

Cotes de référence pour phares bi-xénon :

Gabarit 3. (1) = 93 mm, (2) = 37 mm
Cotes de référence du rectangle de l'optique de phare : (3) = 84 mm, (4) = 47 mm.

Gabarit 4. (5) = 101 mm, (6) = 37 mm
Cotes de référence du rectangle de l'optique de phare : (7) = 2 mm, (8) = 2 mm.

Gabarits de masquage pour phares halogènes

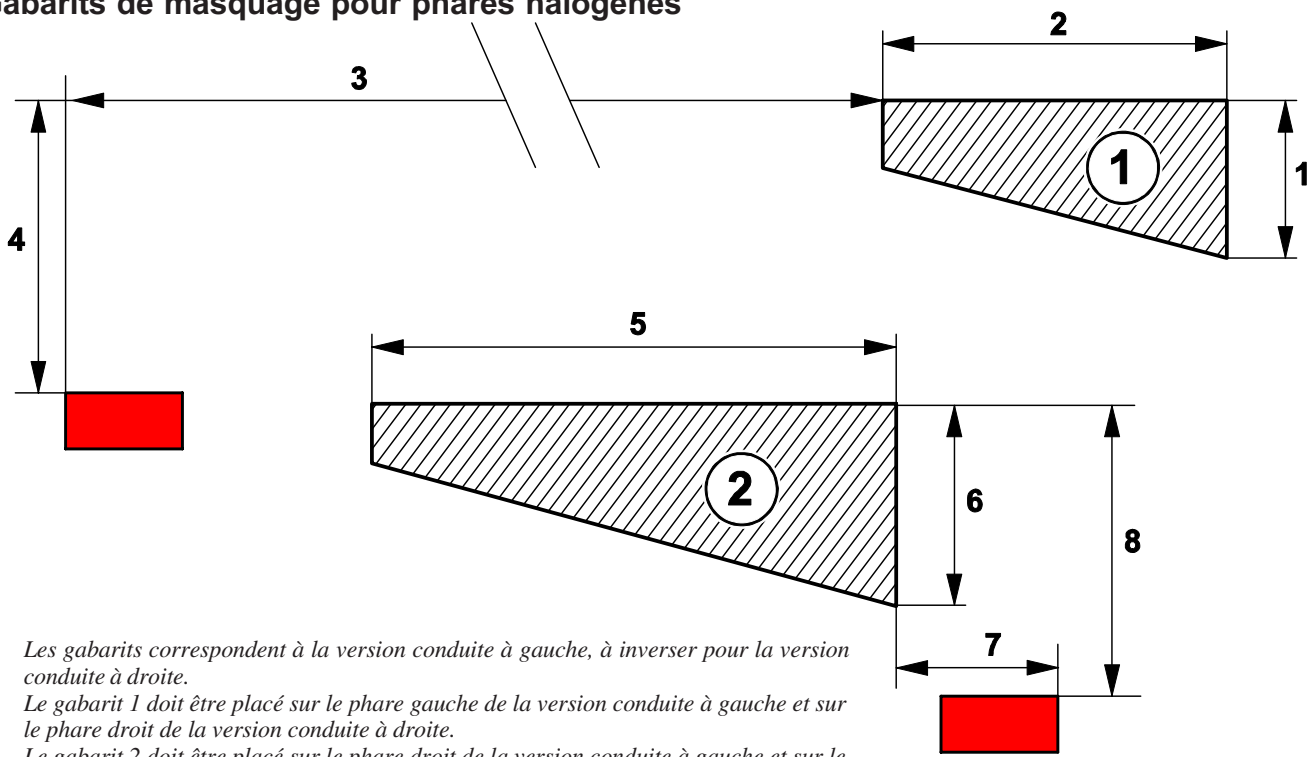

Les gabarits correspondent à la version conduite à gauche, à inverser pour la version conduite à droite.
Le gabarit 1 doit être placé sur le phare gauche de la version conduite à gauche et sur le phare droit de la version conduite à droite.
Le gabarit 2 doit être placé sur le phare droit de la version conduite à gauche et sur le phare gauche de la version conduite à droite.

Reproduire les gabarits 1 et 2, vérifier que les mesures correspondent aux cotes.
Inverser les gabarits pour la version conduite à droite. Transférer le gabarit sur un matériau autocollant résistant à l'eau et le découper.

Gabarits de masquage pour phares bi-xénon

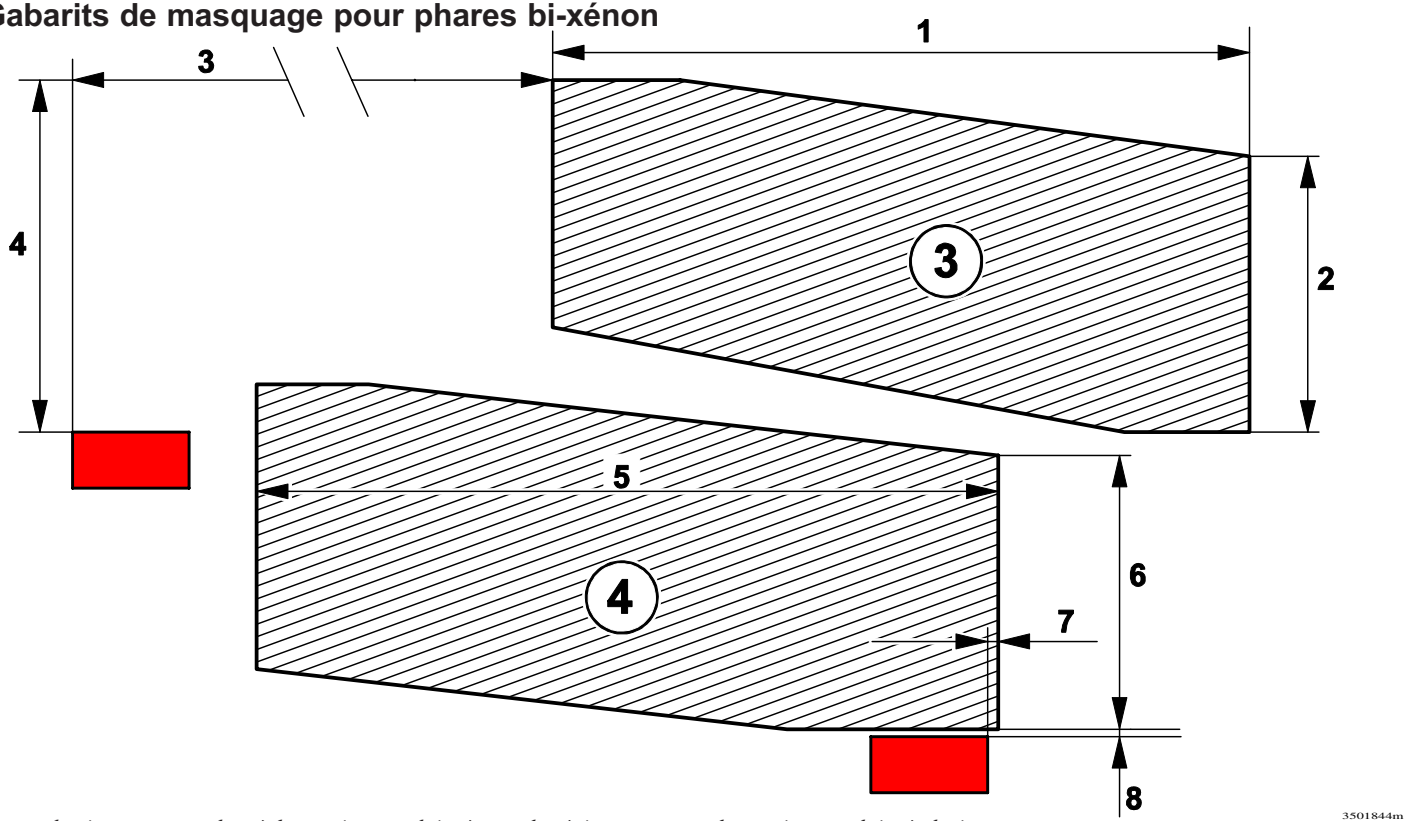

Les gabarits correspondent à la version conduite à gauche, à inverser pour la version conduite à droite.
Le gabarit 3 doit être placé sur le phare gauche de la version conduite à gauche et sur le phare droit de la version conduite à droite.
Le gabarit 4 doit être placé sur le phare droit de la version conduite à gauche et sur le phare gauche de la version conduite à droite.

Reproduire les gabarits 3 et 4, contrôler que les mesures correspondent aux cotes. Inverser les gabarits pour la version conduite à droite. Transférer le gabarit sur un matériau autocollant résistant à l'eau et le découper.

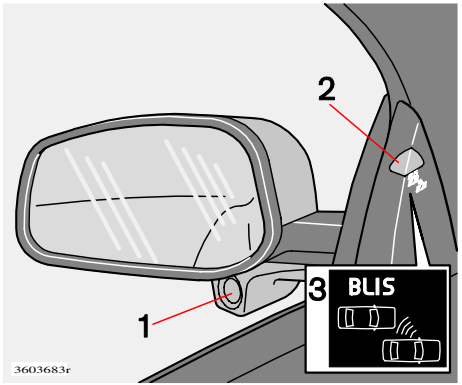

1 - Caméra BLIS, 2 - Témoin lumineux, 3 - Symbole BLIS

BLIS

BLIS est un système d'information qui indique la présence d'un véhicule se déplaçant dans la même direction que votre voiture, dans ce qu'on appelle l'angle mort.
Le système est basé sur la technique de la caméra numérique. Les caméras (1) sont placées sous les rétroviseurs extérieurs.
Lorsqu'une caméra a découvert un véhicule dans l'angle mort (sur environ trois mètres de largeur à partir du côté de la voiture et jusqu'à environ 9,5 mètres derrière le rétroviseur, voir l'image dans la colonne de droite), un témoin lumineux s'allume sur le panneau de porte (2). Le témoin s'allume fixement afin de rendre le conducteur vigilant sur la présence d'un véhicule dans l'angle mort.

⚠ ATTENTION !

- BLIS est un système d'information, NON PAS un système d'alarme ou de sécurité.
- Le système complète, mais ne remplace pas, les rétroviseurs existants. Il ne peut en aucun cas se substituer à l'attention et à la responsabilité du conducteur.
- La responsabilité appartient entièrement au conducteur quant à un changement de file dans la circulation.

REMARQUE ! Le témoin s'allume du côté de la voiture où le système a détecté un véhicule. Si la voiture se fait doubler des deux côtés à la fois, les deux témoins s'allument.

Quand fonctionne le système BLIS

Le système fonctionne lorsque votre voiture roule à une vitesse de 10 à 250 km/h.

Lorsque vous doublez un autre véhicule :

- Le système réagit si vous doublez un autre véhicule à une vitesse de **20 km/h maximum** au dessus de l'autre véhicule.
- Le système **ne réagit pas** si vous dépassez le véhicule à une vitesse de **plus de 20 km/h** au dessus de l'autre véhicule.

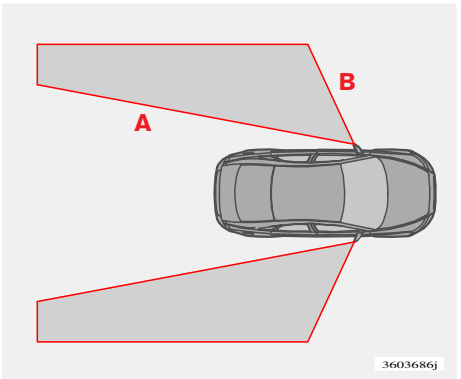

"Angles morts" pour lesquels BLIS réagit. Distance A = env. 9,5 m Distance B = env. 3 m

Si vous êtes doublé par un autre véhicule :

- Le système réagit si le véhicule qui vous double roule **jusqu'à 70 km/h** au dessus de votre vitesse.
- Le système **ne réagit pas** si vous êtes doublé par un véhicule roulant à **plus de 70 km/h** au dessus de votre vitesse.

⚠ ATTENTION !

- Le système BLIS ne fonctionne pas dans les virages en épingle à cheveux.
- Le système ne fonctionne pas si les optiques des caméras sont occultés. Les témoins lumineux BLIS clignotent alors et un message s'affiche à l'écran (voir tableau en page 108).
- BLIS ne fonctionne pas lorsque la voiture recule.

Fonctionnement du système de jour et de nuit

• Jour : Le jour, le système réagit aux formes des voitures environnantes. Le système est conçu pour détecter les voitures, les camions, les motos, etc.

⚠ ATTENTION !

- Le système ne réagit pas aux vélos et aux mobylettes.
- BLIS ne réagit pas aux véhicules immobiles.

• Nuit : De nuit, le système réagit aux phares des véhicules environnants. Un véhicule placé dans l'angle mort doit au moins avoir ses feux de ville allumés pour être détecté. Ce qui signifie par exemple que le système ne réagit pas à une remorque sans phares/feux de ville tractée derrière une voiture ou un camion.

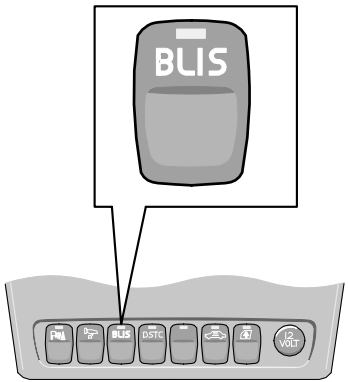

3603682r

Déconnexion et réactivation du BLIS

BLIS est actif dès que le contact est mis.

- Le système peut être déconnecté par une pression sur la touche BLIS du panneau des interrupteurs sur la console centrale (voir image ci-dessus). La diode de la touche s'éteint dès que le système est déconnecté et un message s'affiche sur l'écran du tableau des instruments.
- BLIS peut être réactivé en appuyant sur la touche. La diode s'allume alors et un nouveau message s'affiche à l'écran. Appuyer sur le bouton READ (voir page 35) pour enlever le message.

Etat du système	Texte affiché
Système BLIS hors fonction	SYST ANGLE MORT REPAR DEMANDEE
Caméra droite bloquée	SYST ANGLE MORT CAMERA D BLOQUEE
Caméra gauche bloquée	SYST ANGLE MORT CAMERA G BLOQUEE
Les deux caméras sont bloquées	SYST ANGLE MORT CAMERAS BLOQUEES
Système BLIS désactivé	SYST INFO ANGLE MORT DESACTIVE
Système BLIS activé	SYST INFO ANGLE MORT ACTIVE

⚠ ATTENTION !

Les caméras BLIS sont limitées tout comme l'oeil humain, c'est à dire qu'elles "voient" moins bien en cas de forte chute de neige ou de brouillard épais par exemple.

REMARQUE! Les messages ci-dessus sont uniquement affichés si la clé de contact est en position II et que BLIS est activé (c'est à dire si le conducteur n'a pas déconnecté le système).

Roues et pneumatiques

Généralités sur les roues et les pneumatiques 110

Pressions des pneumatiques 112

Usure, Remplacement d'une roue, Roue de secours 113

Remplacement d'une roue 114

Réparation provisoire de crevaison et outils 116

Généralités sur roues et pneumatiques

Sur chaque pneu vous trouvez une désignation, par exemple : 215/55R16 93W.

Ces indications sont employées par tous les fabricants de pneumatiques et s'interprètent comme suit :

215	largeur du pneumatique (en mm)
55	rapport entre le hauteur et la largeur du pneu (%)
R	pneu radial
16	diamètre de la jante en pouces (")
93	code chiffré pour charge maximum autorisée sur le pneumatique, dans le cas présent, 650 kg
W	pneu prévu pour des vitesses pouvant atteindre 270 km/h

Votre voiture est entièrement homologuée, ce qui signifie que vous devez respecter les dimensions et les indices de performance qui figurent sur le certificat d'immatriculation du véhicule. La seule exception à cette règle concerne les pneumatiques d'hiver et les pneumatiques cloutés, dont les dimensions et l'indice de vitesse peuvent être différents de ceux indiqués sur le certificat d'immatriculation. Si vous choisissez des pneumatiques de dimensions différentes, ne dépassez pas les vitesses autorisées. Les indices de vitesse les plus courants sont les suivants :

Q	160 km/h, généralement utilisé sur les pneumatiques cloutés
T	190 km/h
H	210 km/h
V	240 km/h
W	270 km/h

Remarque : vitesses maximales autorisées indiquées.

Quand vous changez vos pneumatiques : veillez à installer des pneus de mêmes type (radial), dimensions, désignation et marque sur les quatre roues, faute de quoi les caractéristiques de tenue de route du véhicule pourraient être modifiées. Consultez votre concessionnaire pour connaître les dimensions disponibles pour votre voiture. N'oubliez pas que la chaussée peut déterminer votre vitesse, mais pas l'indice de vitesse des pneus.

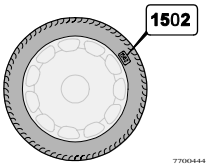

Pneumatiques neufs

Pensez que les pneus sont des produits consommables : après quelques années, ils durcissent et leurs propriétés diminuent progressivement. Utilisez des pneumatiques neufs pour tout remplacement. Ceci est particulièrement important pour les pneumatiques d'hiver. La semaine et l'année de fabrication sont indiquées par 4 chiffres (par ex., 1502 signifie que les pneus ont été fabriqués durant la semaine 15 de l'année 2002).

Pneumatiques d'hiver

Nous recommendons des pneumatiques d'hiver195/65 R15, sauf pour les voitures équipées d'un moteur turbo. Pour ces modèles, nous recommandons les dimensions 205/55 R16.
Utilisez toujours des pneumatiques d'hiver sur les quatre roues !
NOTE ! Demandez conseil à votre concessionnaire Volvo concernant les jantes et le type de pneus adaptés à votre voiture.

Pneumatiques d'hiver à crampons

Les pneumatiques d'hiver à crampons doivent être rodés pendant les 500 à 1000 premiers kilomètres, conduisez doucement pour que les crampons se tassent correctement dans la gomme. Vous allongerez ainsi la longévité des pneus et des clous et réduirez le bruit. Veillez à conserver le même sens de rotation des pneumatiques à clous tout au long de leur durée de vie. En cas d'échange de roue, conservez le même côté de montage.
Les réglementations concernant l'utilisation des pneumatiques à crampon varient d'un pays à l'autre.

Chaînes à neige

Les chaînes à neige doivent uniquement être montées sur le train avant, y compris pour les voitures à transmission intégrale.
Ne conduisez pas sur une chaussée sans revêtement sans nécessité : cela use fortement les chaînes neige et les pneus.

Écrou de roue bloquant

Les écrous de roue bloquants peuvent être utilisés aussi bien sur les jantes en aluminium que les jantes en acier.
Si des jantes en acier avec écrous de roues bloquants sont utilisées en combinaison avec des disques enjoliveurs, l'écrou de roue bloquant devra être fixé au goujon le plus loin de la valve d'air. Le disque enjoliveur ne pourra sinon pas être installé sur la jante.

IMPORTANT !

Seules des chaînes neige approuvées par Volvo doivent être utilisées. L'utilisation d'autres chaînes peut entraîner des dommages sur votre voiture.

Ne roulez jamais à plus de 50 km/h avec des chaînes neige !

N'utilisez jamais de chaînes à montage rapide car l'espace entre les disques de frein et les roues est trop faible.

Tenue de route et pneumatiques

Les pneumatiques ont une forte influence sur la tenue de route de votre voiture. Le type, les dimensions et la pression des pneumatiques sont importants pour le comportement du véhicule. Lorsque vous changez de pneumatiques, veillez à conserver le même type et la même dimension et si possible également le même fabricant pour les quatre roues. Suivez aussi les recommandations concernant les pressions de gonflage.

La pression des pneumatiques est importante !

Vérifiez-la régulièrement! Les pressions correctes sont répertoriées dans le tableau ci-contre et sur un autocollant placé à l'intérieur de la trappe du réservoir de carburant.

Des pneumatiques incorrectement gonflés nuisent considérablement à la tenue de route et s'usent beaucoup plus rapidement.

Notez que les valeurs indiquées dans ce tableau s'appliquent à des pneumatiques froids (température extérieure). Après quelques kilomètres, les pneus chauffent et leur pression augmente. Ceci est tout à fait normal, il n'est donc pas nécessaire de relâcher l'air des pneumatiques si vous vérifiez leur pression à chaud. En revanche, vous pouvez les gonfler un peu si leur pression est trop faible.

N'oubliez pas que la pression des pneumatiques peut varier en fonction de la température extérieure. Il est par conséquent préférable de la vérifier à l'extérieur lorsque les pneumatiques sont froids.

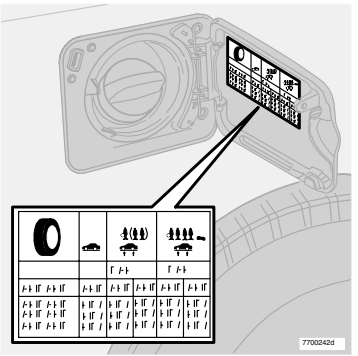

Tableau de pressions des pneus

L'autocollant placé sur l'intérieur de la trappe du réservoir de carburant indique les pressions recommandées pour les pneumatiques à différentes vitesses et sous différentes charges.

⚠ ATTENTION !

Les seules jantes spéciales homologuées par Volvo ont été contrôlées par Volvo et sont des **accessoires Volvo certifiés**.

Pneus dotés de témoins d'usure

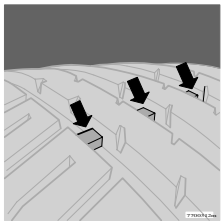

Il s'agit de bossages-témoins intégrés dans la bande de roulement dont la profondeur est inférieure de 1,6 mm environ à celle des sculptures du pneu (les lettres TWI sont incrustées sur les pneus). Lorsque l'usure des pneus est telle que la bande ne mesure plus que 1,6 mm d'épaisseur, ces témoins sont visibles, vous devez changer **immédiatement** les pneus. Pensez que déjà lorsque la sculpture n'a plus qu'une profondeur de 3 à 4 mm, la tenue de route et les propriétés sur l'eau sont affectées.

Remplacement des pneus été/hiver

Lorsque vous remplacez les pneus d'été par les pneus d'hiver, notez toujours où les roues étaient montées : par exemple AG pour avant gauche etc.

NOTE ! Conservez le même sens de rotation des pneumatiques tout au long de leur durée de vie.
Les pneus dotés d'une structure prévue pour rouler dans un seul sens comportent une flèche indiquant le sens de rotation correct.

Un montage des pneus non conforme risque d'affecter les propriétés de freinage du véhicule et son aptitude à accrocher sur route mouillée ou enneigée.

IMPORTANT !

Les pneus présentant la profondeur de bande de roulement la plus importante doivent toujours être montés à l'arrière, que se soit une traction avant ou arrière.

Contactez votre concessionnaire le plus proche en cas d'hésitation.

Stockage

Rangez vos pneus suspendus ou couchés, mais jamais debout.

Roue de secours galette « Temporary Spare » (certains pays)

La roue de secours galette temporaire dite « Temporary Spare » doit être utilisée jusqu'à ce que le pneu crevé soit réparé ou remplacé.
Selon la loi en vigueur, il n'est permis d'utiliser la roue ou le pneumatique de secours que temporairement en cas de dommage à l'un de ceux-ci. Une roue ou un pneumatique de ce type doit au plus vite être remplacé par un type normal.

Pensez également que ce pneumatique particulier associé aux autres, normaux, peut induire une qualité de tenue de route différente.
La vitesse maximum autorisée avec une roue de secours galette est donc de 80 km/h.

NOTE ! Utilisez **uniquement** la roue de secours d'origine de la voiture ! Des pneumatiques de dimensions différentes risqueraient en effet d'endommager votre voiture. Une et **une seule** roue de secours ne peut être utilisée à la fois.

Remplacement d'une roue

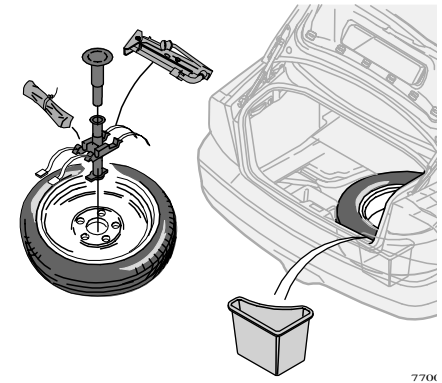

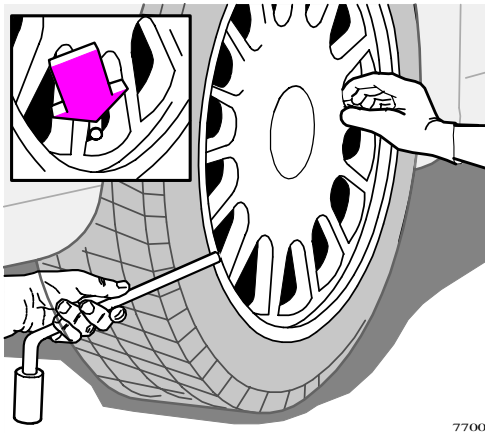

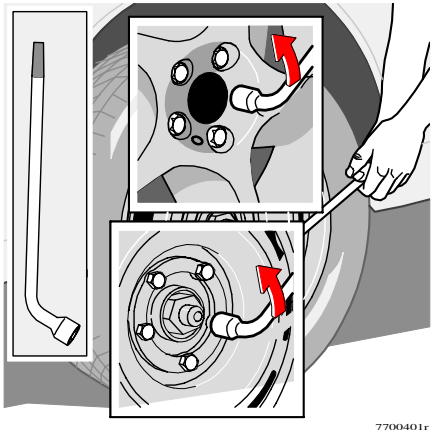

Retirez les boulons de roue

La roue de secours se trouve sous le tapis du coffre.

N'oubliez pas de placer le triangle de signalisation.

- Serrez le frein de stationnement et enclenchez la première vitesse sur les voitures équipées d'une boîte manuelle, ou sélectionnez la position P sur les voitures équipées d'une boîte automatique. Placez des pierres devant et derrière les roues reposant sur le sol.

- Les véhicules équipés de **jantes en acier** possèdent des enjoliveurs amovibles. Retirez l'enjoliveur à l'aide d'un gros tournevis ou d'un outil similaire. Si vous ne disposez d'aucun outil, vous pouvez retirer l'enjoliveur à la main, en utilisant des gants de protection. Quand vous réinstallez les enjoliveurs : veillez à placer l'orifice de valve de l'enjoliveur face à la valve du pneu.

- Les voitures équipées de jantes en aluminium sont dotées d'enjoliveurs amovibles. Retirez l'enjoliveur avec une clé à douille.

- Desserrez les boulons de roue de 1/2 à 1 tour à l'aide de la clé à douille. Pour desserrer les boulons, tournez-les dans le sens inverse des aiguilles d'une montre.
  Il existe deux points d'appui du cric de chaque côté de la voiture. Les points d'appui du cric sont marqués sur les moulures de bas de porte.

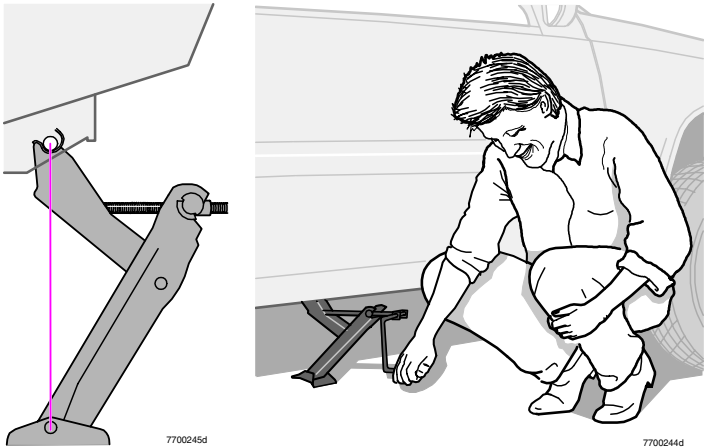

Placez le cric de la façon suivante

- Maintenez le cric contre la broche des points d'appui, comme indiqué sur l'illustration, et actionnez la manivelle pour faire descendre le cric **de manière à bien l'appliquer au sol.**
- **Vérifiez à nouveau que le cric est monté conformément à l'illustration et que son pied est placé verticalement sous la fixation.**
- Soulevez la voiture pour libérer la roue de la surface du sol.
- Retirez les boulons de roue, puis la roue.

⚠ ATTENTION !

- **Ne vous placez jamais sous un véhicule reposant sur un cric!**
- Placez la voiture et le cric sur une surface **horizontale** ferme.
- Pour changer de roue, utilisez le cric livré avec la voiture. Pour effectuer d'autres travaux sur la voiture, utilisez un cric d'atelier ou des supports d'essieux sous la partie surélevée de la voiture.
- Serrez le frein de stationnement et enclenchez la première vitesse ou la marche arrière sur les voitures équipées d'une boîte manuelle, ou sélectionnez la position P sur les voitures équipées d'une boîte automatique.
- Bloquez à l'avant et à l'arrière les roues reposant sur le sol.
- Utilisez des cales en bois ou des pierres de grande taille.
- Veillez à ce que la vis du cric soit toujours lubrifiée.

Remontage

- Nettoyez les surfaces de contact entre la roue et le moyeu.
- Posez la roue et vissez les écrous de roue.
- Reposez la voiture sur ses roues de sorte que celles-ci ne puissent tourner. Serrez fermement les boulons de roue en croix de manière couplée. Couples de serrage : environ 140 Nm (14,0 kpm). Il est important que le bon couple soit appliqué. Vérifiez le serrage des boulons à l'aide d'une clé dynamométrique.
- Posez le chapeau de moyeu.
- Repliez complètement et revissez le cric avant de le replacer dans le coffre à bagages.
- Veillez à ce que le cric et le sac à outils soient correctement attachés et qu'ils ne risque pas de causer de cliquetis.

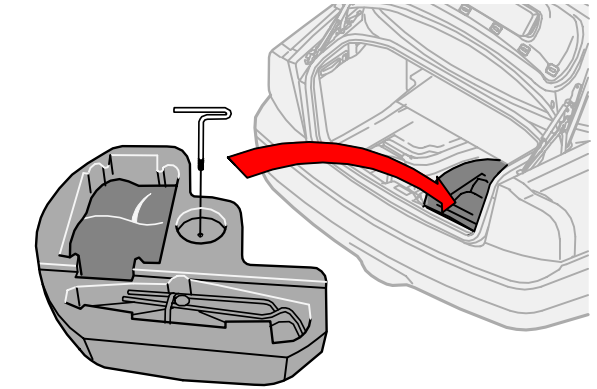

Généralités

Les voitures non équipées de roue de secours sont équipées à la place d'un kit de réparation de crevaison. Ce kit permet de réparer une crevaison ou de contrôler et ajuster la pression de pneu. Le kit de réparation de crevaison se compose d'un compresseur d'air électrique et d'un flacon de produit d'étanchéité.

Kit de réparation provisoire de crevaison[1]

Le kit de réparation de crevaison est uniquement conçu en tant que réparation d'urgence temporaire, permettant de parcourir 200 km supplémentaire maximum ou de se rendre à l'atelier le plus proche. Le produit d'étanchéité colmate efficacement une crevaison dans la bande de roulement du pneumatique.

Le flacon de liquide d'étanchéité doit être remplacé avant la date limite ou après emploi du kit de réparation de crevaison. Voir page 120 pour plus d'informations sur le remplacement du flacon.

NOTE ! Le kit de réparation de crevaison est conçu uniquement pour une crevaison dans la bande de roulement du pneumatique.
La capacité du kit de réparation de crevaison à colmater une crevaison dans le flanc du pneumatique est limitée. N'essayez pas de colmater un pneumatique présentant des entailles, des fissures, des irrégularités importantes ou des dommages similaires.

Le kit de réparation de crevaison, avec compresseur et outils, se trouve sous le plancher du compartiment à bagages.

[1] Certaines variantes et marchés

Les prises 12 V pour raccordement au compresseur se trouvent dans la console avant, au niveau de la banquette arrière et dans le compartiment à bagages[1]. Choisissez la prise la plus proche du pneumatique endommagé.

Pour sortir le kit de réparation de crevaison :

1. Repliez le tapis de sol du coffre par l'arrière et vers l'avant.
2. Soulever le kit de réparation de crevaison.

⚠ ATTENTION !

Le liquide d'étanchéité peut provoquer des irritations en cas de contact direct avec la peau. En cas de contact avec la peau, lavez immédiatement à l'eau et au savon.

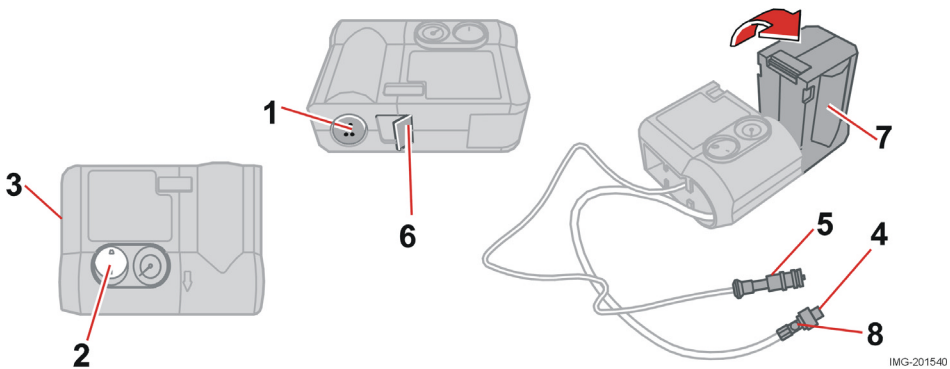

Pompage de l'air

Placez au moins un triangle de signalisation si une roue doit être réparée dans un endroit exposé à la circulation.

- Veillez à ce que l'interrupteur orange (2) soit en position 0 et sortez le câble (5) et le flexible pneumatique (4) du compartiment latéral (3).
- Vissez le raccord du flexible à fond sur la valve d'air du pneumatique.
- Branchez le câble (5) à l'une des prises 12 V de la voiture.
- Démarrez le moteur. La voiture doit se trouver dans une pièce bien ventilée.
- Démarrez le compresseur en plaçant l'interrupteur (2) en position I.
- Gonflez le pneu à la pression indiquée par l'autocollant de pression des pneumatiques.

⚠ ATTENTION !

L'inhalation des gaz d'échappement de la voiture peut être fatale.
Ne laissez jamais le moteur tourner dans des endroits fermés ou ne disposant pas d'une ventilation suffisante.

- Coupez le compresseur, l'interrupteur (2) doit être en position 0. Débranchez le flexible et le câble. Replacez le capuchon de valve.
- Replacez le câble (5) et le flexible pneumatique (4) du compartiment latéral (3).
- Replacez le kit de réparation de crevaison sous le plancher du compartiment à bagages.

Le compresseur ne doit pas fonctionner plus de 10 minutes. Laissez-le ensuite refroidir afin de ne pas risquer une surchauffe.
Les objets d'un volume maximum de 50 litres peuvent être gonflés à l'aide du compresseur.

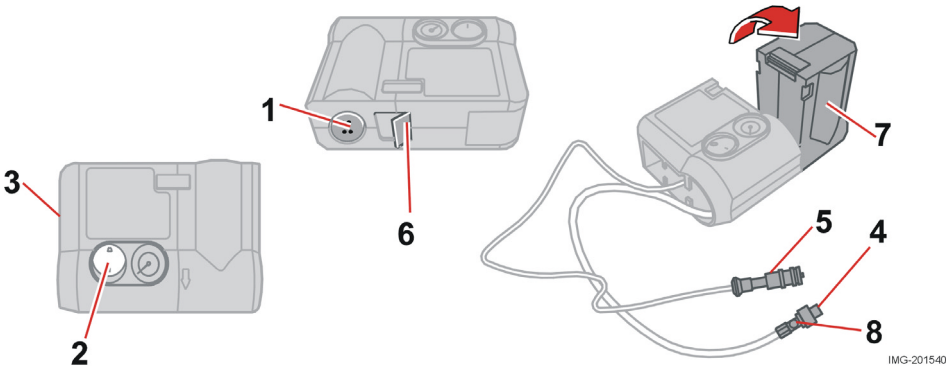

> **⚠ ATTENTION !**
> Ne vous placez jamais à côté d'un pneu pendant que le compresseur le gonfle. Faites particulièrement attention aux flancs des pneus. En cas de craquelures, d'inégalités ou d'autres détériorations similaires, le compresseur doit être arrêté immédiatement. Dans de telles circonstances, ne reprenez pas la route. Contactez un atelier de réparation agréé.

Colmatage d'un pneu crevé

Placez un triangle de signalisation si une roue doit être réparée provisoirement dans un endroit exposé à la circulation.

- Prenez l'étiquette (1) indiquant la vitesse maximale autorisée et se trouvant dans le kit de réparation de crevaison, et fixez-la sur le volant, bien en vue du conducteur.
- Veillez à ce que l'interrupteur orange (2) soit en position 0 et sortez le câble (5) et le flexible pneumatique (4) du compartiment latéral (3).
- Vissez le raccord du flexible à fond sur la valve d'air du pneumatique.
- Branchez le câble (5) à l'une des prises 12 V de la voiture.
- Débloquez la sécurité (6) et tournez la partie orange (7) de 90° pour l'amener en position verticale, jusqu'à ce qu'un déclic se fasse entendre.
- Démarrez le moteur. La voiture doit se trouver dans une pièce bien ventilée.

> **⚠ ATTENTION !**
> L'inhalation des gaz d'échappement de la voiture peut être fatale.
> Ne laissez jamais le moteur tourner dans des endroits fermés ou ne disposant pas d'une ventilation suffisante.

- Démarrez le compresseur en plaçant l'interrupteur (2) en position I. Une hausse temporaire de la pression de 4 bars maximum adviendra tandis que le produit d'étanchéité est injecté. Après environ 1 minute, la pression chutera et le manomètre affichera un relevé de pression de pneu plus précis.
- Gonflez le pneu à une pression de 1,8 à 3,5 bars. Si la pression n'a pas atteint 1,8 bar après avoir gonflé pendant 10 minutes, le compresseur doit être arrêté afin d'éviter la surchauffe.
- Débranchez le flexible pneumatique (4) de la valve de pneu et reposez le capuchon de valve. Débranchez le câble (5) de la prise électrique. Repliez la partie orange (7) dans sa position d'origine et bloquez-la (6). Rangez le kit de réparation de crevaison dans un endroit sûr de la voiture.
- Pour s'assurer que le produit d'étanchéité colmate le pneu correctement, conduisez sur environ 3 kilomètres dès que possible à une vitesse maximale de 80 km/h.

> **⚠ ATTENTION !**
> Ne conduisez pas à plus de 80 km/h après avoir utilisé le kit de réparation provisoire de crevaison. Le pneu colmaté provisoirement doit être remplacé dès que possible (distance maximale 200 km).

- Contrôlez à nouveau la pression des pneumatiques :
  NOTE ! Ne relevez pas la partie orange (7) lorsque seul le compresseur est employé pour le gonflage.
  1) Raccordez le flexible pneumatique (4) sur la valve de pneu.
  2) Branchez le câble (5) à la prise 12 V.
  3) Notez la pression du compresseur.
  Si la pression du pneu est inférieure à 1,3 bar, le pneumatique n'a pas été colmaté correctement. Dans de telles circonstances, ne reprenez pas la route. Contactez un atelier compétent pour les pneumatiques.
- Si la pression du pneu est supérieure à 1,3 bar, le pneu doit être gonflé pour atteindre la pression indiquée par l'autocollant de pression des pneumatiques, voir emplacement à la page 112. Laissez de l'air s'échapper à l'aide de la soupape de décharge (8) si la pression est trop élevée.
- Coupez le compresseur, l'interrupteur (2) doit être en position 0. Débranchez le flexible et le câble. Replacez le capuchon de valve.
- Replacez le câble (5) et le flexible pneumatique (4) du compartiment latéral (3).
- Replacez le kit de réparation de crevaison sous le plancher du compartiment à bagages.

Le compresseur ne doit pas fonctionner plus de 10 minutes. Laissez-le ensuite refroidir afin de ne pas risquer une surchauffe.
Le flacon de produit d'étanchéité et le flexible doivent être remplacés après utilisation.

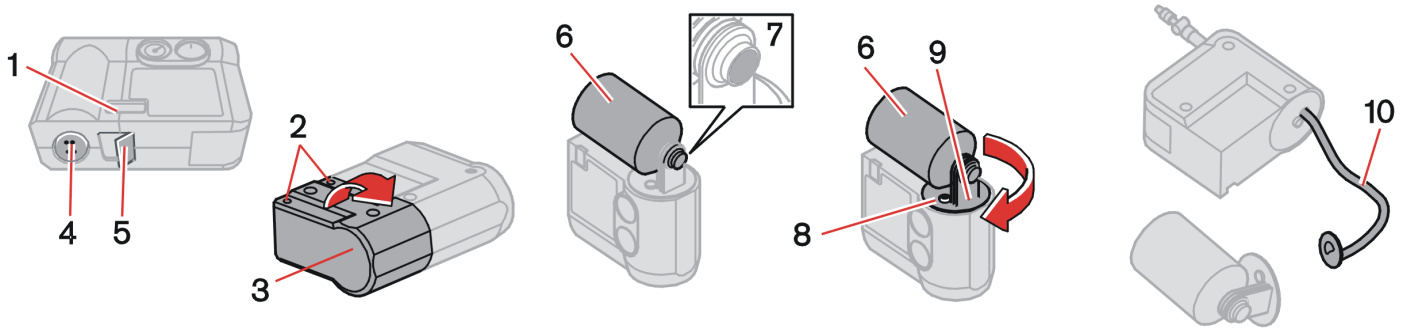

Remplacement du flacon de produit d'étanchéité

Le flacon de liquide d'étanchéité doit être remplacé avant la date limite ou après colmatage d'une crevaison, voir l'autocollant portant la date (1). Le flacon (6) avec support (8) et le flexible pneumatique (10) doivent être remplacés après utilisation. Le remplacement peut être effectué par un atelier Volvo agréé ou conformément aux instructions.

⚠ ATTENTION !

Lisez les instructions de sécurité sur le fond du flacon.

⚠ ATTENTION !

Veillez à ce que le compresseur ne soit pas branché à la prise 12 V lors du remplacement du flacon.

Remplacement du flacon avant la date limite

- Dévisser les deux vis (2) sur l'enveloppe orange (3).
- Retirez l'autocollant de vitesse (4) et l'autocollant de date (1), ouvrez le verrouillage (5). Détachez l'enveloppe (3) et retirez-la.
- Dévissez et déposez le flacon (6).
- Vérifiez que le sceau (7) du nouveau flacon est intact. Vissez le flacon en place.
- Replacez l'enveloppe (3). Vérifiez que l'enveloppe est correctement placée, vissez avec les vis (2).
- Replacez l'autocollant de vitesse (4) et un nouvel autocollant de date (1) sur le kit de réparation de crevaison.

Traitez le flacon remplacé comme un déchet dangereux pour l'environnement.

Remplacement du flacon et du flexible après utilisation

- Dévisser les deux vis (2) sur l'enveloppe orange (3).
- Retirez l'autocollant de vitesse (4) et l'autocollant de date (1), ouvrez le verrouillage (5). Détachez l'enveloppe (3) et retirez-la.
- Appuyez sur le bouton (8) tout en tournant le flacon (6) avec support (9) dans le sens des aiguilles d'une montre. Retirez-les.
- Retirez le flexible pneumatique (10).
- Essuyez le produit d'étanchéité restant avec un chiffon ou grattez-le s'il a eu le temps de sécher.
- Placez un flexible pneumatique neuf (10), vérifiez qu'il est bien en place.

- Vérifiez que le sceau (7) du nouveau flacon est intact. Vissez le support (9) sur le flacon (6) et tournez-le dans le sens inverse des aiguilles d'une montre jusqu'à ce qu'un déclic se fasse entendre.
- Replacez l'enveloppe (3). Vérifiez que l'enveloppe est correctement placée, vissez avec les vis (2).
- Replacez l'autocollant de vitesse (4) et un nouvel autocollant de date (1) sur le kit de réparation de crevaison.

Le flacon vide et le flexible pneumatique peuvent être traités comme des déchets ordinaires.

Fusibles, remplacement d'ampoules

Fusibles 124

Boîtier de relais/fusibles dans le compartiment moteur 125

Fusibles dans l'habitacle sur la paroi du tableau de bord côté conducteur 126

Fusibles dans l'habitacle sur la paroi d'isolation sonore du côté conducteur 127

Relais dans le compartiment à bagages 128

Remplacement d'ampoules 129

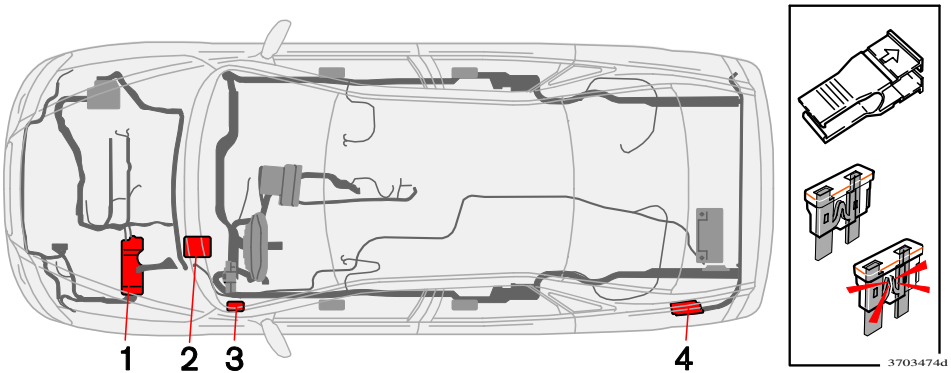

Pour éviter d'endommager le système électrique de la voiture en cas de court-circuit ou de surcharge, les fonctions et composants électriques sont tous protégés par un certain nombre de fusibles.

Les fusibles se trouvent à quatre endroits différents dans la voiture :

1. Boîtier de relais et de fusibles dans le compartiment moteur.
2. Boîtier de fusibles dans l'habitacle sur la paroi d'isolation sonore du côté conducteur.
3. Boîtier de fusibles dans l'habitacle sur la paroi du tableau de bord côté conducteur.
4. Boîtier de fusibles dans le compartiment à bagages.

Lorsqu'une fonction ou un composant électrique ne fonctionne plus, il est probable que le fusible correspondant ait sauté suite à une surcharge temporaire. Pour savoir quel fusible a sauté, reportez-vous à la liste des fusibles fournie dans ce manuel. Sortez le fusible et examinez-le sur le côté pour voir si le fil courbé est grillé. Remplacez-le par un fusible de même couleur et de même ampérage.

Il existe sur l'angle du tableau de bord, un certain nombre de fusibles de rechange. Ce dernier contient également une pince vous permettant de les manipuler plus facilement.

Si le même fusible saute régulièrement, le composant correspondant est probablement défectueux et doit être vérifié dans un garage Volvo.

Boîtier de relais et de fusibles dans le compartiment moteur

Ce boîtier présente 24 emplacements de fusible. Veillez à remplacer un fusible grillé par un fusible de même couleur et de même ampérage. Ce boîtier comporte également des fusibles de rechange.

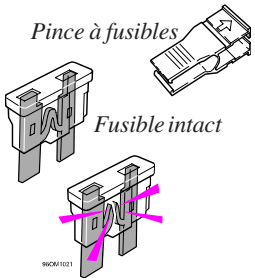

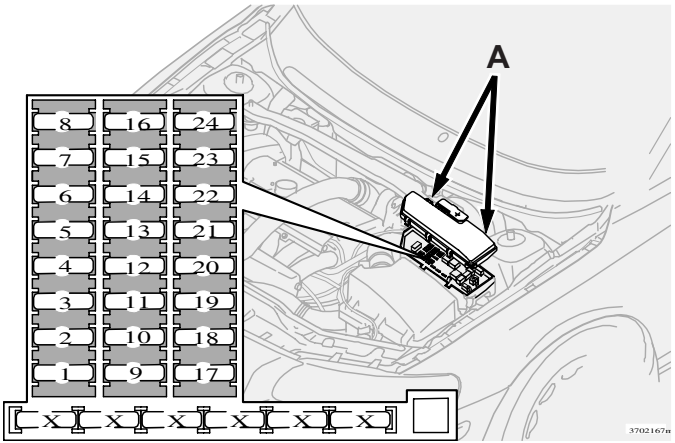

A. Enfoncer les ergots en plastiques à l'arrière et tirer le couvercle vers le haut.

Numéro	Ampère
1. Chauffage de stationnement (option)	25
2. Feux auxiliaires (option)	20
3. Papillon des gaz (5 cyl. sans turbo/Bi-Fuel)	10
4. Sonde lambda (essence), module de commande moteur (ECM) (diesel), soupape haute pression (diesel)	20
5. Chauffage de la ventilation de carter, électrovalves, Distributeur de carburant (Bi-fuel)	10
6. Sonde de masse d'air, module de commande du moteur, injecteurs (essence)	15
Sonde de masse d'air (diesel)	10
7. –	–
8. Capteur de pédale d'accélérateur (APM), compresseur A/C, boîtier électronique de ventilateur	10
9. Soupape de réservoir de gaz (GPL Bi-Fuel)	10
10. –	–
11. Bobines d'allumage (essence), bobines de relais	20
12. –	–
13. Essuie-glaces de pare-brise	25
14. ABS	30
15. –	–
16. –	–
17. Feux de croisement (gauche)	20
18. Feux de position avant	15
19. ABS	30
20. Feux de croisement (droit)	20
21. Pompe à carburant	15
22. Démarreur	35
23. Module de commande du moteur (ECM), alimentation, bobine de relais de moteur (ECR)	10
24. –	–

Fusibles dans l'habitacle sur la paroi du tableau de bord côté conducteur

Ce boîtier comporte 38 emplacements de fusible. Les fusibles se trouvent derrière la trappe sur le côté du tableau de bord. Ce boîtier comporte également des fusibles de rechange.

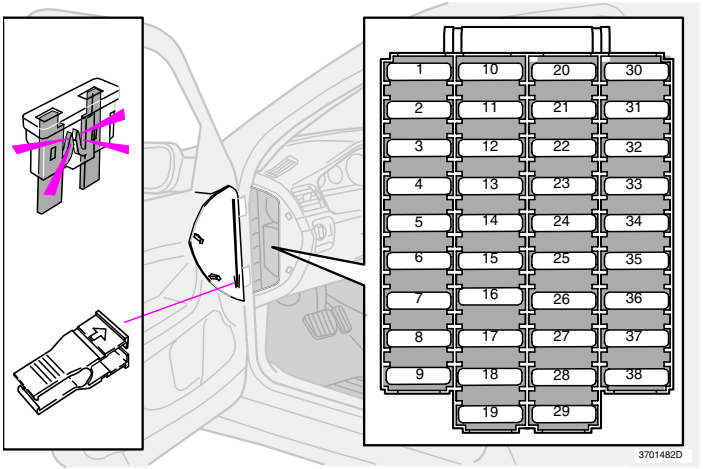

Numéro	Ampère
1. Siège conducteur à commande électrique	25
2. Siège passager à commande électrique	25
3. Ventilateur climatisation	30
4. Module de commande portière avant droite	25
5. Module de commande portière avant gauche	25
6. Éclairage général au plafond (RCM), Module de commande électronique supérieur (UEM)	10
7. Toit ouvrant	15
8. Contacteur d'allumage, système SRS, module de commande du moteur (ECM), désactivation SRS côté passager (PACOS), immobiliseur électronique (IMMO)	7,5
9. OBDII, commutateur d'éclairage (LSM), capteur d'angle de volant (SAS), module de commande de volant (SWM)	5
10. Audio	20
11. Amplificateur audio	30
12. Écran RTI	10
13. Téléphone	5
14. –	–
15. –	–
16. –	–
17. –	–
18. –	–
19. –	–
20. –	–
21. –	–
22. –	–
23. –	–
24. –	–
25. –	–
26. –	–
27. –	–
28. –	–
29. –	–
30. –	–
31. –	–
32. –	–
33. –	–
34. –	–
35. –	–
36. –	–
37. –	–
38. –	–

Fusibles dans l'habitacle sur la paroi d'isolation sonore du côté conducteur

Ce boîtier comporte 36 emplacements de fusible. Les fusibles se trouvent sur la paroi d'isolation sonore du côté gauche. Veillez à remplacer un fusible grillé par un fusible de même couleur et de même ampérage. Ce boîtier comporte également des fusibles de rechange.

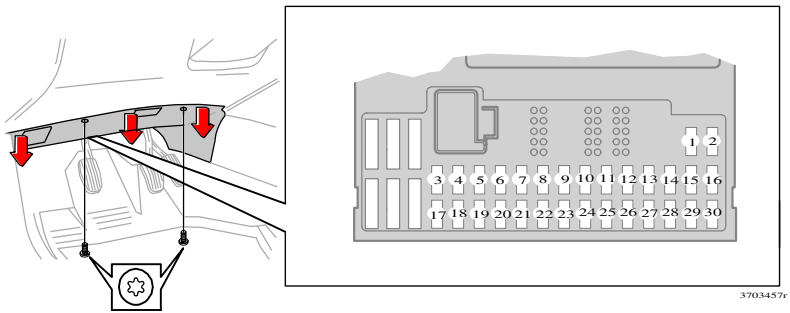

Numéro		Ampère
1.	Chauffage de siège côté droit	15
2.	Chauffage de siège côté gauche	15
3.	Avertisseur sonore	15
4.	–	–
5.	–	–
6.	Emplacement de réserve	–
7.	Emplacement de réserve	–
8.	Sirène d'alarme	5
9.	Alimentation contact de feu stop	5
10.	Combiné d'instruments (DIM), climatisation (CCM), chauffage en stationnement, siège conducteur à commande électrique	10
11.	Prises électriques avant et arrière	15
12.	–	–
13.	Emplacement de réserve	–
14.	Lave-phares	15
15.	ABS, STC/DSTC	5
16.	Bi-Fuel, Direction assistée électronique (ECPS), Bi-Xenon, réglage de portée des phares	10
17.	Feu antibrouillard avant gauche	7,5
18.	Feu antibrouillard avant droit	7,5
19.	Emplacement de réserve	–
20.	Emplacement de réserve	–
21.	Module de commande de boîte de vitesses (TCM), blocage de marche arrière (M66)	10
22.	Feux de route gauche	10
23.	Feux de route droit	10
24.	–	–
25.	–	–
26.	Emplacement de réserve	–
27.	Emplacement de réserve	–
28.	Siège passager à commande électrique, audio	5
29.	Emplacement de réserve	–
30.	BLIS	5
31.	Emplacement de réserve	–
32.	Emplacement de réserve	–
33.	Pompe à vide	20
34.	Pompe de lave-phares	15
35.	–	–
36.	–	–

Relais dans le compartiment à bagages

Les fusibles sont placés derrière la garniture du côté gauche. Veillez à remplacer un fusible grillé par un fusible de même couleur et de même ampérage.

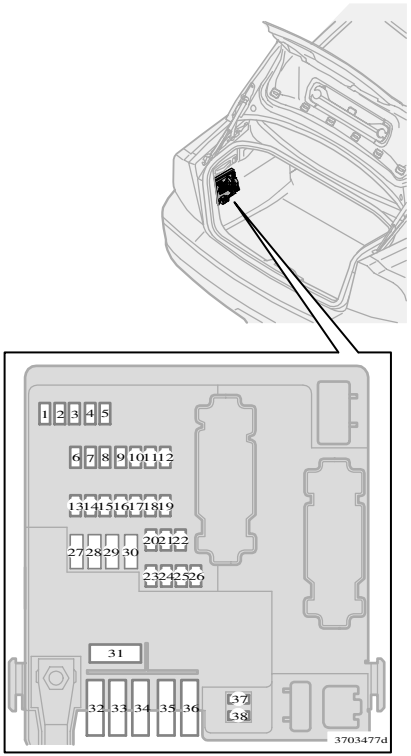

Numéro		Ampère
1.	Feu de recul	10
2.	Feux de position, feux antibrouillard, éclairage de compartiment à bagages, éclairage de plaque d'immatriculation, diodes d'éclairage de freinage	20
3.	Accessoires (AEM)	15
4.	Emplacement de réserve	–
5.	Électronique REM	10
6.	Changeur CD, TV, RTI	7,5
7.	Câblage d'attelage (alimentation 30)	15
8.	Prise électrique compartiment à bagages	15
9.	Portière arrière droite : Lève-vitre, blocage de lève-vitre	20
10.	Portière arrière gauche : Lève-vitre, blocage de lève-vitre	20
11.	Emplacement de réserve	–
12.	Emplacement de réserve	–
13.	Chauffage filtre à gazole	15
14.	-	-
15.	Emplacement de réserve	–
16.	Emplacement de réserve	–
17.	Accessoire audio	5
18.	Emplacement de réserve	–
19.	Appuie-tête rabattables	15
20.	Câblage d'attelage (alimentation 15)	20
21.	Emplacement de réserve	–
22.	–	–
23.	Transmission intégrale	7,5
24.	Four-C SUM	15
25.	–	–
26.	Aide au stationnement	5
27.	Fusible principal : Câblage d'attelage, Four-C, aide au stationnement	30
28.	Verrouillage centralisé (PCL)	15
29.	Éclairage de remorque, gauche : Feux de position, clignotant	25
30.	Éclairage de remorque, droite : Feux stop, feu antibrouillard, clignotant	25
31.	Fusible principal : Fusible	37, 38, 40
32.	–	–
33.	–	–
34.	–	–
35.	–	–
36.	–	–
37.	Lunette arrière chauffante	20
38.	Lunette arrière chauffante	20

Généralités

Toutes les ampoules sont détaillées à la page 164.

Les ampoules et les feux longue portée d'un type particulier ou ne se prêtant qu'à un remplacement en atelier sont :

- Éclairage général au plafond
- Plafonnier
- Liseuses
- Eclairage de boîte à gants
- Clignotant, rétroviseur extérieur
- Éclairage de sécurité, rétroviseur extérieur
- Feu stop surélevé
- Ampoules Bi-Xenon

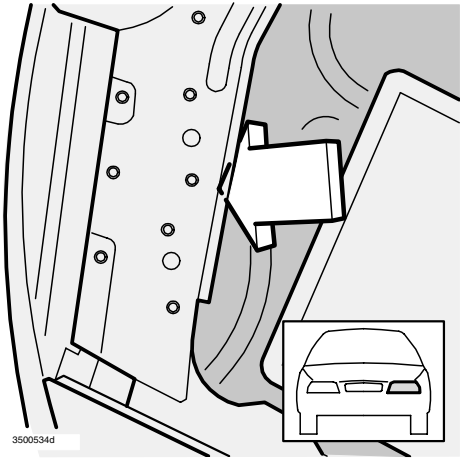

IMPORTANT !

Ne touchez jamais le verre des ampoules avec les doigts.

La graisse et l'huile présentes sur vos doigts serait vaporisées par la chaleur et pourraient se déposer sur le réflecteur et l'endommager.

⚠ ATTENTION !

Si la voiture est équipée de phares Bi-xénon, toute intervention sur les phares doit être confiée à un atelier Volvo agréé.

Les phares Bi-Xénon doivent être manipulés avec précaution en raison des éléments haute tension qu'ils renferment.

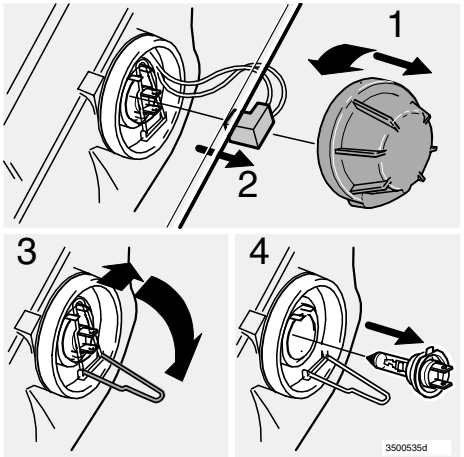

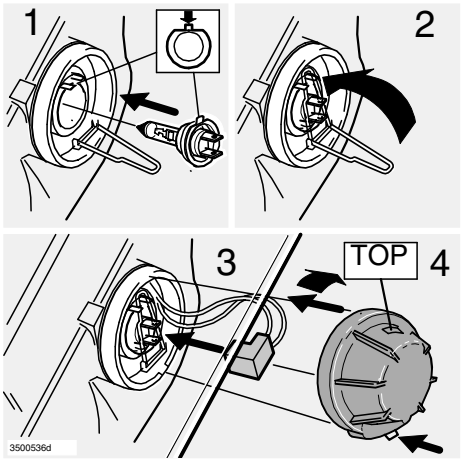

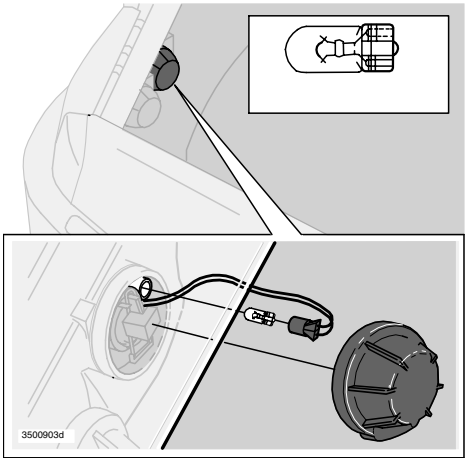

Feux de croisement et de route

Le remplacement des ampoules de projecteurs se fait à partir du compartiment moteur.

- Eteignez toutes les lumières et mettez la clé de contact en position 0.
- Ouvrez le capot
- Retirez la protection en la dévissant dans le sens inverse des aiguilles d'une montre (1).
- Tirez sur le connecteur pour le sortir (2).
- Dégagez l'attache de ressort. Pour ce faire, poussez l'ampoule vers la droite pour dégager le ressort, puis tirez dessus vers l'arrière (3).
- Sortez l'ampoule et remplacez-la (4). Notez bien comment elle se met en place !
- Remplacez l'ampoule (1). Elle ne peut être placée que dans une seule position.
- Poussez le ressort de fixation vers le haut, puis légèrement vers la gauche pour qu'il soit bien fixé (2).
- Remettez le connecteur (3) en place.
- Revissez la protection ; l'inscription « TOP » devant être en haut (4).

Feux de position/ stationnement avant*

- Eteignez toutes les lumières et mettez la clé de contact en position 0.
- Libérez le couvercle des feux de route en les dévissant.
- Sortez l'ampoule avec sa douille. Remplacez l'ampoule.
- Remettez l'ampoule et sa douille en place.
- Vérifiez que la nouvelle ampoule fonctionne.
- Revissez la protection, l'inscription « TOP » devant être en haut.

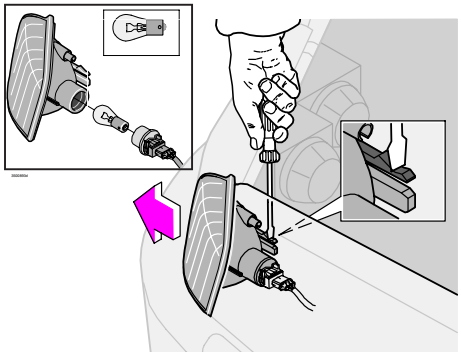

Remplacement de l'ampoule du coin avant

- Eteignez toutes les lumières et mettez la clé de contact en position 0.
- Enfoncez l'ergot de guidage avec un tournevis et sortez le boîtier de lampe complet.
- Enfoncez le ressort vers le bas et libérez le corps de lampe de son connecteur.
- Dévissez l'ampoule et retirez-la.
- Retirez l'ampoule de la douille en poussant puis dévissant.
- Placez une ampoule neuve puis reposez la douille dans le boîtier de lampe.
- Rebranchez le connecteur de l'optique.
- Mettez le contact et vérifiez que la lampe s'allume.
- Mettez l'optique en place et contrôlez sa fixation.

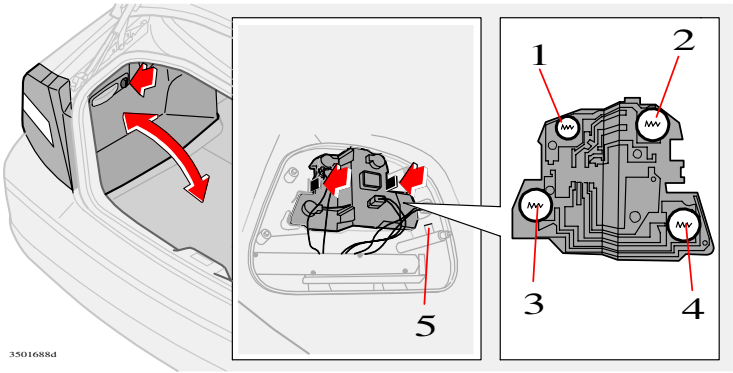

Remplacement des ampoules de combiné arrière

Toutes les ampoules de combiné arrière se remplacent depuis le coffre.

- Eteignez toutes les lumières et mettez la clé de contact en position 0.
- Libérez puis rabattez le panneau latéral vers l'intérieur pour accéder aux ampoules. Celles du côté droit sont plus facilement accessibles si vous sortez le rideau de chargement au maximum avant de libérer le panneau.

Les ampoules sont situées dans un porte-ampoule amovible maintenu par deux ergots de verrouillage.

Pour remplacer l'ampoule du support :

- Pressez les ergots de verrouillage l'un vers l'autre afin de retirer le porte-ampoule de l'optique.

Bord extérieur de la voiture, côté gauche

- Remplacez l'ampoule.
- Remettez le porte-ampoule en place.
- Replacez et verrouillez le panneau latéral.

Emplacement des ampoules dans le combiné arrière

1 : Feu de position
2 : Ampoule de feu de position/feu antibrouillard
3 : Ampoule de clignotant
4 : Feu de recul
5 : Feux de position latéraux

NOTE ! Si le message "Défaut ampoule"/ "Vérifier feux stop" subsiste après le remplacement de l'ampoule défectueuse, consulter un garage Volvo agréé pour remédier à la panne.

NOTE ! Les ampoules des feux stop à DEL doivent être remplacées par un atelier Volvo.

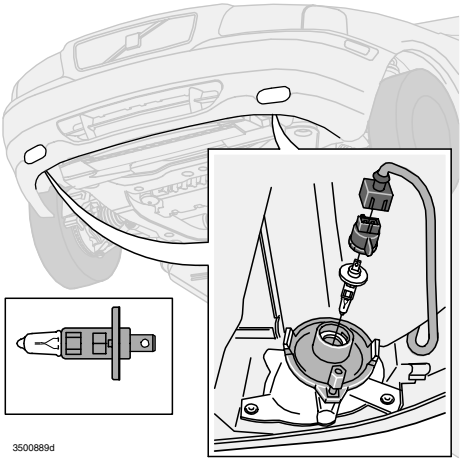

Remplacement des feux anti-brouillard avant

NOTE ! Ne touchez jamais le verre d'un projecteur avec les doigts.

- Éteignez toutes les lumières et mettez la clé de contact en position 0.
- Tournez légèrement la douille d'ampoule dans le sens inverse des aiguilles d'une montre.
- Dévissez avec précaution. Remplacez l'ampoule.
- Replacez la lampe. (Elle ne peut être montée que dans une seule position).
- Remettez en place et revissez la douille d'ampoule légèrement dans le sens des aiguilles d'une montre. L'inscription « TOP » du boîtier doit être orientée vers le haut !

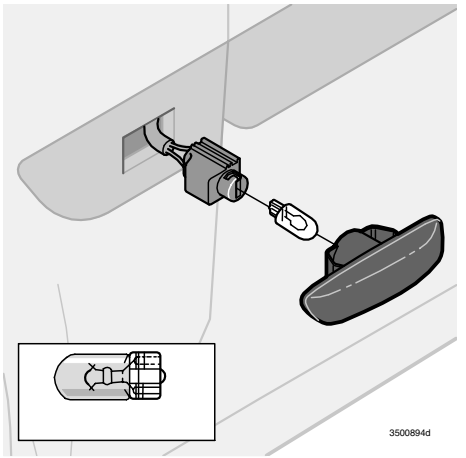

Remplacement de clignotant latéral

- Ouvrez à moitié la porte avant.
- Placez votre main derrière l'aile avant et sortez la lampe en appuyant dessus. Laissez les câbles en place dans la douille.
- Dévissez la douille d'ampoule d'un 1/4 de tour dans le sens inverse des aiguilles d'une montre et retirez-la.
- Sortez l'ampoule défectueuse bien droit.
- Remplacez l'ampoule et remettez le feu en place.

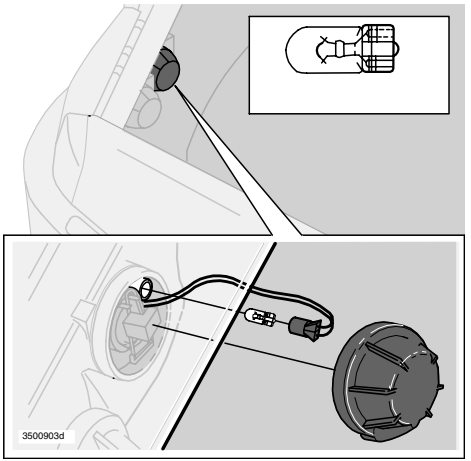

Remplacement des ampoules de feux de position/de stationnement

- Eteignez toutes les lumières et mettez la clé de contact en position 0.
- Libérez le couvercle des feux de route en les dévissant.
- Sortez l'ampoule avec sa douille. Remplacez l'ampoule.
- Remettez l'ampoule et sa douille en place.
- Vérifiez que la nouvelle ampoule fonctionne.
- Revissez la protection, l'inscription « TOP » devant être en haut.

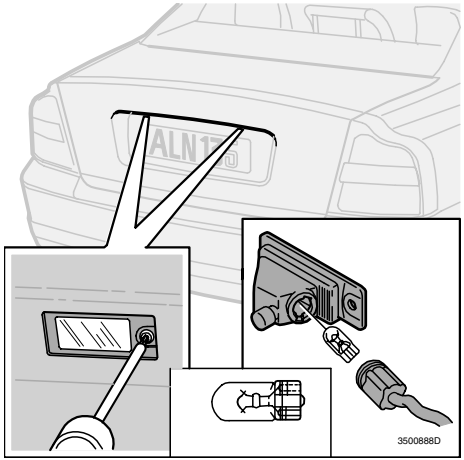

Remplacement de l'éclairage de plaque minéralogique

- Éteignez toutes les lumières et mettez la clé de contact en position 0 !
- Desserrez la vis à l'aide d'un tournevis.
- Détachez soigneusement la totalité du boîtier de lampe et sortez-le en tirant dessus
- Tournez le connecteur dans le sens inverse des aiguilles d'une montre et retirez l'ampoule.
- Remplacez l'ampoule défectueuse.
- Rebranchez le connecteur et tournez-le dans le sens des aiguilles d'une montre.
- Replacez et revissez la totalité du support d'ampoule.

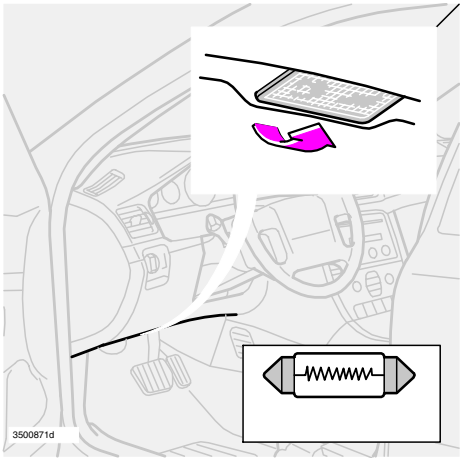

Changement de l'éclairage d'accès avant

L'éclairage intérieur se trouve sous le tableau de bord, des côtés conducteur et passager. Pour remplacer l'ampoule, procédez comme suit :

- Insérez un tournevis et tournez légèrement pour déboîter le boîtier.
- Retirez l'ampoule défectueuse et rempla cez-la par une nouvelle.
- Vérifiez qu'elle fonctionne et remettez le boîtier de lampe en place.

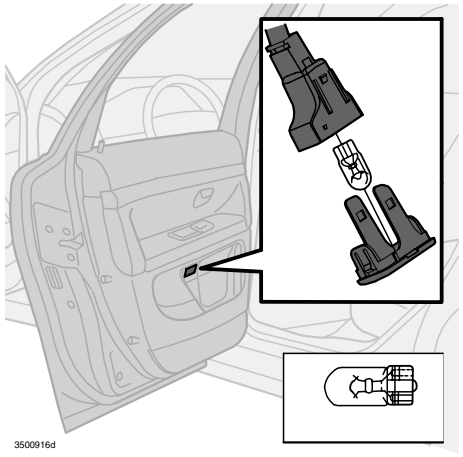

Changement de l'éclairage d'accès arrière

- Insérez un tournevis et tournez légèrement pour déboîter le boîtier.
- Débrancher le câble du boîtier. Libérez ensuite l'optique du boîtier en enfonçant les deux ergots latéraux vers l'extérieur.
- Retirez l'ampoule défectueuse et remplacez-la par une nouvelle.
- Remontez ensuite toutes les pièces dans le sens inverse de la dépose.

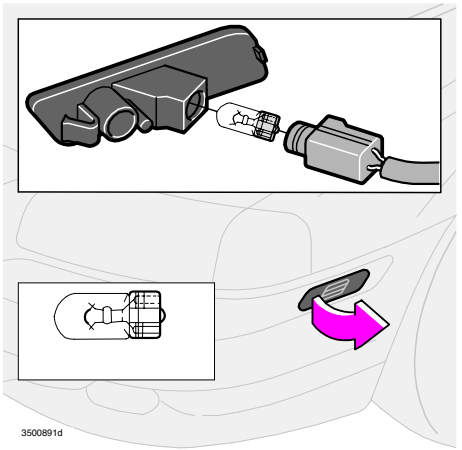

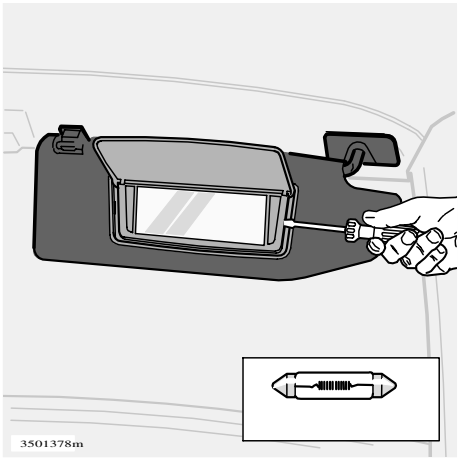

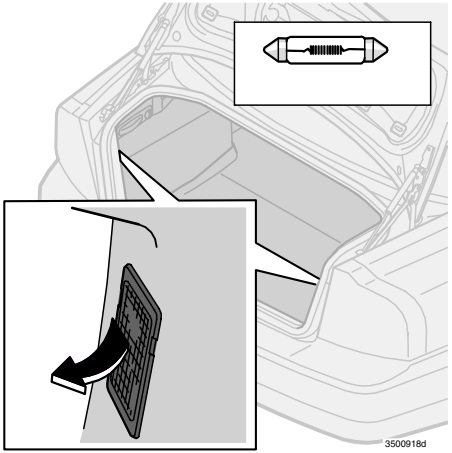

Insérez un tournevis et appuyez légèrement

Remplacement de feu de gabarit latéral

- Appuyez sur la lampe vers l'arrière pour la retirer.
- Essayez de déboîter le boîtier avec les doigts. En cas d'échec, utilisez une pièce en plastique ou en bois pour ne pas abîmer la carrosserie.
- Dévissez la douille d'ampoule et retirez-la.
- Remplacez l'ampoule défectueuse.
- Emboîtez et vissez la douille d'ampoule.
- Reposez la lampe et l'emboîtant dans la carrosserie.

Changement de l'ampoule du miroir de courtoisie

- Insérez un tournevis et tournez-le légèrement pour retirer le verre
- Retirez la lampe défectueuse et remplacez-la.
- Pour remettre le verre de lampe en place, enfoncez son bord inférieur, au-dessus des quatre crochets, puis son bord supérieur jusqu'à ce qu'il soit fixé.

Remplacement de la lampe de compartiment à bagages

Les ampoules se trouvent à gauche et à droite de la porte de coffre. Pour les remplacer, procédez comme suit :

- Insérez un tournevis et tournez légèrement pour déboîter le boîtier.
- Retirez l'ampoule défectueuse et remplacez-la par une nouvelle.
- Vérifiez qu'elle fonctionne et remettez le boîtier de lampe en place.

Entretien de la voiture et révision

Traitement antirouille 136

Vérification et retouches de la peinture 137

Lavage 138

Service Volvo 141

Capot de moteur, Compartiment moteur 143

Diesel 145

Huile moteur 146

Liquide de refroidissement 147

Liquide de freins, Direction assistée, Liquide de lave-glace 148

Entretien de la batterie 149

Remplacement des balais d'essuie-glaces 151

Traitement antirouille - contrôle et retouches

Votre Volvo a subi un traitement antirouille intégral en usine. Sur les surfaces externes très exposées - dessous de caisse par exemple - a été injecté un épais produit anticorrosion et résistant. A l'intérieur, sur les longerons, cavités et sections closes est injecté un fin liquide anticorrosion pénétrant.

Pour préserver cette protection antirouille, procédez comme suit :

- Lavez la voiture ! Lavez les composants de châssis*, les dessous de caisse, les passages de roue et les bords d'aile avec de l'eau sous pression. Lorsque vous rincez le véhicule avec de l'eau à haute pression, conservez toujours une distance de 30 cm au moins entre le gicleur de vaporisateur et les surfaces peintes !
- Vérifiez et retouchez la protection antirouille régulièrement.

* Bras porteurs, barres, fixations de ressort et disques de jambes à ressort.

La voiture étant livrée avec un traitement antirouille, celui-ci ne nécessite en principe aucun entretien pendant environ 8 ans. Après cette période, un entretien doit être effectué tous les trois ans. Confiez ce type d'entretien à un concessionnaire Volvo.

Retouches

Si vous désirez retoucher le traitement anticorrosion vous-même, veillez tout d'abord à ce que la surface à traiter soit propre et sèche. Rincez, lavez et séchez soigneusement la voiture. Utilisez un produit anticorrosion à vaporiser ou à appliquer au pinceau.

Il existe deux types de traitement anticorrosion :

a) fluide (incolore) pour les surfaces visibles

b) épais, pour les surfaces d'usure du dessous de caisse et des passages de roue

Exemples de surfaces à retoucher avec leur produit associé :

- Points de soudure visible et raccords de tôle - produit fluide
- Dessous de caisse et passage de roue - liquide épais
- Charnières de porte - produit fluide
- Charnières et serrure du capot - produit fluide

Après avoir retouché la protection anticorrosion, l'excédent de produit se retire avec un chiffon humidifié à l'essence minérale.

Certaines parties du moteur ainsi que les fixations des jambes à ressort sont traitées en usine avec un produit anticorrosion incolore à base de cire. Ce produit ne disparaît et ne se désagrège pas au lavage. En revanche, un lavage moteur à l'aide d'un nettoyant aromatique - essence minérale, white-spirit (surtout si le produit contient des émulsifiants) - nécessite une nouvelle application de la protection après lavage. Votre concessionnaire Volvo propose de telles cires.

Peinture

La peinture joue un rôle important dans la protection antirouille de la voiture et doit de ce fait être régulièrement vérifiée. Pour éviter tout début de rouille, les dégâts sur la peinture doivent être réparés immédiatement. Voici les dégâts les plus courants que vous pouvez réparer vous-même :

- petits éclats provoqués par des projections de cailloux
- défauts sur les bords d'aile et les seuils

Lorsque vous effectuez des retouches de peinture, veillez à ce que la voiture soit propre et sèche et que sa température soit supérieure à + 15 °C.

Code de couleur

Vérifiez que vous possédez bien le bon code de couleur. Il est indiqué sur la plaque d'identification de produit située dans le compartiment moteur.

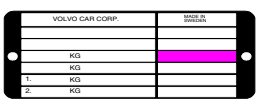

Code de couleur

Petits éclats provoqués par des projections de cailloux

Matériaux :

- Apprêt (couleur de fond ou primer) en boîte
- Peinture en boîte ou sous forme de stylo de retouches
- Pinceau
- Ruban adhésif de masquage
- Si l'éclat n'a pas attaqué la peinture jusqu'à la tôle et qu'il reste une couche de peinture intacte, passez directement la peinture sur cette couche après l'avoir nettoyée.

Lorsque l'éclat a attaqué la tôle, procédez comme suit:

- Collez un morceau de ruban adhésif de masquage sur la surface endommagée. Puis retirez-le pour enlever les éventuelles écailles (illustration 1).
- Agitez l'apprêt énergiquement et appliquez-le à l'aide d'un pinceau fin ou d'une allumette (illustration 2).
- Une fois l'apprêt sec, appliquez la peinture avec un pinceau.
- Remuez bien la peinture avant de l'appliquer en plusieurs fines couches afin qu'elle puisse sécher entre les différentes couches.
- Suivez la même procédure pour les rayures en protégeant la peinture non endommagée avec le ruban adhésif (illustration 3).
- Attendez un jour ou deux avant de poncer les endroits retouchés. Utilisez un chiffon doux et très peu de pâte abrasive.

Enlevez toute trace de peinture à l'aide du ruban adhésif

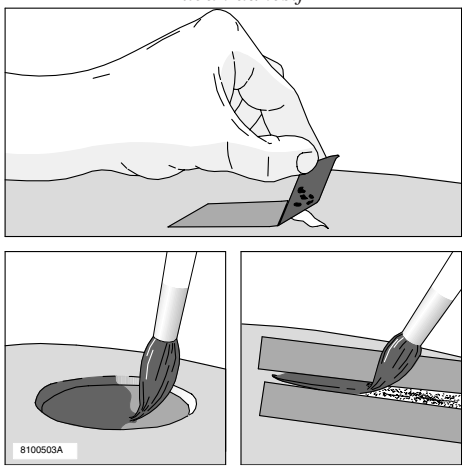

Masquez si nécessaire

Lavez la voiture régulièrement !

Lavez la voiture dès qu'elle est sale, surtout en hiver à cause des risques de corrosion due au sel et à l'humidité.

Pour laver la voiture, procédez comme suit :

- Rincez la poussière déposée sous la voiture (passages de roue, bords d'aile, etc.).
- Rincez toute la voiture jusqu'à ce que la saleté ait disparu.
- Si vous utilisez un flexible haute pression :
  N'approchez pas le gicleur du flexible haute pression à plus de 30 cm de la carrosserie. Ne dirigez pas le jet dans les serrures.
- Utilisez une grande éponge avec beaucoup d'eau avec ou sans détergent.
- Utilisez éventuellement de l'eau tiède (35 °C maximum) mais pas de l'eau trop chaude.
- Si la saleté est incrustée, vous pouvez laver la voiture avec un produit dégraissant à froid, à condition de le faire à un endroit spécial équipée d'un bac de décantation. Lorsque vous utilisez ce type de produit dégraissant, ne vous placez pas en pleine lumière et veillez à ce que la peinture ne chauffe pas au soleil direct ou par évaporation due à un moteur encore chaud. Le soleil et la chaleur ponctuelle intense peuvent en effet provoquer des dégâts irréversibles. Demandez conseil à votre concessionnaire Volvo.
- Séchez la voiture avec une peau de chamois propre.
- Nettoyez les balais d'essuie-glaces avec une solution savonneuse tiède.

Détergent recommandé :

Détergent spécial (shampooing pour voiture).

Gardez les points suivants à l'esprit :

Nettoyez **les fientes d'oiseaux** sur la peinture au plus vite.
Elles contiennent en effet des substances chimiques qui attaquent et décolorent la peinture très rapidement. La décoloration résultante ne peut pas être poncée.

⚠ ATTENTION !

Après le lavage : testez toujours les freins pour éviter que l'humidité et la corrosion n'affectent les plaquettes de frein et nuisent au freinage. Si vous roulez longtemps sous la pluie ou sur la neige, appuyez régulièrement sur la pédale de frein pour réchauffer et sécher les garnitures de frein. Ce conseil s'applique également lorsque vous démarrez le moteur par temps froid ou humide.

⚠ ATTENTION !

Ne lavez jamais le moteur lorsqu'il est encore chaud.
Risque d'incendie !

Lavage automatique

Le lavage automatique est un moyen simple et rapide de laver votre voiture, mais il ne remplacera jamais un lavage manuel.
Les brosses d'un lavage automatique ne passent pas parfaitement sur toute la carrosserie.
Lors des premiers mois de vie de votre voiture nous vous recommandons de ne la laver que manuellement.

Polissage et lustrage

Le polissage de la voiture s'effectue lorsque la peinture commence à devenir mate et lorsque vous souhaitez protéger votre carrosserie, avant l'hiver par exemple.
Il n'est normalement pas nécessaire dans l'année qui suit la date de livraison. Le lustrage peut toutefois se faire plus tôt.
Lavez et séchez la voiture très soigneusement avant de la polir ou de la lustrer. Éliminez les dépôts d'asphalte et de goudron avec le produit ad hoc Volvo ou avec de l'essence minérale.
Pour enlever les taches les plus tenaces, utilisez une pâte abrasive très fine (de ponçage) spécialement conçue pour la peinture des voitures.
Commencez par polir avec un produit de polissage, puis lustrez avec de la cire fluide ou solide. Lisez et suivez scrupuleusement les instructions sur l'emballage.
Ne polissez ou ne lustrez pas des surfaces au soleil.

Nettoyage de la garniture

Détachage de la garniture textile
Pour détacher la garniture, nous vous recommandons un produit de nettoyage spécial disponible chez les concessionnaires Volvo. D'autres produits chimiques risquent de détériorer le traitement ignifuge de la garniture.

Traitement des taches sur les pièces en plastique et en vinyle
Pour détacher les pièces intérieures en vinyle et en plastique, nous vous recommandons un produit de nettoyage spécial disponible chez les concessionnaires Volvo.
Ne frottez ou ne raclez **jamais** une tache. N'utilisez **jamais** de détachant trop agressif. Essuyez les taches avec une solution savonneuse et de l'eau tiède.

Détachage d'une garniture en cuir
Pour détacher les garnitures en cuir, nous vous recommandons le produit de nettoyage spécial disponible chez les concessionnaires Volvo.
Pour que le cuir conserve sa souplesse et sa beauté, traitez-le une à deux fois par an avec le kit d'entretien du cuir de Volvo.

N'utilisez **jamais** de détergents trop agressifs, de l'essence, de l'alcool, du white spirit, etc., ils risqueraient d'endommager les garnitures en textile, en vinyle ou en cuir.

Nettoyage des ceintures de sécurité

Utilisez de l'eau et un produit de nettoyage synthétique, en particulier le produit de nettoyage textile disponible chez votre concessionnaire Volvo. Veillez à ce que la ceinture de sécurité soit sèche avant de l'enrouler.

IMPORTANT !
Des objets tranchants ou des bandes Velcro peuvent endommager la garniture textile.

Nettoyage des rétroviseurs extérieurs et des vitres latérales avant pourvues d'un traitement de surface hydrofuge

N'utilisez jamais de cire pour voitures, de produit de dégraissage ou produits similaires sur la surface des rétroviseurs/vitres car ceci peut endommager ses qualités hydrofuges.

Veillez à ne pas rayer le verre lors du nettoyage.

N’utilisez pas de raclette à lame plastique pour gratter le givre sur le verre afin de ne pas l’endommager.

Ce traitement de surface s'use naturellement.

REMARQUE ! Afin de conserver les propriétés hydrofuges de la surface, nous recommandons l'application d'un produit spécial que vous trouverez chez votre concessionnaire Volvo. Ce produit devra être appliqué pour la première fois au bout de trois ans puis chaque année.

Service Volvo

Avant de sortir de l'usine, votre voiture a subi toute une série de tests très complets. Un autre contrôle a également été effectué conformément aux réglementations de Volvo Car Corporation juste avant que votre voiture ne vous soit livrée.

Programme de service Volvo

Pour maintenir le niveau de sécurité et de fiabilité de votre Volvo, suivez les instructions du programme de service Volvo que vous trouverez dans le carnet d'entretien et de garantie. Nous vous conseillons de toujours faire effectuer les travaux de réparation et de remplacement dans un concessionnaire Volvo. Votre concessionnaire Volvo dispose en effet du personnel, des outils spéciaux et de la documentation technique lui permettant de garantir un service de la plus haute qualité. De plus, il utilise toujours les pièces Volvo d'origine. Le programme de service Volvo a été mis au point pour des conducteurs standard.

IMPORTANT !

Pour que la garantie de Volvo soit applicable, vérifier et suivre le Manuel de garantie et d'entretien.

Entretien ou installation d'accessoires

Les mesures d'entretien ou de réparation d'accessoires touchant le système électrique ne peuvent être accomplies qu'à l'aide d'un équipement électronique spécialement conçu pour votre voiture.
Contactez un atelier Volvo agréé avant d'intervenir sur le système électrique.

Enregistrement des données véhicule

Un ou plusieurs ordinateurs de votre Volvo peuvent enregistrer les données du véhicule en détails. Ces informations, utilisées dans le but d'améliorer la sécurité et les diagnostics de panne de certains systèmes de la voiture, comportent par exemple : la fréquence d'utilisation des ceintures de sécurité conducteur et passagers, les données sur les fonctions des différents systèmes et les modules intégrés au véhicule et les informations portant sur le moteur, la commande de papillon des gaz, la direction, les freins etc.
Les données enregistrées peuvent inclure des informations concernant le style de conduite du conducteur. Ce type d'informations peut contenir en autres des détails sur la vitesse du véhicule, l'utilisation des freins, de la pédale d'accélérateur et la position du volant.
Ces dernières données peuvent rester stockées pendant une période limitée de conduite, en cas de collision ou de risque d'accident.
Volvo Car Corporation ne communiquera aucune de ces informations sans l'accord du propriétaire. Cependant, Volvo Car Corporation pourra être obligé de fournir certaines informations conformément à la législation en vigueur dans le pays.
En outre, Volvo Car Corporation et ses concessionnaires peuvent éventuellement lire et utiliser les informations.

Conditions de conduite défavorables

Lorsque vous conduisez dans des conditions défavorables, changez l'huile moteur et remplacez les filtres à air et à huile plus fréquemment que conseillé dans le manuel d'entretien et de garantie.
Exemples de conditions de conduite défavorables :

- Conduite prolongée dans un environnement poussiéreux/sablonneux
- Conduite prolongée avec une caravane ou une remorque
- Conduite prolongée en zone montagneuse
- Conduite prolongée à des vitesses élevées
- Marche au ralenti et/ou conduite à faible vitesse prolongées
- Conduite à des températures très basses, inférieures à 0°C, sur de courtes distances, inférieures à 10 km.

⚠ ATTENTION !

Le système d'allumage de la voiture est doté d'une tension très élevée!
La tension peut représenter un danger mortel!
Ne touchez ni aux bougies, ni aux câbles d'allumage ni à la bobine d'allumage lorsque le moteur tourne ou que le contact est établi.

Il est préférable de couper le contact lorsque :

- Vous effectuez des essais moteur.
- Vous remplacez des composants du système d'allumage, tels que les bougies, la bobine d'allumage, le distributeur, les câbles d'allumage, etc.

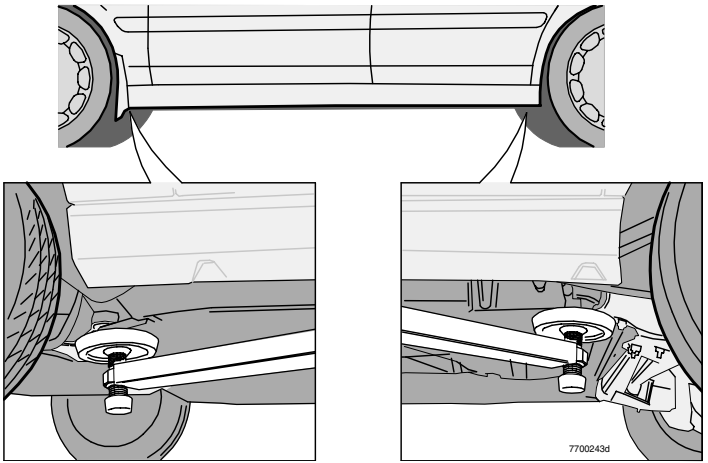

Notez les points suivants avant de commencer tout travail sur votre voiture :

Batterie

- Vérifiez que les câbles de la batterie sont correctement branchés et attachés.
- Ne débranchez jamais la batterie lorsque le moteur tourne (remplacement de la batterie).
- N'utilisez jamais de chargeur rapide pour charger la batterie. Débranchez les câbles de la batterie lorsque vous rechargez la batterie.

Protection de l'environnement

La batterie contient un acide corrosif et toxique. Il est donc important de la manipuler tout en respectant l'environnement. Demandez conseil à votre concessionnaire Volvo.

Levage de la voiture

Lorsque vous levez la voiture à l'aide d'un cric d'atelier, placez l'extrémité avant de ce dernier sur le bras de support du moteur. Veillez à ne pas endommager le protège-boue sous le moteur. Vérifiez que le cric est placé de telle sorte que la voiture ne puisse pas en glisser. Utilisez toujours des supports d'essieux ou similaire.
Si vous levez la voiture à l'aide d'un pont à deux montants, assurez-vous que les bras de levage avant et arrière sont bien fixés sous les points d'appui du bas de porte. Voir l'illustration.

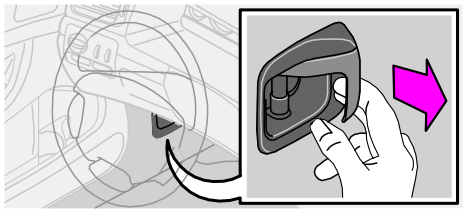

Tirez sur la poignée...

...relevez et ouvrez

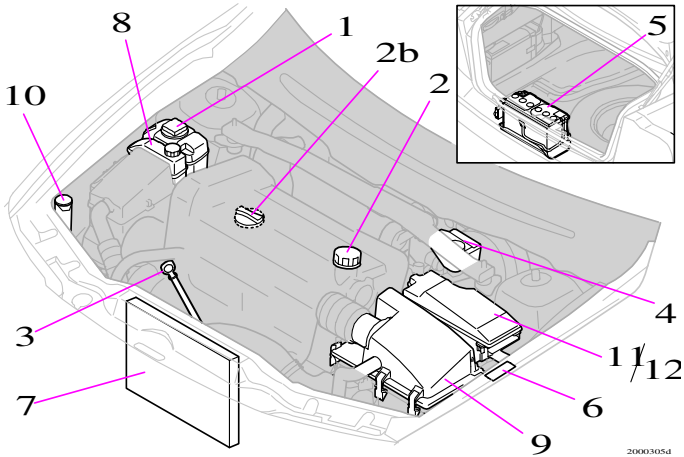

Ouverture du capot moteur

Tirez sur la poignée de verrouillage située à gauche sous le tableau de bord. Vous entendez un déclic quand la serrure se relâche. Placez votre main au milieu du bord avant du capot et poussez le loquet de sécurité vers le haut. Ouvrez le capot.

⚠ ATTENTION !

Vérifiez que le capot se verrouille correctement lorsque vous le fermez.

Compartiment moteur

1. Vase d'expansion, système de refroidissement
2. Remplissage d'huile moteur
3. Jauge à huile moteur
4. Réservoir de liquide d'embrayage/frein
5. Batterie (dans le coffre)
6. Vignette de données (dans le coffre)
7. Radiateur
8. Réservoir d'huile de direction assistée
9. Filtre à air
10. Réservoir de liquide de lavage
11. Boîtier à fusibles principaux
12. Boîtier à relais/fusibles

⚠ ATTENTION !

Ventilateur de refroidissement électrique :
Le ventilateur de refroidissement peut continuer à fonctionner et peut démarrer automatiquement après que le moteur a été éteint !

Capot et compartiment moteur - direction à droite

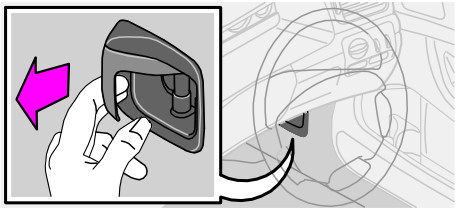

Tirez sur la poignée...

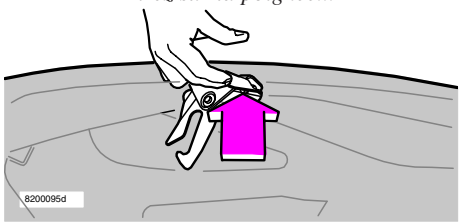

...relevez et ouvrez

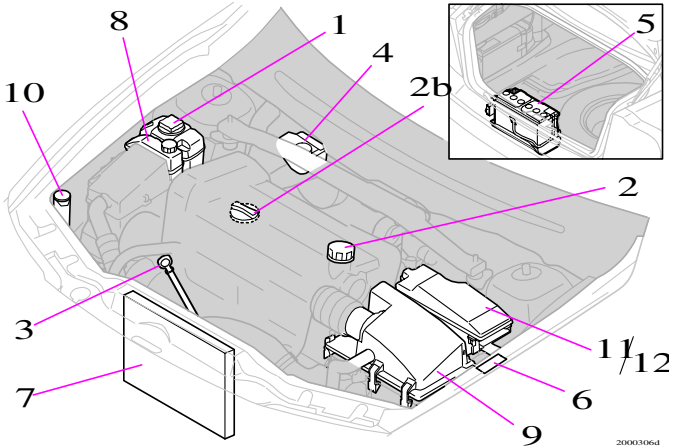

Ouverture du capot moteur

Tirez sur la poignée de verrouillage située à droite sous le tableau de bord. Vous entendez un déclic quand la serrure se relâche. Placez votre main au milieu du bord avant du capot et poussez le loquet de sécurité vers le haut. Ouvrez le capot.

⚠ ATTENTION !

Vérifiez que le capot se verrouille correctement lorsque vous le fermez.

Compartiment moteur

1. Vase d'expansion, système de refroidissement
2. Remplissage d'huile moteur
3. Jauge à huile moteur
4. Réservoir de liquide d'embrayage/frein
5. Batterie (dans le coffre)
6. Vignette de données
7. Radiateur
8. Réservoir d'huile de direction assistée
9. Filtre à air
10. Réservoir de liquide de lavage
11. Boîtier à fusibles principaux
12. Boîtier à relais/fusibles

⚠ ATTENTION !

Ventilateur de refroidissement électrique :
Le ventilateur de refroidissement peut continuer à fonctionner et peut démarrer automatiquement après que le moteur a été éteint !

Système de carburant

Les moteurs diesel sont extrêmement sensibles à la souillure. Utilisez uniquement du gazole provenant de marques pétrolières bien connues et correspondant aux qualités de carburant recommandées conformément aux informations de la page 162. N'utilisez jamais du carburant d'une qualité douteuse. Les grandes compagnies pétrolières proposent également du gazole spécial hiver. Ce carburant est nettement plus fluide lorsque la température est basse, ce qui réduit le risque de dépôt de paraffine dans le système d'alimentation.
En maintenant le réservoir de carburant rempli, le risque de condensation est diminué.

Vérifiez pendant le remplissage si l'espace autour de la conduite de remplissage est bien propre. Filtrez le carburant si le ravitaillement se fait depuis l'un de vos propres réservoirs.

Eviter toute projection sur surfaces peintes. En cas de souillure, laver avec un peu d'eau et de savon.

Arrêt de carburant

Aucune mesure particulière nécessaire après arrêt de carburant. Le système d'alimentation est purgé automatiquement si le contact est laissé en position **II** durant 60 secondes avant le démarrage.

IMPORTANT !

Gazoles à ne pas utiliser : additifs spéciaux, gazole marin, mazout, EMC (Ester Méthylique de Colza), huile végétale.

Ces carburants ne remplissent pas les exigences de Volvo et provoquent une usure prématurée et des dommages qui ne sont pas couverts par la garantie Volvo.

Vidange de l'eau de condensation du filtre à carburant

La séparation de l'eau de condensation du carburant se fait dans le filtre à carburant. Cette eau peut provoquer si elle n'est pas éliminée des dysfonctionnements du moteur. La purge du filtre à carburant ne devrait s'effectuer qu'en fonction des intervalles préconisés dans le Manuel de garantie et le Manuel d'entretien ainsi qu'en cas de soupçon d'utilisation d'un carburant comportant des impuretés.

Contrôle, vidange d'huile et remplacement de filtre à huile

Certaines variantes de moteur disposent d'un autocollant d'huile moteur sur le capot moteur. Voir la page 154 pour l'emplacement de l'autocollant. L'autocollant indique la qualité et la viscosité que doit avoir l'huile moteur. Les caractéristiques pour toutes les variantes de moteur se trouvent à la page 160.

Les intervalles recommandés pour la vidange d'huile ou le remplacement du filtre d'huile sont indiqués dans votre manuel d'entretien et de garantie. Des intervalles plus rapprochés sont recommandés lors de conduite dans des conditions défavorables, voir page 141.

Le niveau d'huile moteur doit être contrôlé et l'huile doit être vidangée à intervalles réguliers. Il est important de contrôler le niveau d'huile dès avant la première vidange sur une voiture neuve. Le carnet d'entretien et de garantie indique le kilométrage auquel ce contrôle doit intervenir.

Volvo recommande le contrôle du niveau d'huile tous les 2500 km. Les mesures les plus précises se font sur un moteur froid avant le démarrage. La mesure ne peut être précise juste après avoir arrêté le moteur. La jauge d'huile indiquera un niveau trop faible car l'huile n'aura pas eu le temps de redescendre dans le carter.

NOTE ! Consultez les qualités, les viscosités et les volumes d'huile à la page 160.

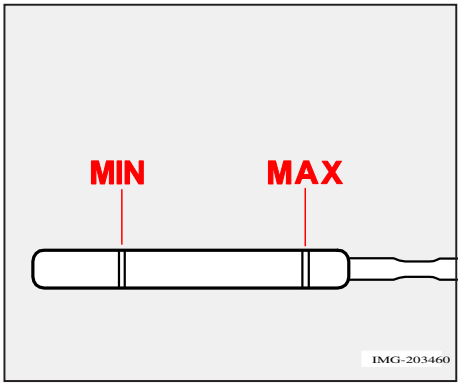

Le niveau d'huile doit se trouver entre les deux repères de la jauge d'huile.

Contrôle de l'huile sur un moteur froid :

- Essuyez la jauge d'huile avant de contrôler le niveau.
- Contrôlez le niveau d'huile à l'aide de la jauge. Le niveau doit se trouver entre les repères MIN et MAX de la jauge.
- Si le niveau est proche du repère MIN, ajoutez 0,5 litre d'huile pour commencer. Faites l'appoint jusqu'à ce que le niveau soit plus proche du repère MAX que du repère MIN de la jauge. Voir page 160 pour le volume de remplissage.

Contrôle de l'huile sur un moteur chaud :

- Garez la voiture sur une surface plane et attendez environ 10 à 15 minutes après avoir coupé le moteur. Cela laisse le temps à l'huile de redescendre dans le carter d'huile.
- Essuyez la jauge d'huile avant de contrôler le niveau.
- Contrôlez le niveau d'huile à l'aide de la jauge. Le niveau doit se trouver entre les repères MIN et MAX de la jauge.
- Si le niveau est proche du repère MIN, ajoutez 0,5 litre d'huile pour commencer. Faites l'appoint jusqu'à ce que le niveau soit plus proche du repère MAX que du repère MIN de la jauge. Voir page 160 pour le volume de remplissage.

IMPORTANT !

Ne remplissez pas au-dessus du repère MAX. La consommation d'huile pourrait augmenter si une trop grande quantité d'huile est fournie au moteur.

⚠ ATTENTION !

Prenez soin de ne pas verser de l'huile sur un tuyau échappement chaud, celle-ci pourrait s'enflammer.

IMPORTANT !

Utilisez toujours la qualité et la viscosité d'huile recommandées.

N'ajoutez aucun additif car ceux-ci peuvent endommager le moteur.

Si une huile différente a été utilisée, contactez l'atelier Volvo le plus proche.

Liquide de refroidissement, contrôle de niveau et remplissage

Suivez les instructions de remplissage indiquées sur l'emballage.
Il est important d'équilibrer les proportions de liquide de refroidissement et d'eau selon les conditions météorologiques.
Ne faites jamais l'appoint uniquement avec de l'eau pure.
Le risque de gel augmente, que la proportion de liquide de refroidissement soit trop faible ou trop élevée.

Consultez les volumes et les qualités recommandés de liquide et d'huile à la page 158.

IMPORTANT !

Il est extrêmement important d'utiliser du liquide de refroidissement avec agent anticorrosion préconisé par Volvo. Lorsque la voiture est neuve, le liquide de refroidissement qu'elle contient est capable de résister à des températures d'environ -35 °C.

Vérifiez le niveau du liquide de refroidissement régulièrement

Le niveau doit se trouver entre les repères MIN et MAX du vase d'expansion. Remplissez le vase de liquide de refroidissement si le niveau se situe sous le repère MIN.

IMPORTANT !

Le moteur ne doit fonctionner que lorsque le système de refroidissement est correctement rempli.

Des températures élevées peuvent être atteintes et la culasse peut alors subir des détériorations (fissures).

⚠ ATTENTION !

Le liquide de refroidissement peut atteindre des températures très élevées. Si vous devez faire l'appoint lorsque le moteur est chaud, dévissez lentement de bouchon du réservoir d'expansion afin de réduire progressivement la surpression interne.

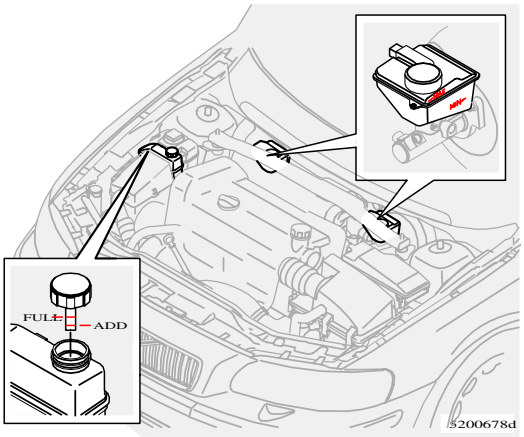

Réservoir d'huile de servodirection

Réservoir de liquide de frein et d'embrayage

⚠ ATTENTION !

Il est préférable de ne pas reprendre la route si le niveau est en dessous du repère MIN. L'origine de la perte de liquide de frein doit être examinée.

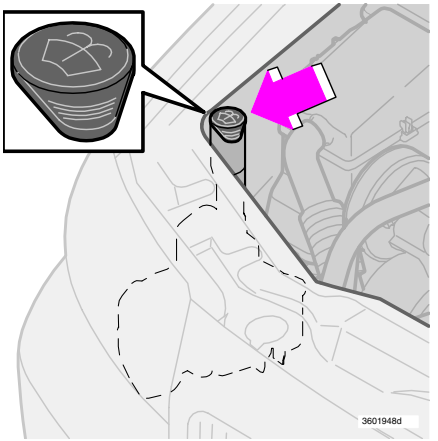

Réservoir de liquide lave-glaces

Réservoir d'huile de servodirection

Faites contrôler le niveau à chaque révision. L'huile n'a pas besoin d'être remplacé. Le niveau doit se trouver entre les repères ADD et FULL.
Consultez les volumes et les qualités recommandés de liquide et d'huile à la page 158.

NOTE ! Il est toujours possible de diriger le véhicule en cas d'anomalie du système de servo-direction ou si la voiture n'est plus alimentée par la batterie et qu'elle doit être remorquée. N'oubliez pas dans ce cas que la direction est beaucoup plus dure que d'habitude et qu'un effort supplémentaire est requis pour tourner le volant.

Réservoir de liquide de frein et d'embrayage

Les liquides de frein et le liquide d'embrayage ont le même réservoir[1]. Le niveau doit se trouver entre les repères MIN et MAX. Vérifiez le niveau régulièrement. Remplacez le liquide tous les deux ans, ou toutes les deux révisions. Consultez les volumes et les qualités recommandés de liquide et d'huile à la page 158.

NOTE ! Le liquide doit être changé tous les ans sur les véhicules conduits dans des conditions de freinage brusque et fréquent, comme la conduite en montagne ou sous des climats tropicaux très humides.

[1] Placement selon que la voiture est à conduite à gauche ou à droite.

Réservoir de liquide lave-glaces

Les lave-glaces et lave-phares ont un réservoir commun. Consultez les volumes et les qualités recommandés de liquide et d'huile à la page 158. Utilisez de l'antigel pendant l'hiver pour éviter que le liquide ne gèle dans la pompe, le réservoir et les flexibles.

Conseil : Nettoyez les balais d'essuie-glace lorsque vous faites le plein de liquide lave-glace.

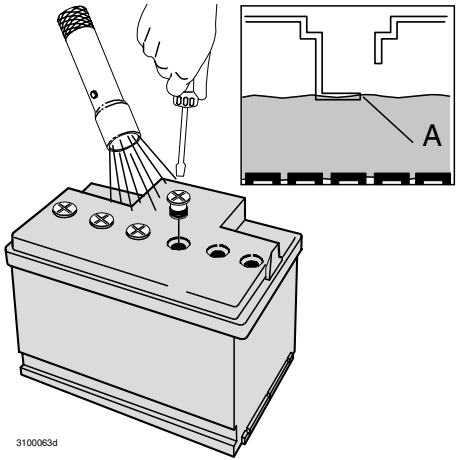

Entretien de la batterie

La durée de vie et le fonctionnement de la batterie dépendent des conditions de conduite (nombreux démarrages, sollicitations importantes de la batterie), du style de conduite et des conditions climatiques, etc. Une utilisation répétée du chauffage auxiliaire et de gros consommateurs de courant similaires combinée à des déplacements courts peut entraîner le déchargement de la batterie et des problèmes de démarrage.

Notez les éléments suivants pour que la batterie fonctionne correctement :

- Vérifiez régulièrement que le niveau de liquide de la batterie est correct (A).
- Vérifiez tous les éléments de la batterie. Utilisez un tournevis pour retirer les bouchons. Chaque élément possède son propre repère maximum.
- Si nécessaire, faites l'appoint avec de l'eau distillée jusqu'au repère maximum.
- Ne remplissez pas au dessus du repère maximum (A).

IMPORTANT !

Utilisez uniquement de l'eau distillée ou de l'eau déionisée (eau de batterie).

- Serrez les bouchons correctement.

REMARQUE ! La durée de vie de la batterie peut être sérieusement réduite si elle subit des décharges répétées.

⚠ ATTENTION !

La batterie peut produire un mélange d'oxygène et d'hydrogène très explosif. Une étincelle provoquée par une erreur de branchement peut suffire à faire exploser la batterie. La batterie contient également de l'acide sulfurique très corrosif. En cas de contact de l'acide avec les yeux, la peau ou les vêtements, rincez abondamment à l'eau. En cas de contact avec les yeux, consultez immédiatement un médecin.

Symboles :

Portez des lunettes de protection.

Pour de plus amples informations, consultez le manuel d'instructions de la voiture.

Entreposez la batterie à un endroit hors de portée des enfants.

La batterie contient un acide corrosif.

Evitez les étincelles ou les flammes.

Risque d'explosion.

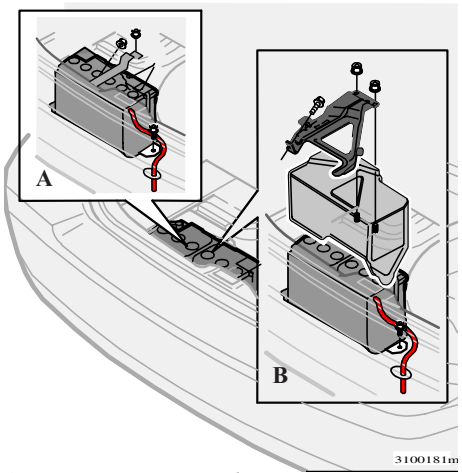

A. Batterie sans couvercle
B. Batterie avec couvercle

Remplacement de la batterie

Pour retirer la batterie :

- Coupez le contact puis retirez la clé.
- Attendez au moins 5 minutes avant d'effectuer toute connexion électrique de manière à ce les que informations du système électrique de la voiture puissent être enregistrées par les différents modules de commande.
- Dévissez les vis de l'étrier de verrouillage sur la batterie et retirez l'étrier.
- Relevez le cache plastique sur la borne négative de la batterie ou dévissez le couvercle de la batterie.
- Débranchez le câble négatif de la batterie.
- Détachez le support inférieur maintenant la batterie.
- Débranchez le câble positif de la batterie après avoir dégagé l'éventuel cache plastique
- Retirez la batterie.

Pour installer la batterie :

- Mettez la batterie en place.
- Placez le support inférieur et vissez.
- Branchez le câble positif, enfoncez et rabattez l'éventuel cache plastique.
- Branchez le câble négatif, rabattez l'éventuel cache plastique.
- Replacez le cache plastique ou le couvercle de batterie.
- Vérifiez que le tuyau d'évacuation est correctement branché à la batterie et à la sortie dans la carrosserie.
- Placez l'étrier de verrouillage sur la batterie et serrez les vis.

⚠ ATTENTION !

La batterie peut produire un mélange d'oxygène et d'hydrogène très explosif. Une étincelle provoquée par une erreur de branchement peut suffire à faire exploser la batterie. La batterie contient également de l'acide sulfurique très corrosif. En cas de contact de l'acide avec les yeux, la peau ou les vêtements, rincez abondamment à l'eau. En cas de contact avec les yeux, consultez immédiatement un médecin.

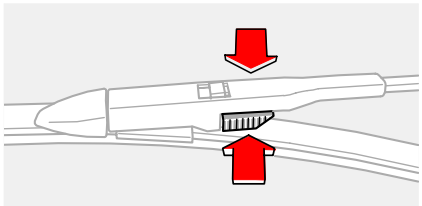

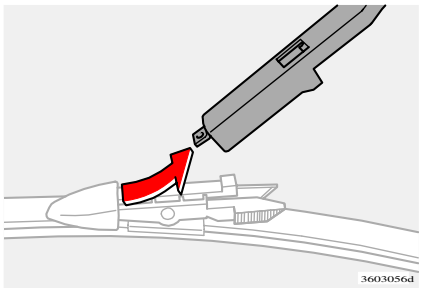

Remplacement de balais d'essuie-glace de pare-brise

- Dépliez le bras d'essuie-glace et maintenez le balai.
- Enfoncez les ressorts de blocage nervurés du balai tout en soulevant ce dernier pour le détacher du prolongement du bras.
- Installez le nouveau balai selon la procédure inverse et **vérifiez que le balai est solidement fixé.**

NOTE ! N'oubliez pas que le balai d'essuie-glace côté conducteur est plus long que le balai côté passager.

Caractéristiques

Désignation de type 154

Poids et cotes 155

Moteur - Caractéristiques 156

Volumes 158

Carburant 161

Pot catalytique et suspension 163

Système électrique 164

Désignation de type

Lorsque vous contactez votre concessionnaire Volvo pour votre voiture, ou lorsque vous commandez des pièces de rechange et des accessoires, cela prendra moins de temps si vous connaissez la désignation de type, le numéro de châssis et le numéro de moteur de votre voiture.

1 **Le type, la désignation de l'année modèle et le numéro de châssis.**
Sont indiqués dans le compartiment moteur sous le pare-brise.

2 **Désignation de type, numéro de châssis, poids autorisés, codes de peinture et de garniture et numéro d'homologation de type.**
Plaque sur l'aile intérieure derrière le projecteur gauche.

3 **Désignation, numéro de référence et numéro de fabrication du moteur.**
Sur la face supérieure du bloc-moteur.

4 **Désignation de type de boîte et du numéro de fabrication.**
a : Boîte manuelle : sur le côté avant
b : Boîte automatique (AW55-50) : sur le côté supérieur
c : Boîte de vitesses automatique (GM4T65EV) : sur la face arrière

5 **L'autocollant*** indique la qualité d'huile et la viscosité (placé sur le bord inférieur du capot).

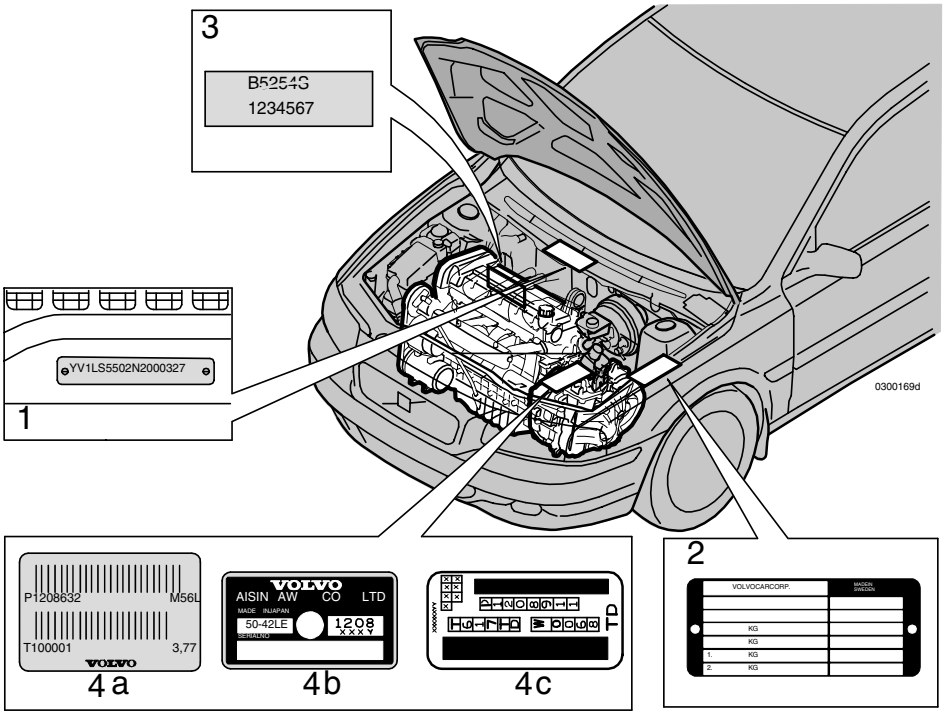

* Certaines versions moteur

Mesures

Longueur	482 cm
Largeur	183 cm
Hauteur	145 cm
Empattement	279 cm
Voie avant	158 cm
Voie arrière	156 cm

Poids

Le poids total en ordre de marche comprend le conducteur, le poids du réservoir de carburant rempli à 90 % ainsi que les autres liquides lave-glace/de refroidissement etc. Le poids des passagers et des accessoires, c'est-à-dire le crochet d'attelage, la charge sur la boule d'attelage (avec remorque, voir tableau), les barres de toit, le coffre de toit etc., affecte la capacité de charge et n'est pas compté dans le poids en ordre de marche. Charge autorisée (sans conducteur) = Poids total - Poids en ordre de marche. Voir l'emplacement de l'autocollant à la page 154.

1. Poids total autorisé en charge (PTAC)
2. Poids Total Roulant Autorisé (PTRA) (Voiture+remorque)
3. Charge maxi sur essieu avant
4. Charge maxi sur essieu arrière

Charge maxi	voir carte grise
Charge maxi permise sur le toit	100 kg
Poids maxi de remorque	1800 kg

⚠ ATTENTION !

Le comportement de la voiture varie selon sa charge et la répartition de la charge.

	2.0T	BIFUEL CNG	BIFUEL LPG	2.4	2.4	2.5T	2.4T
Version moteur	**B5204T5**	**B5244SG**	**B5244SG2**	**B5244S**	**B5244S2**	**B5254T2**	**B5244T4[a]**
Puissance* (kW/tr/s)	132/92	103/97	103/85	125/98	103/75	154/83	162/83
AWD	-	-	-	-	-	-	-
(ch à tr/min)	180/5500	140/5800	140/5100	170/6000	140/4500	210/5000	220/5000
AWD	-	-	-	-	-	-	-
Couple* (Nm/tr/s)	240/30-83	192/75	214/75	225/75	220/55	320/25-75	285/33-83
AWD	-	-	-	-	-	-	-
(kgm à trs/min)	24,5/1850-5000	19,6/4500	21,8/4500	23,0/4500	22,5/3300	32,6/1500-4500	35,7/2100-4000
AWD	-	-	-	-	-	-	-
Nombre de cylindres	5	5	5	5	5	5	5
Alésage (mm)	81	83	83	83	83	83	83
Course (mm)	77	90	90	90	90	93,2	90
Cylindrée (dm^3 ou litres)	1,98	2,44	2,44	2,44	2,44	2,52	2,44
Taux de compression	9,5:1	10,3:1	10,3:1	10,3:1	10,3:1	9,0:1	8,5:1
Bougies :							
Écartement des électrodes (mm)	0,7	1,2	1,2	1,2	1,2	0,7	0,7
Couple de serrage (Nm)	28	30	30	30	30	30	28

Pour vérifier quel moteur équipe la voiture - consultez la désignation de type se trouvant dans le compartiment moteur (Désignations de type page 154, point 3).

[a] Thaïlande, Malaysie

* Puissance et couple conformément à la norme de test EU 80/1269. Pour les moteurs à essence, du carburant octane 98 est employé pour ces tests.

	T6	2,9	D5	2.4D		
Version moteur	**B6294T**	**B6294S2**	**D5244T**	**D5244T2**		
Puissance* (kW/tr/s)	200/87	144/87	120/67	96/67		
AWD	-	-	-	-		
(ch à trs/min)	272/5200	196/5200	163/4000	130/4000		
AWD	-	-	-	-		
Couple (Nm/tr/s)	380/30-83	280/65	340/29-50	280/29-50		
AWD	-	-	-	-		
(kgm à trs/min)	38,8/1800-5000	28,6/3900	34,7/1750-3000	28,6/1750-3000		
AWD	-	-	-	-		
Nombre de cylindres	6	6	5	5		
Alésage (mm)	83	83	81	81		
Course (mm)	90	90	93,2	93,2		
Cylindrée (dm^3 ou litres)	2,92	2,92	2,40	2,40		
Taux de compression	8,5:1	10,3:1	18,0:1	18,0:1		
Bougies :						
Écartement des électrodes (mm)	0,7	3x1,2	-	-	-	
Couple de serrage (Nm)	30	25	-	-	-	

Pour vérifier quel moteur équipe la voiture - consultez la désignation de type se trouvant dans le compartiment moteur (Désignations de type page 154, point 3).

* Puissance et couple conformément à la norme de test EU 80/1269. Pour les moteurs à essence, du carburant octane 98 est employé pour ces tests.

Autres liquides et lubrifiants

		Volume	Qualité recommandée
Huile de boîte de vitesses	Manuelle 5 rapports (M56/M58) Manuelle 6 rapports (M66)	2,1 litres 2,0 litres	Huile de boîte de vitesses[1]: MTF 97309
	Boîte de vitesses automatique (AW55-51)	7,2 litres	Huile de boîte de vitesses[1]: JWS 3309
Liquide de refroidissement	Moteurs essence sans turbo Moteurs essence avec turbo Moteurs diesel	8,0 litres 9,0 litres 12,5 litres	Liquide de refroidissement avec protection anticorrosion mélangé à de l'eau, voir emballage. Le thermostat s'ouvre à : moteurs essence, 90 ºC, moteurs diesel 82 ºC
Climatisation de l'air	Huile de compression	180-200 g[2]	PAG
	Réfrigérant	500-600 g[2]	R134a (HFC134a)
Liquide de frein		0,6 litre	DOT 4+
Direction assistée	Système : dont réservoir	0,9 litre 0,2 litre	Huile de direction assistée : WSS M2C204-A ou produit équivalent avec mêmes caractéristiques
Réservoir de liquide lave-glaces	Version avec lave-phares lavage haute pression	4,5 litres 6,4 litres	Un antigel recommandé par Volvo mélangé à de l'eau est recommandé par température négative
Réservoir de carburant			Pour volume du réservoir, voir section carburant à la page 161.

[1] L'huile de boîte de vitesses recommandée doit être utilisée sous peine d'endommager la boîte de vitesses. Elle ne doit pas être mélangée avec une autre huile de boîte de vitesses. Dans le cas contraire, contactez l'atelier Volvo agréé le plus proche.

[2] Le poids varie selon la version du moteur. Contactez un atelier Volvo agréé pour les informations exactes.

Huile moteur

Version moteur		Volume entre MIN et MAX	Volume[1]/ litre		Qualité d'huile recommandée :	Viscosité[2]
2.0T	B5204T5	0 - 1,2	5,5	Si un autocollant d'huile moteur est placé sur le capot moteur, les volumes et qualités de ce tableau sont valables. Voir emplacement page 154.	ACEA A5/B5	SAE 0W-30
2.4	B5244S	0 - 1,2				
2.4	D5244S2	0 - 1,2				
2.4T	B5244T4	0 - 1,2				
2.5T	B5254T2	0 - 1,2				

[1] Inclut le remplacement du filtre

[2] La qualité d'huile recommandée doit être respectée même si une autre viscosité est choisie selon le diagramme.

Autocollant moteur

L'autocollant moteur indique :
1. la qualité d'huile
2. la viscosité

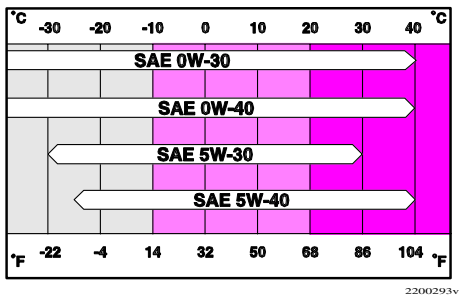

La qualité d'huile recommandée doit être respectée si une autre viscosité est choisie.

IMPORTANT !

Utilisez toujours la qualité et la viscosité d'huile recommandées.

N'ajoutez aucun additif car ceux-ci peuvent endommager le moteur.

Si une huile différente a été utilisée, contactez l'atelier Volvo le plus proche.

Si une qualité d'huile ne remplissant pas les exigences de Volvo est utilisée, il peut en résulter une usure prématurée et des dommages qui ne sont pas couverts par la garantie Volvo.

Volumes

Huile moteur

Version moteur		Volume entre MIN et MAX	Volume[1]/ litre		Qualité d'huile recommandée :	Viscosité
2.0T	**B5204T5**	0-1,2	5,8	Pour respecter les qualités d'huile, les viscosités et les volumes de ce tableau, on doit d'abord vérifier que le capot ne porte pas d'autocollant d'huile moteur, voir emplacement à la page 154.	ACEA A1/B1	SAE 5W-30
2.4	**B5244S**	0-1,2				
2.4	**B5244S2**	0-1,2				
2.4T	**B5244T4**	0-1,2				
2.5T	**B5254T2**	0-1,2				
T6	**B6294T**	0-1,5	6,6			
2,9	**B6294S2**	0-1,5				
BIFUEL	**B5244SG**	0-1,2	5,8			
BIFUEL	**B5244SG2**	0-1,2				
D5	**D5244T**	0 - 2,0	6,5		ACEA A3/B3/B4	SAE 0W-30
2.4D	**D5244T2**	0 - 2,0				

[1] Inclut le remplacement du filtre..
[2] La qualité d'huile recommandée doit être respectée si une autre viscosité est choisie selon le diagramme.

Conditions de conduite extrêmes

Dans des conditions extrêmes, par exemple conduite en montagne avec utilisation fréquente du frein moteur ou conduite à vitesse élevée sur autoroute, le niveau d'huile doit être contrôlé plus souvent. Ces conditions peuvent provoquer une température ou une consommation d'huile anormalement élevée.

Moteurs à essence : Dans des conditions de conduite extrêmes, choisissez une huile moteur synthétique offrant une protection supplémentaire au moteur.

Volvo recommande les huiles Castrol®.

Consommation en carburant, émissions et volume

Version moteur		Boîte de vitesses	Consommation en litres/100 km[1]	Émissions de dioxyde de carbone (CO_2) g/km	Volume de réservoir en litres
2.4 B5244S2		Manuelle 5 rapports (M56)	8,9	212	70
		Boîte de vitesses automatique (AW55-51)	9,6	229	
2.4 B5244S		Manuelle 5 rapports (M56)	9,0	214	70
		Boîte de vitesses automatique (AW55-51)	9,7	232	
2.0T B5204T5		Manuelle 5 rapports (M56)	9,0	214	80
		Boîte de vitesses automatique (AW55-51)	9,8	234	
2.5T B5254T2		Manuelle 5 rapports (M56)	9,2	219	80
		Boîte de vitesses automatique (AW55-51)	10,0	239	
	AWD	Boîte de vitesses automatique (AW55-51)	10,5	252	72
2.4 B5244SG	**Bi-Fuel**	Manuelle 5 rapports (M56)	9,2	220	30[3]
		Boîte de vitesses automatique (AW55-50)	9,9	242	
2.4 B5244SG2	**Bi-Fuel**	Manuelle 5 rapports (M56)	8,8	211	30[3]
		Boîte de vitesses automatique (AW55-50)	10,0	240	
D5 D5244T		Manuelle 5 rapports (M56)	6,5	172	70
		Boîte de vitesses automatique (AW55-50)	7,7	204	70
2.4D D5244T2		Manuelle 5 rapports (M56)	6,5	171	70
		Boîte de vitesses automatique (AW55-50)	7,7	204	
T6 B6294T		Geartronic 4 rapports (GM4T65)	11,1	268	80
2.9 B6294S2		Geartronic 4 rapports (GM4T65)	10,6	255	80
2.4T B5244T4[2]		Boîte de vitesses automatique (AW55-51)	-	-	70

[1] Les émissions sont affectées par la qualité du carburant et peuvent donc être différentes des valeurs indiquées si un carburant répondant à une autre norme que celle recommandée par Volvo est utilisé.

[2] Certains pays.

[3] Réservoir d'essence

Consommation de carburant indiquée

Les valeurs officielles de consommation de carburant sont basées sur un cycle de conduite standardisé, conformément à la directive européenne 80/1268.

Les valeurs de consommation de carburant peuvent être altérées si la voiture est équipée d'options supplémentaires qui modifient son poids. Par ailleurs, la consommation peut être affectée par le type de conduite et d'autres facteurs non techniques.

La consommation est supérieure et la puissance de sortie inférieure si on utilise un carburant à indice d'octane 91 RON.

Qualités recommandées de carburant

Essence

Le moteur peut fonctionner avec un indice d'octane de 91, 95 et 98 RON.

En cas de conduite par température supérieure à +38 °C, l'indice d'octane maximal possible est recommandé pour obtenir les meilleures performances et la meilleure consommation de carburant.

- 98 RON recommandé pour une puissance maximum et une consommation minimum.
- 95 RON peut s'utiliser en conduite normale.
- 91 RON ne doit pas être utilisé pour les moteurs 4 cylindres et ne doit être utilisé qu'exceptionnellement. Le moteur ne sera toutefois pas endommagé par cette qualité d'essence.

Essence : Norme EN 228

IMPORTANT !

Faites le plein avec l'essence adéquate !

Votre voiture est équipée d'un pot catalytique et seule de l'essence sans plomb doit être utilisée, sous peine d'endommager le pot catalytique.

Diesel

Diesel : Norme EN 590
JIS K2204 ou équivalent

IMPORTANT !

Gazoles à ne pas utiliser : Additifs spéciaux, gazole marin, mazout, EMC (Ester Méthylique de Colza), huile végétale.

Ces carburants ne remplissent pas les exigences de Volvo selon EN 590 et provoquent une usure prématurée et des dommages qui ne sont pas couverts par la garantie Volvo.

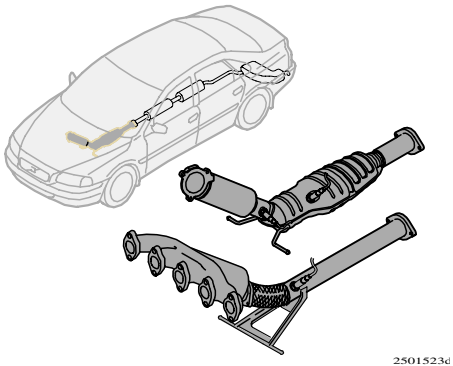

Pot catalytique

Le pot catalytique a pour tâche d'épurer les gaz d'échappement. Il est placé dans le flux de gaz d'échappement pour atteindre rapidement la température d'exploitation.
Ce pot catalytique se compose d'un monolithe (céramique ou métal) avec des canaux. Les parois de ces canaux sont recouvertes d'une fine couche de platine/rhodium/palladium. Ces métaux agissent comme des catalyseurs, c.- à-d. qu'ils accélèrent la réaction chimique sans être consommés.

Sonde Lambda™ capteur d'oxygène

La sonde Lambda fait partie d'un système de régulation servant à réduire les émissions de gaz d'échappement et à améliorer le rendement d'utilisation du carburant. Une sonde Lambda contrôle le taux d'oxygène des gaz d'échappement rejetés par le moteur. La valeur résultant de l'analyse des gaz d'échappement est transmise au système électronique qui contrôle en permanence les injecteurs de carburant. Le rapport entre l'air et le carburant admis vers le moteur est sans cesse contrôlé. Cette régulation permet d'obtenir des conditions optimales des trois substances dangereuses (hydrocarbures, monoxyde de carbone et oxydes d'azote) pour une combustion efficace à l'aide d'un pot catalytique trois voies.

Suspension des roues

Train avant

Jambe-ressort de type Mc Pherson. Amortisseurs intégrés à la jambe-ressort. Direction à crémaillère. Arbre de direction de type sécurité. Les valeurs de réglage s'appliquent à un véhicule à vide, carburant, liquide de refroidissement et roue de secours inclus.

Train arrière

Suspension à roues indépendantes, ressorts et amortisseurs individuels. La suspension se compose de bras triangulés trapézoïdaux supérieurs et inférieurs, de barres d'accouplement et d'une barre stabilisatrice.

Généralités

Système électrique 12 volts avec alternateur à régulation de tension. Système unipolaire dans lequel le châssis et le bloc-moteur font offices de conducteurs. La borne négative est reliée au châssis. La voiture est équipée d'un câblage de masse supplémentaire pour réduire les champs magnétiques.

Batterie

Tension	12 V	12 V	12 V
Capacité de démarrage à froid (CCA)	520 A	600 A	800 A*
Capacité de réserve (RC)	100 min	120 min	170 min

* Voitures à moteur diesel et chauffage de stationnement à carburant.

Si la batterie est remplacée, veillez à le faire avec une batterie de même capacité de démarrage à froid et de même capacité de réserve (voir autocollant sur la batterie).

Intensité maximum de l'**alternateur**	140 A
Puissance du **démarreur**	1,4/1,7/2,2 kW

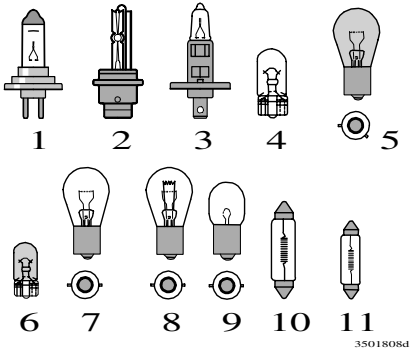

Ampoules

Ampoules	Type (LL)	Culot
1. Feux de route/ croisement	H7 55W	
2. Bi-Xenon	D2R 35W	
3. Feux antibrouillard avant	H1 55W	
4. Feux de position/ stationnement avant, feux de gabarit latéraux arrière	W5W	W2,1x9,5d
4. Feux de gabarit latéraux avant	W3W	W2,1x9,5d
5. Clignotants avant	PY21W	BAU 15s
6. Clignotants latéraux	WY5W	W2,1x9,5d
7. Feu de recul, clignotants arrière	P21W	BA15s

Ampoules	Type (LL)	Culot
8. Feu antibrouillard arrière, feux de position arrière	P21/4W	BAZ15d
9. Feux de position arrière	R5W	BA15s
10. Éclairage de plaque d'immatriculation, éclairage d'emmarchement avant, éclairage de compartiment à bagages	C5W	SV8,5
11. Miroir de courtoisie	1,2W	SV5,5
4. Éclairage d'emmarchement arrière	W5W	W2,1x9,5d

Audio

Vue d'ensemble Stéréo HU-450 166

Vue d'ensemble Stéréo HU- 650 167

Vue d'ensemble Stéréo HU- 850 168

Fonctions audio 169

Fonctions radio 171

Lecteur de cassettes 178

Lecteur de CD 179

Dolby Surround Pro Logic II 182

Informations techniques - Audio 184

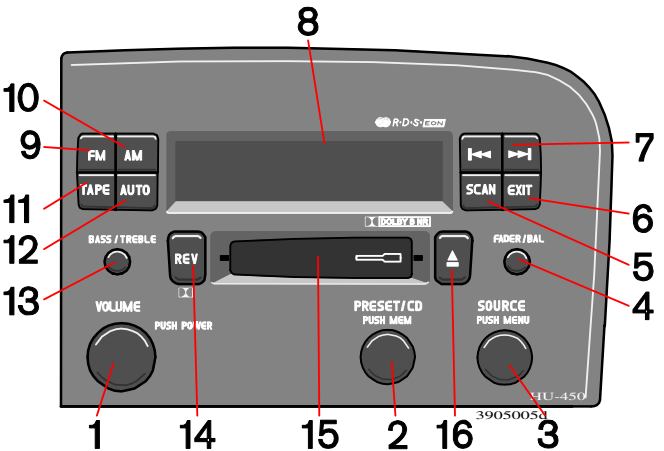

1. POWER (marche/arrêt) - Appuyez
   Volume - Tournez
2. PRESET/ CD PUSH MENU -
   Stations de radio mémorisées
   Changeur CD (option)
3. SOURCE PUSH MENU-
   Ouverture du menu principal - Appuyez
   Tournez pour sélectionner :
   Radio - FM, AM
   Cassette
   Changeur CD (option)
4. FADER - Faites sortir en appuyant et tournez
   BALANCE - Faites sortir en appuyant, tirez et tournez
5. SCAN - Recherche automatique des stations
6. EXIT - Retour dans le menu
7. Boutons de navigation -
   CD/radio - recherche/change la station ou la plage
   Cassette - Avance/retour rapide, choix de la plage précédente/suivante
8. Écran d'affichage
9. FM - Sélection rapide
10. AM - Sélection rapide
11. TAPE - Sélection rapide cassette
12. AUTO - Réglage automatique des stations
13. BASS - Graves - Faites sortir en appuyant et tournez
    TREBLE - Aigus - Faites sortir en appuyant, tirez et tournez
14. Cassette - Sélection du sens de lecture
    Changeur CD (option) - Sélection aléatoire
15. Trappe du lecteur de cassette
16. Ejection de la cassette

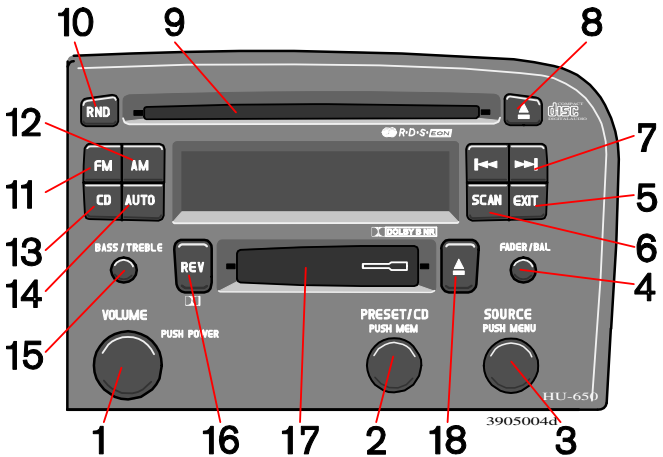

1. POWER (marche/arrêt) - Appuyez
   Volume - Tournez
2. PRESET/ CD PUSH MENU-
   Stations de radio mémorisées
   Changeur CD (option)
3. SOURCE PUSH MENU-
   Ouverture du menu principal - Appuyez
   Tournez pour sélectionner :
   Radio - FM, AM
   Cassette
   CD
   Changeur CD (option)
4. FADER - Faites sortir en appuyant et tournez
   BALANCE - Faites sortir en appuyant, tirez et tournez
5. EXIT - Retour dans le menu
6. SCAN - Recherche automatique des stations
7. Boutons de navigation - recherche/change la station ou la plage
8. Ejection de CD
9. Trappe à CD
10. CD sélection aléatoire
11. FM - Sélection rapide
12. AM - Sélection rapide
13. CD - Sélection rapide
14. AUTO - Réglage automatique des stations
15. BASS - Graves - Faites sortir en appuyant et tournez
    TREBLE - Aigus - Faites sortir en appuyant, tirez et tournez
16. Cassette - Sélection du sens de lecture
    Changeur CD (option) - Sélection aléatoire
17 Trappe du lecteur de cassette
18. Ejection de la cassette

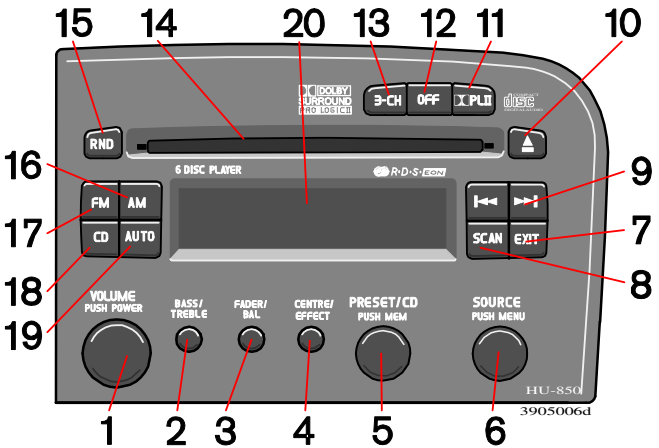

1. POWER (marche/arrêt) - Appuyez
   Volume - Tournez
2. BASS - Graves - Faites sortir en appuyant et tournez
   TREBLE - Aigus - Faites sortir en appuyant, tirez et tournez
3. FADER - Faites sortir en appuyant et tournez
   BALANCE - Faites sortir en appuyant, tirez et tournez
4. Volume central - Faites sortir en appuyant et tournez
   Niveau d'effet spatial - Faites sortir en appuyant, tirez et tournez
5. PRESET/CD PUSH MENU-
   Stations de radio mémorisées
   Changeur CD (option)
6. SOURCE PUSH MENU-
   Ouverture du menu principal - Appuyez
   Tournez pour sélectionner :
   Radio - FM, AM
   CD
   Changeur CD (option)
7. EXIT - Retour dans le menu
8. SCAN - Recherche automatique des stations
9. Boutons de navigation - recherche/change la station ou la plage
10. Ejection de CD
11. Dolby Pro Logic II
12. Stéréo 2 canaux
13. Stéréo 3 canaux
14. Trappe à CD
15. CD sélection aléatoire
16. AM - Sélection rapide
17. FM - Sélection rapide
18. CD - Sélection rapide
19. AUTO - Réglage automatique des stations
20. Écran d'affichage

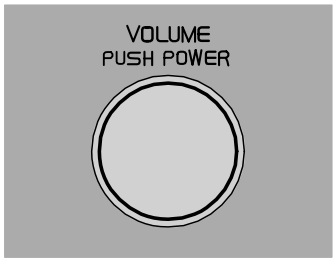

Interrupteur marche/arrêt

Pour allumer ou éteindre la radio, appuyez sur le bouton.

Réglage du volume

Pour monter le volume, tournez ce bouton dans le sens des aiguilles d'une montre. Le réglage est électronique et n'a pas de fin de course. Si vous avez le jeu de boutons de réglage au volant, montez ou baissez le volume à l'aide des boutons + ou -.

Réglage du volume - TP/PTY/NEWS

Lorsque la radio reçoit des informations routières, un bulletin d'information ou un type de programme spécifique, la cassette ou le CD en cours de lecture est interrompu, puis le message se fait entendre à un volume réglé au préalable pour les informations routières, les bulletins d'information ou le type de programme sélectionné. Réglez la volume à l'aide du contrôle du volume.
Ensuite, le poste se règle à nouveau sur le volume initial et poursuit la lecture de la cassette ou du CD.

Bass - Graves

Pour régler les graves, appuyez sur le bouton et tournez-le vers la droite ou vers la gauche. La position centrale correspond à un volume « normalisé ». Une fois le réglage effectué, replacez le bouton dans sa position initiale.

Treble - Aigus

Pour régler des aigus, appuyez sur le bouton et tournez-le vers la droite ou vers la gauche. La position centrale correspond à un volume « normalisé ». Une fois le réglage effectué, replacez le bouton dans sa position initiale.

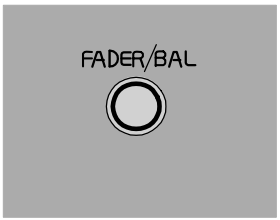

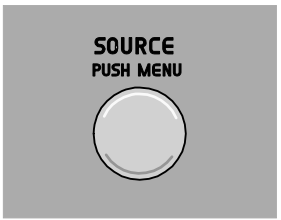

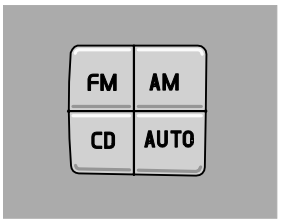

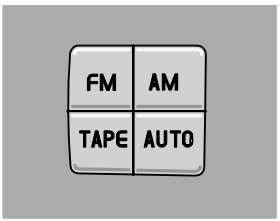

Fader - Équilibrage avant/ arrière

Pour obtenir une balance correcte entre les haut-parleurs avant et arrière, appuyez sur le bouton et tournez-le vers la droite (son à l'avant) ou vers la gauche (son à l'arrière).
La position centrale correspond à une balance « normalisée ». Une fois le réglage effectué, replacez le bouton dans sa position initiale.

Balance - Équilibrage droite/ gauche

Pour régler la balance, tirez sur le bouton et tournez-le vers la droite ou vers la gauche.
La position centrale correspond à une balance « normalisée ». Une fois le réglage effectué, replacez le bouton dans sa position initiale.

Sélection de sources sonores

Les sources sonores peuvent être sélectionnées de deux manières :

À l'aide des boutons de raccourci AM, FM CD (HU-650/850), TAPE (HU-450) ou avec la molette SOURCE.
La molette SOURCE permet de sélectionner FM, AM. Elle permet aussi de sélectionner cassette (HU-450/650), CD (HU-650/850) ou le changeur CD (option) si disponible.
La source sonore sélectionnée est affichée à l'écran.

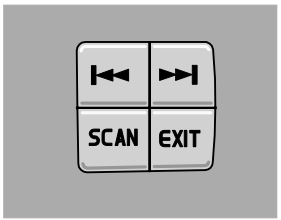

3905010m

Recherche des stations

Appuyez sur le bouton SCAN pour lancer la recherche. Lorsqu'une station est trouvée, le poste de radio s'y cale durant 10 secondes. Ensuite, la recherche se poursuit. Pour écouter la station, appuyez sur SCAN ou EXIT.

Recherche de fréquence

Appuyez sur ⏮ ou ⏭ ou pour rechercher des fréquences plus basses ou élevées.
La radio recherche la station audible suivante et le mémorise. Appuyez de nouveau sur le bouton pour continuer la recherche.

Recherche manuelle de station

Appuyez sur ⏮ ou ⏭ et tenez enfoncé. MAN est affiché à l'écran. La radio balaie lentement les fréquences dans la direction choisie. La vitesse de balayage augmente après quelques secondes. Relâchez le bouton lorsque la fréquence voulue est affichée. De courtes pressions sur les boutons fléchés, ⏮ ou ⏭ permettent d'ajuster la fréquence. Le mode de réglage est actif cinq secondes après la dernière pression.

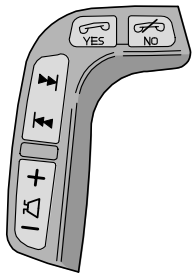

3901873d

Jeu de boutons de réglage au volant

Si vous disposez des commandes de réglage au volant, appuyez sur le bouton représentant une flèche vers la gauche ou vers la droite pour sélectionner les stations préprogrammées.
NOTE ! Si la voiture est équipée d'un téléphone intégré, les commandes au volant ne peuvent être utilisées que pour les fonctions téléphone si ce dernier est activé. En position activée, les informations concernant le téléphone sont toujours visibles à l'écran de contrôle. Pour désactiver le téléphone, appuyez sur NO.

Si votre téléphone ne contient pas de carte SIM, éteignez-le ; voir page 184.

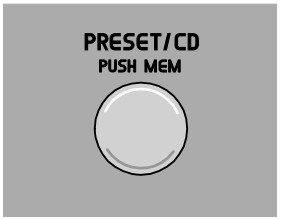

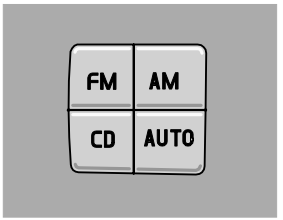

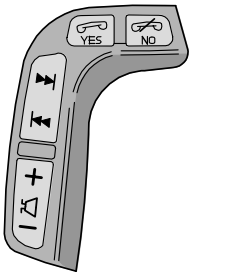

Programmation des stations

1. Réglez la fréquence souhaitée.
2. Appuyez brièvement sur la molette PRESET/CD. Pour sélectionner un nombre, tournez le bouton vers l'avant ou vers l'arrière. Appuyez brièvement à nouveau pour enregistrer la fréquence et la station souhaitées.

Présélection

Pour choisir un programme de radio présélectionné, tournez la molette PRESET/CD jusqu'au numéro voulu. Le programme présélectionné s'affiche.

Mémorisation automatique des stations

Cette fonction vous permet de rechercher et d'enregistrer automatiquement jusqu'à 10 stations AM ou FM au signal puissant dans une mémoire distincte. Cette fonction est particulièrement utile lorsque vous roulez dans une région où vous ne connaissez pas les fréquences des stations de radio.

1. Sélectionnez le mode radio à l'aide du bouton AM ou FM.
2. Démarrez la recherche en appuyant sur AUTO pendant plus de 2 secondes.
3. Auto s'affiche et un certain nombre de fréquences offrant un signal puissant (max. 10) de la gamme d'ondes choisie sont automatiquement mémorisées. Si aucune station avec un signal suffisamment puissant n'est trouvée, le texte NO STATION est affiché.
4. Pour passer à une autre des stations automatiquement mémorisées, appuyez brièvement sur AUTO ou sur les flèches des commandes au volant.

Lorsque la radio est en mode de mémorisation automatique des stations, Auto est affiché. Le texte disparaît lorsque vous revenez en mode radio normal.
Pour repasser en mode radio standard, appuyez sur les boutons AM, FM ou EXIT ou tournez la molette PRESET/CD.

Pour repasser en mode de mémorisation automatique des stations :
Appuyez brièvement sur AUTO.

Radio Data System - RDS

Le RDS est un système de radiodiffusion qui assure un suivi automatique de la fréquence des stations. Il permet entre autres d'avoir toujours la bonne fréquence quelque soit l'émetteur ou la source sonore (CD par ex.) écoutée. Il permet également de capter les annonces routières et de choisir un programme par genre. Le Texte radio est également une des fonctions du RDS. Une station radio peut par exemple émettre des informations concernant le programme radio en cours. Certaines stations radio n'émettent pas en RDS ou n'utilisent que certaines de ses fonctions.

Recherche PI (recherche automatique de station)

Lors de l'écoute d'un émetteur RDS, diverses informations, comme l'état de la circulation, sont mémorisées dans la radio. Lorsqu'un émetteur RDS présélectionné est ultérieurement choisi, la radio met à jour l'information RDS de l'émetteur. Si la radio se trouve à la limite de la zone de l'émetteur ou juste en dehors, la radio recherche automatiquement l'émetteur le plus puissant de cette station.

S'il n'existe pas d'émetteur "audible" à distance, la radio devient silencieuse et l'écran affiche PI SEEK jusqu'à ce qu'une station ait été trouvée.

Informations routières - Station TP

Les informations routières des stations RDS interrompent les autres sources sonores et le volume est réglé à un niveau réglé au préalable. Dès que les informations routières sont terminées, la radio revient à la source sonore et au volume précédents.

Activation de la fonction d'informations routières :

1. Sélectionnez le mode radio à l'aide du bouton FM et appuyez sur SOURCE.
2. Sélectionnez TP et appuyez sur SOURCE.
3. Tournez la molette SOURCE, choisissez TP ON (texte clignotant) et appuyez sur SOURCE.
4. Appuyez sur EXIT.

Pour désactiver TP :

1. Sélectionnez le mode radio à l'aide du bouton FM et appuyez sur SOURCE.
2. Sélectionnez TP et appuyez sur SOURCE.
3. Tournez la molette SOURCE, choisissez TP OFF (texte clignotant) et appuyez sur SOURCE.
4. Appuyez sur EXIT.

TP est affiché lorsque la fonction est activée.
Si vous ne désirez pas écouter le bulletin d'informations routières proposé, appuyez sur EXIT.
La fonction TP reste néanmoins enclenchée et la radio attend le prochain bulletin.

Pour activer la fonction d'informations routières à partir d'une station particulière :

1. Sélectionnez le mode radio à l'aide du bouton FM.
2. Activez la station émettant les bulletins d'informations routières voulus.
3. Appuyez sur SOURCE.
4. Tournez la molette SOURCE, choisissez ADVANCED MENU et appuyez sur SOURCE.
5. Tournez la molette SOURCE, choisissez RADIO SETTINGS et appuyez sur SOURCE.
6. Tournez la molette SOURCE, choisissez TP STATION et appuyez sur SOURCE.
7. Tournez la molette SOURCE, choisissez SET CURRENT et appuyez sur SOURCE.
8. Appuyez sur EXIT.

Pour désactiver Station TP :

1. Sélectionnez le mode radio à l'aide du bouton FM et appuyez sur SOURCE.
2. Tournez la molette SOURCE, choisissez ADVANCED MENU et appuyez sur SOURCE.
3. Tournez la molette SOURCE, choisissez RADIO SETTINGS et appuyez sur SOURCE.
4. Tournez la molette SOURCE, choisissez TP STATION et appuyez sur SOURCE.
5. Tournez la molette SOURCE, choisissez TP STATION OFF et appuyez sur SOURCE.
6. Appuyez sur EXIT.

Recherche TP

Cette fonction vous permet, sans avoir à choisir une station spécifique, d'écouter les bulletins d'informations routières lorsque vous voyagez.

1. Sélectionnez le mode radio à l'aide du bouton FM et appuyez sur SOURCE.
2. Tournez la molette SOURCE, choisissez ADVANCED MENU et appuyez sur SOURCE.
3. Tournez la molette SOURCE, choisissez RADIO SETTINGS et appuyez sur SOURCE.
4. Tournez la molette SOURCE, choisissez TP SEARCH et appuyez sur SOURCE.
5. Tournez la molette SOURCE, choisissez TP SEARCH ON ou TP SEARCH OFF (texte clignotant) et appuyez sur SOURCE.
6. Appuyez sur EXIT.

Bulletin d'informations générales

Des messages codés (comme par exemple des bulletins d'actualité émis par les stations RDS) peuvent interrompre les autres sources sonores. Ces messages sont diffusés à un volume défini au préalable. Dès que les actualités sont terminées, la radio revient à la source sonore et au volume précédents.

Réglage des Actualités :

1. Sélectionnez le mode radio à l'aide du bouton FM et appuyez sur SOURCE.
2. Tournez la molette SOURCE, choisissez NEWS et appuyez sur SOURCE.
3. Tournez la molette SOURCE, choisissez NEWS ON (texte clignotant) et appuyez sur SOURCE.
4. Appuyez sur EXIT.

NEWS est affiché.

Pour désactiver les Actualités :

1. Sélectionnez le mode radio à l'aide du bouton FM et appuyez sur SOURCE.
2. Tournez la molette SOURCE, choisissez NEWS et appuyez sur SOURCE.
3. Tournez la molette SOURCE, choisissez NEWS OFF (texte clignotant) et appuyez sur SOURCE.
4. Appuyez sur EXIT.

NEWS disparaît de l'écran.

Si vous ne désirez pas écouter le bulletin d'actualités proposé, appuyez sur EXIT. La fonction Actualités reste cependant enclenchée et la radio attend le prochain bulletin d'informations.

Sélectionnez Quitter pour les actualités de la station écoutée.

1. Sélectionnez le mode radio à l'aide du bouton FM.
2. Activez la station émettant les bulletins d'informations routières voulus.
3. Appuyez sur SOURCE.
4. Tournez la molette SOURCE, choisissez ADVANCED MENU et appuyez sur SOURCE.
5. Tournez la molette SOURCE, choisissez RADIO SETTINGS et appuyez sur SOURCE.
6. Tournez la molette SOURCE, choisissez NEWS STATION et appuyez sur SOURCE.
7. Tournez la molette SOURCE, choisissez SET CURRENT et appuyez sur SOURCE.
8. Appuyez sur EXIT.

Pour désactiver la station d'actualités :

1. Sélectionnez le mode radio à l'aide du bouton FM et appuyez sur SOURCE.
2. Tournez la molette SOURCE, choisissez ADVANCED MENU et appuyez sur SOURCE.
3. Tournez la molette SOURCE, choisissez RADIO SETTINGS et appuyez sur SOURCE.
4. Tournez la molette SOURCE, choisissez NEWS STATION et appuyez sur SOURCE.
5. Tournez la molette SOURCE, choisissez NEWS STN OFF et appuyez sur SOURCE.
6. Appuyez sur EXIT.

Types de programme	Affichage
OFF	PTY OFF
Fonction News	New features
Actualités	Current
Informations	Info
Sport	Sport
Education	Educ
Théâtre	Theater
Art et Culture	Culture
Science	Science
Divertissement	Enterta
Pop	Pop
Rock	Rock
Variétés	Easy list
Musique légère	L Class
Musique classique	Classical
Autre types de musique	Other M
Météo	Weather
Economie	Economy
Pour enfants	For children
Société	Social
Questions spirituelles	Spiritual
Surveillance téléphone	Telephone
Voyages et vacances	Travel
Loisirs et divertissement	Leisure
Jazz	Jazz
Country music	Country
Musique nationale	Nation M
Musique des années	« Oldies »
Musique folklorique	Folk
Documentaire	Document

Type de programme - PTY

La fonction PTY permet de choisir parmi différents types de programmes.

1. Sélectionnez le mode radio à l'aide du bouton FM et appuyez sur SOURCE.
2. Tournez la molette SOURCE, choisissez PTY et appuyez sur SOURCE.
3. Tournez la molette SOURCE, choisissez PTY dans le menu et appuyez sur SOURCE.
4. La radio commence à rechercher le type de programme choisi.
5. Si la radio trouve une station qui ne convient pas, poursuivez la recherche en appuyant sur la flèche droite ou gauche.
6. Si aucune station diffusant le type de programme recherché n'est trouvée, la radio revient à la fréquence précédente.

Toutes les stations de radio ne proposent pas la fonction PTY.

Veille PTY

PTY se met alors en veille jusqu'à ce que le type de programme choisi soit disponible. La radio passe alors automatiquement à la station émettant le type de programme choisi.

Pour désactiver la fonction :

1. Sélectionnez le mode radio à l'aide du bouton FM et appuyez sur SOURCE.
2. Tournez la molette SOURCE, choisissez PTY et appuyez sur SOURCE.
3. Tournez la molette SOURCE, choisissez PTY OFF et appuyez sur SOURCE.
4. Appuyez sur EXIT.

Le symbole PTY disparaît de l'écran et la radio revient en mode normal.

Langue PTY

La fonction PTY permet de choisir la langue utilisée à l'écran de la radio (anglais, allemand, français ou suédois).

1. Sélectionnez le mode radio à l'aide du bouton FM et appuyez sur SOURCE.
2. Tournez la molette SOURCE, choisissez ADVANCED MENU et appuyez sur SOURCE.
3. Tournez la molette SOURCE, choisissez RADIO SETTINGS et appuyez sur SOURCE.
4. Tournez la molette SOURCE, choisissez PTY LANGUAGE et appuyez sur SOURCE.
5. Tournez la molette SOURCE, choisissez la langue et appuyez sur SOURCE.
6. Appuyez sur EXIT.

Mise à jour automatique des fréquences

La fonction AF est normalement activée et veille à ce que l'émetteur le plus puissant soit choisi pour la station de radio sélectionnée.
Pour activer AF :

1. Sélectionnez le mode radio à l'aide du bouton FM et appuyez sur SOURCE.
2. Tournez la molette SOURCE, choisissez ADVANCED MENU et appuyez sur SOURCE.
3. Tournez la molette SOURCE, choisissez RADIO SETTINGS MENU et appuyez sur SOURCE.
4. Tournez la molette SOURCE, choisissez AF ON (texte clignotant) et appuyez sur SOURCE.
5. Appuyez sur EXIT

Pour désactiver AF :

1. Sélectionnez le mode radio à l'aide du bouton FM et appuyez sur SOURCE.
2. Tournez la molette SOURCE, choisissez ADVANCED MENU et appuyez sur SOURCE.
3. Tournez la molette SOURCE, choisissez RADIO SETTINGS MENU et appuyez sur SOURCE.
4. Tournez la molette SOURCE, choisissez AF OFF (texte clignotant) et appuyez sur SOURCE.
5. Appuyez sur EXIT

Programmes de radio régionaux

La fonction Régional est normalement désactivée. Lorsque la fonction est activée, les stations de radio régionales peuvent être écoutées même si le signal est faible.
Activez REG :

1. Sélectionnez le mode radio à l'aide du bouton FM et appuyez sur SOURCE.
2. Tournez la molette SOURCE, choisissez ADVANCED MENU et appuyez sur SOURCE.
3. Tournez la molette SOURCE, choisissez RADIO SETTINGS MENU et appuyez sur SOURCE.
4. Tournez la molette SOURCE, choisissez REG LOCK (texte clignotant) et appuyez sur SOURCE.
5. Appuyez sur EXIT.

REG s'affiche à l'écran.

Pour désactiver REG :

1. Sélectionnez le mode radio à l'aide du bouton FM et appuyez sur SOURCE.
2. Tournez la molette SOURCE, choisissez ADVANCED MENU et appuyez sur SOURCE.
3. Tournez la molette SOURCE, choisissez RADIO SETTINGS MENU et appuyez sur SOURCE.
4. Tournez la molette SOURCE, choisissez REG SWITCH (texte clignotant) et appuyez sur SOURCE.
5. Appuyez sur EXIT.

EON - Local/Distant (Enhanced Other Networks)

Lorsque la fonction EON est activée, les bulletins d'actualité et d'informations routières peuvent interrompre les autres programmes radio.
La fonction a deux niveaux :

Local - Le programme n'est interrompu que si le signal reçu est puissant.
Distant - Le programme est interrompu même si le signal reçu est faible.

1. Sélectionnez le mode radio à l'aide du bouton FM et appuyez sur SOURCE.
2. Tournez la molette SOURCE, choisissez ADVANCED MENU et appuyez sur SOURCE.
3. Tournez la molette SOURCE, choisissez RADIO SETTINGS MENU et appuyez sur SOURCE.
4. Tournez la molette SOURCE, choisissez EON (texte clignotant) et appuyez sur SOURCE.
5. Tournez la molette SOURCE, choisissez Local ou Distant et appuyez sur SOURCE.
6. Appuyez sur EXIT.

Réinitialisation des fonctions RDS

Cette fonction permet de rétablir tous les paramètres radio initiaux programmés en usine.

1. Sélectionnez le mode radio à l'aide du bouton FM et appuyez sur SOURCE.
2. Tournez la molette SOURCE, choisissez ADVANCED MENU et appuyez sur SOURCE.
3. Tournez la molette SOURCE, choisissez RESET TO DEFAULT et appuyez sur SOURCE.
4. Appuyez sur EXIT.

ASC (Active Sound Control)

La fonction ajuste le volume automatiquement selon la vitesse de la voiture.

Pour activer ASC :

1. Sélectionnez le mode radio à l'aide du bouton FM et appuyez sur SOURCE.
2. Tournez la molette SOURCE, choisissez ADVANCED MENU et appuyez sur SOURCE.
3. Tournez la molette SOURCE, choisissez AUDIO SETTINGS MENU et appuyez sur SOURCE.
4. Tournez la molette SOURCE, choisissez ASC LEVEL et appuyez sur SOURCE.
5. Tournez la molette SOURCE, choisissez LOW, MEDIUM, HIGH ou Off et appuyez sur SOURCE.

Radiotexte

Certaines Stations RDS envoient des informations sur le contenu des programmes, les artistes, etc.
Appuyez quelques secondes sur le bouton FM pour accéder au Texte radio éventuellement disponible qui sera alors affiché. Après avoir affiché le texte deux fois, la radio revient à l'affichage de la station/fréquence. Une courte pression sur le bouton FM met fin à l'affichage du Texte radio.

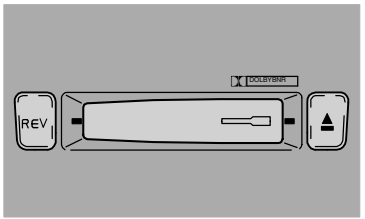

3901857d

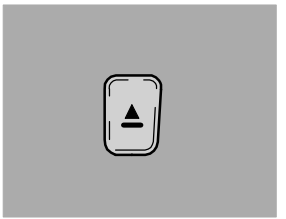
3901876d

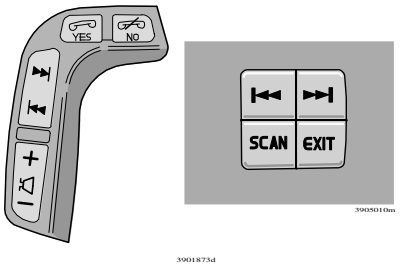

3901873d

Trappe du lecteur de cassette

Insérez la cassette dans la fente du lecteur, bande magnétique vers la droite. Le message TAPE A s'affiche. Lorsqu'une face est terminée, l'appareil commence automatiquement à lire l'autre face. Si la cassette se trouve déjà dans le lecteur, choisissez la lecture en tournant la molette SOURCE ou en appuyant sur le bouton de raccourci TAPE (HU-450).

Inversion du sens de lecture

Pour écouter l'autre face de la cassette, appuyez sur le bouton **REV**. La face en cours de lecture est indiquée à l'écran.

Éjection de la cassette

Ce bouton vous permet d'arrêter et d'éjecter la cassette en cours de lecture. Pour sélectionner une nouvelle source de programme, tournez le bouton SOURCE. Il est également possible d'insérer ou d'éjecter une cassette lorsque l'appareil est éteint.

Dolby B Réduction du bruit de fond

La fonction est préréglée. Pour la désactiver, procédez comme suit : Enfoncez le bouton REV jusqu'à ce que le symbole DX s'éteigne.
Appuyez sur le même bouton pour activer la fonction Dolby.

Recherche des stations

La fonction Scan joue les dix premières secondes de chaque plage.
Appuyez sur SCAN ou EXIT lorsque vous avez trouvez une plage que vous désirez écouter.

Avance/rembobinage rapide

La cassette passe en lecture rapide ou en retour rapide lorsque vous appuyez sur le bouton ou tout en le tenant enfoncé.
L'écran affiche "FF " (lecture rapide) ou "REW " (retour rapide).
Cette opération est interrompue lorsque vous appuyez à nouveau sur ce bouton.

Plage suivante/Plage précédente

Si vous appuyez sur le bouton , la cassette passera directement au morceau suivant. Si vous appuyez sur le bouton , la cassette passera directement au morceau précédent.
Pour que cette fonction puisse fonctionner, la pause entre deux plages doit être au moins de cinq secondes environ. Les commandes au volant éventuelles permettent de commander cette fonction.

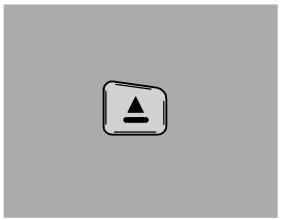

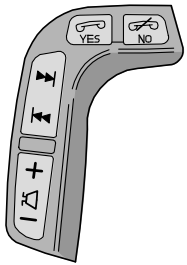

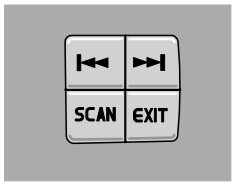

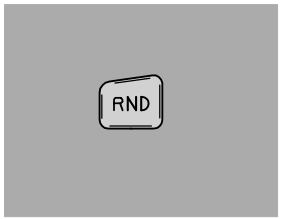

3901873d

Lecteur de CD

Insérez un CD. Si cela a déjà été fait, sélectionnez le CD en tournant la molette SOURCE ou le raccourci CD.

Ejection de CD

Ce bouton vous permet d'arrêter et d'éjecter le CD en cours de lecture.

NOTE ! Pour des raisons de sécurité routière, un CD reste en position éjectée pendant douze secondes. Le CD rentrera alors à nouveau dans le lecteur qui lira la dernière plage jouée.

Recherche avant/arrière rapide

Appuyez sur ⏭ ou ⏮ et tenez enfoncé pour balayer une plage ou tout le CD. Le balayage se poursuit tant que le bouton est tenu enfoncé.

Sélection d'une autre plage

Appuyez sur ⏭ ou ⏮ pour passer à la plage précédente ou suivante. Le numéro de la page est affiché.
Les commandes au volant peuvent aussi être utilisées à cet effet.

Recherche des stations

La fonction Scan joue les dix premières secondes de chaque plage.
Appuyez sur SCAN ou EXIT lorsque vous avez trouvez une plage que vous désirez écouter.

Sélection aléatoire

Pour activer le mode de lecture aléatoire, appuyez sur le bouton RND. Les plages du CD sont alors lues dans le désordre. Les lettres « RND » sont affichées tant que cette fonction est activée.

NOTE ! Si la qualité du disque CD ne remplit pas les exigences requises par la norme EN60908 ou s'il est enregistré avec un équipement de mauvaise facture, la qualité du son rendu peut en être affectée.

IMPORTANT !

Utilisez uniquement des disques CD standard (12 cm). N'utilisez pas de CD de dimension inférieure.

N'utilisez pas de CD portant une étiquette collée. La chaleur générée dans le lecteur pourrait détacher l'étiquette. Le lecteur de CD risque d'être endommagé.

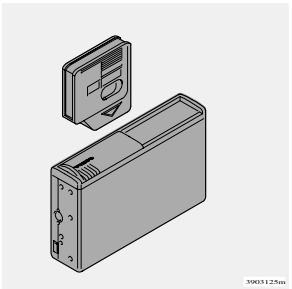

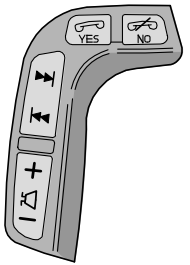

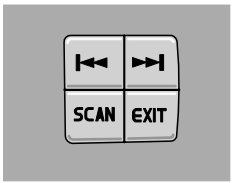

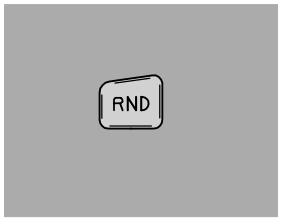

Changeur de CD

Le changeur CD externe (option) est placé derrière le panneau sur le côté gauche du compartiment arrière.
Tournez le bouton SOURCE. Le Changeur CD lit à nouveau le dernier CD et la dernière plage écoutée. Si le magasin du changeur* est vide, le message LOAD CARTRIDGE s'affiche.

Pour charger les disques dans le changeur :
1. Ouvrir le couvercle du changeur CD.
2. Appuyez sur le bouton d'éjection de magasin du changeur.
3. Retirez le magasin et insérez-y les disques.
4. Insérez le magasin dans le changeur CD.

Sélection de disque

Tournez la molette PRESET/CD. Les numéros du disque et de la plage sélectionnée apparaissent à l'écran.

Recherche avant/arrière rapide

Appuyez sur ⏭ ou ⏮ et tenez enfoncé pour balayer une plage ou tout le CD. Le balayage se poursuit tant que le bouton est tenu enfoncé.

Sélection d'une autre plage

Appuyez sur ⏭ ou ⏮ pour passer à la plage précédente ou suivante.
Le numéro de la page est affiché.
Les commandes au volant peuvent aussi être utilisées à cet effet.

Recherche des stations

La fonction Scan joue les dix premières secondes de chaque plage.
Appuyez sur SCAN ou EXIT lorsque vous avez trouvez une plage que vous désirez écouter.

Sélection aléatoire

Pour activer le mode de lecture aléatoire, appuyez sur le bouton RND (pour HU-650 et 850). Dans le cas d'une radio HU-450, appuyez sur le bouton REV. Une plage sélectionnée de façon aléatoire est choisie sur un disque sélectionné de façon aléatoire. Une nouvelle plage est ensuite sélectionnée de la même manière. Les lettres «RND» sont affichées tant que cette fonction est activée.
NOTE ! Si la qualité du disque CD ne remplit pas les exigences requises par la norme EN60908 ou s'il est enregistré avec un équipement de mauvaise facture, la qualité du son rendu peut en être affectée.

IMPORTANT !

Utilisez uniquement des disques CD standard (12 cm). N'utilisez pas de CD de dimension inférieure.N'utilisez pas de CD portant une étiquette collée. La chaleur générée dans le lecteur pourrait détacher l'étiquette. Le lecteur de CD risque d'être endommagé.

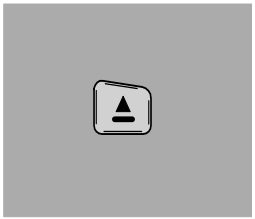

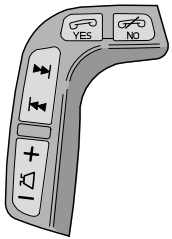

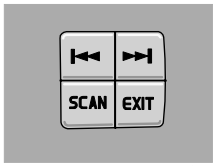

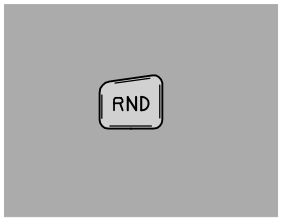

Changeur de CD interne

HU-850 dispose d'un changeur de CD à 6 disques.
Pour activer le lecteur de CD, tournez le bouton SOURCE. Le lecteur de CD lit à nouveau le dernier CD et la dernière plage écoutée. Du kan skjuta in 6 dans le lecteur de CD. Pour insérer un nouveau CD, sélectionnez un emplacement libre dans le lecteur. Choisissez un emplacement libre avec la molette PRESET/CD. Veillez à ce que "LOAD DISC" soit affiché avant d'insérer le disque.

Ejection de CD

Ce bouton vous permet d'arrêter et d'éjecter le CD en cours de lecture.

NOTE ! Pour des raisons de sécurité, vous avez douze secondes pour retirer le CD. Le CD rentrera alors à nouveau dans le lecteur qui lira la dernière plage jouée.

Sélection de disque

Tournez la molette PRESET/CD. Le numéro du disque et la plage sont affichés à l'écran.

Recherche avant/arrière rapide

Appuyez sur ⏭ ou ⏮ et tenez enfoncé pour balayer une plage ou tout le CD. Le balayage se poursuit tant que le bouton est tenu enfoncé.

Sélection d'une autre plage

Appuyez sur ⏭ ou ⏮ pour passer à la plage précédente ou suivante. Le numéro de la page est affiché.
Les commandes au volant peuvent aussi être utilisées à cet effet.

Recherche des stations

La fonction Scan joue les dix premières secondes de chaque plage.
Appuyez sur SCAN ou EXIT lorsque vous avez trouvez une plage que vous désirez écouter.

Sélection aléatoire

Pour activer le mode de lecture aléatoire, appuyez sur le bouton RND. Une plage sélectionnée de façon aléatoire est choisie sur un disque sélectionné de façon aléatoire. Une nouvelle plage est ensuite sélectionnée de la même manière. Les lettres «RND» sont affichées tant que cette fonction est activée.

NOTE ! Si la qualité du disque CD ne remplit pas les exigences requises par la norme EN60908 ou s'il est enregistré avec un équipement de mauvaise facture, la qualité du son rendu peut en être affectée.

IMPORTANT !
Utilisez uniquement des disques CD standard (12 cm). N'utilisez pas de CD de dimension inférieure. N'utilisez pas de CD portant une étiquette collée. La chaleur générée dans le lecteur pourrait détacher l'étiquette. Le lecteur de CD risque d'être endommagé.

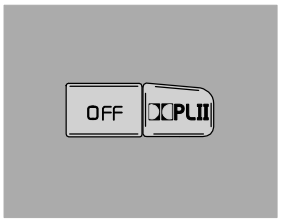

3905088d

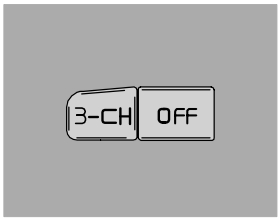

3901877d

Dolby Surround Pro Logic II

Dolby Surround Pro Logic II est un développement du système précédent qui offre une meilleure reproduction du son.
L'amélioration est particulièrement marquée pour les passagers arrière.

Le Dolby Surround Pro Logic II avec haut-parleur central du tableau de bord offre un son d'une qualité très proche de la réalité.
Les canaux stéréo classiques gauche et droit sont divisés entre la gauche, le centre, la droite. De plus, un son ambiophonique (Surround) est recréé par la reproduction de certains effets sur deux canaux arrière.Le Dolby Surround Pro Logic II fonctionne en mode CD. Le mode stéréo 3 canaux (3-CH) est recommandé pour les émissions en AM et FM.

Mode Dolby Surround Pro Logic II

Pour sélectionner le mode Dolby Surround Pro Logic II, appuyez sur "PL II". L'écran affiche "PL II". Pour revenir au mode stéréo 2 canaux, appuyez sur **OFF**.

Stéréo 3 canaux

Pour sélectionner la fonction stéréo 3 canaux, appuyez sur **3-CH**. « 3 ch » s'affiche. Pour revenir au mode stéréo 2 canaux, appuyez sur **OFF**.

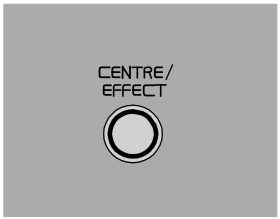

Volume du haut-parleur central

Pour régler le volume du haut-parleur central, tirez sur le bouton, puis tournez-le vers la gauche ou vers la droite. La position centrale correspond à un volume « normalisé ». Une fois le réglage effectué, replacez le bouton dans sa position initiale.

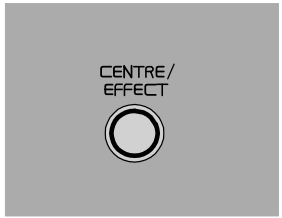

Niveau de puissance des haut-parleurs arrière (effet de son spatial)

Pour régler la puissance des canaux arrière, tirez sur le bouton et tournez-le vers la droite ou vers la gauche. La position centrale correspond à une puissance « normalisée ». Une fois le réglage effectué, replacez le bouton dans sa position initiale. La commande règle le niveau du canal ambiophonique lorsque l'écoute se fait en mode Dolby Surround Pro Logic II.

HU-450

Puissance de sortie : 4 x 25 W
Impédance : 4 ohms
Tension requise : 12 V, borne de masse négative

Radio

Fréquence :	U (FM)	87,5 à 108 MHz
	M (AM)	522 à 1611 kHz
	L (AM)	153 à 279 kHz

HU-650

Puissance de sortie : 4 x 25 W
Impédance : 4 ohms
Tension requise : 12 V, borne de masse négative
Amplificateur externe : 4 x 50 W ou 4 x 75 W (option)

Radio

Fréquence :	U (FM)	87,5 à 108 MHz
	M (AM)	522 à 1611 kHz
	L (AM)	153 à 279 kHz

Enceintes de basses

Amplificateur intégré : 150 W

Tension de batterie basse

Si la tension de batterie est faible, un message est affiché à l'écran du combiné d'instruments. La fonction d'économie d'énergie peut alors désactiver la radio.

Rechargez la batterie avec le moteur.

Alarme

« Alarm! » apparaît dans l'écran de la radio lorsque le message d'alarme est envoyé. Cette fonction sert à alerter le conducteur en cas d'accident grave ou de catastrophe, tels qu'un pont écroulé ou un accident nucléaire.

Le système de réduction de bruit Dolby est un produit fabriqué sous licence par Dolby Laboratories Licensing Corporation. Dolby et le symbole double D sont des marques de Dolby Laboratories Licensing Corporations.

Dolby Surround Pro Logic II est une marque déposée appartenant à la Dolby Laboratories Licensing Corporation. Le Dolby Pro Logic Surround System est fabriqué sous licence de la Dolby Laboratories Licensing Corporation.

HU-850

Puissance de sortie : 1 x 25 W (haut-parleur central)
Impédance : 4 ohms
Tension requise : 12 V, borne de masse négative
Amplificateur externe : 4 x 50 W ou 4 x 75 W

HU-850 doit être connecté à un amplificateur externe.

Radio

Fréquence :	U (FM)	87,5 à 108 MHz
	M (AM)	522 à 1611 kHz
	L (AM)	153 à 279 kHz

Téléphone (option)

Système téléphonique 186

Mise en marche 188

Fonctions d'appel 189

Fonctions en mémoire 192

Fonctions du menu 193

Divers 197

Système téléphonique

Règles générales

- **N'oubliez pas que la sécurité routière est prioritaire !** Si, en tant que conducteur, vous devez utiliser le téléphone privé situé dans l'accoudoir, garez-vous à un endroit sûr.
- Éteignez le téléphone lorsque vous faites le plein de votre voiture.
- Éteignez le téléphone lorsque vous vous trouvez à proximité d'un chantier où sont utilisés des explosifs.
- Ne faites vérifier le système téléphonique que par du personnel qualifié.

Appels d'urgence

Les appels aux services d'urgence ne requièrent pas la clé de contact ni la carte SIM.

- Appuyez sur le bouton On/Off.
- Appelez le service d'urgence de la région dans laquelle vous vous trouvez (**dans l'Union Européenne, composez le 112**).
- Appuyez sur la touche verte YES.

1. Clavier de la console centrale

Les boutons de la console centrale commandent la plupart des fonctions du téléphone.

2. Jeu de boutons de réglage au volant

Les commandes de réglages au volant vous permettent d'utiliser la plupart des fonctions du téléphone.
Lorsque ce dernier est activé, le clavier du volant ne peut être utilisé que pour le téléphone. En position activée, les informations concernant le téléphone sont toujours visibles à l'écran de contrôle. Pour régler la radio à l'aide de ces boutons, il faut désactiver le téléphone, voir page 188.

3. Ecran de contrôle

L'écran indique des messages, des numéros de téléphone, des fonctions de menu, etc.

4. Combiné

Le combiné est utilisé pour les conversations privées au cours desquelles vous souhaitez ne pas être dérangé.

5. Carte SIM

La carte SIM est insérée sous le clavier de la console centrale.
Éteignez le téléphone lorsqu'aucune carte SIM ne s'y trouve car sinon les messages des autres fonctions ne peuvent être affichés à l'écran.

6. Microphone

Le microphone est incorporé dans le rétroviseur intérieur.

7. Haut-parleur

Le haut-parleur est intégré à l'appuie-tête du siège conducteur.

8. Antenne

L'antenne est montée contre le pare-brise en face du rétroviseur.

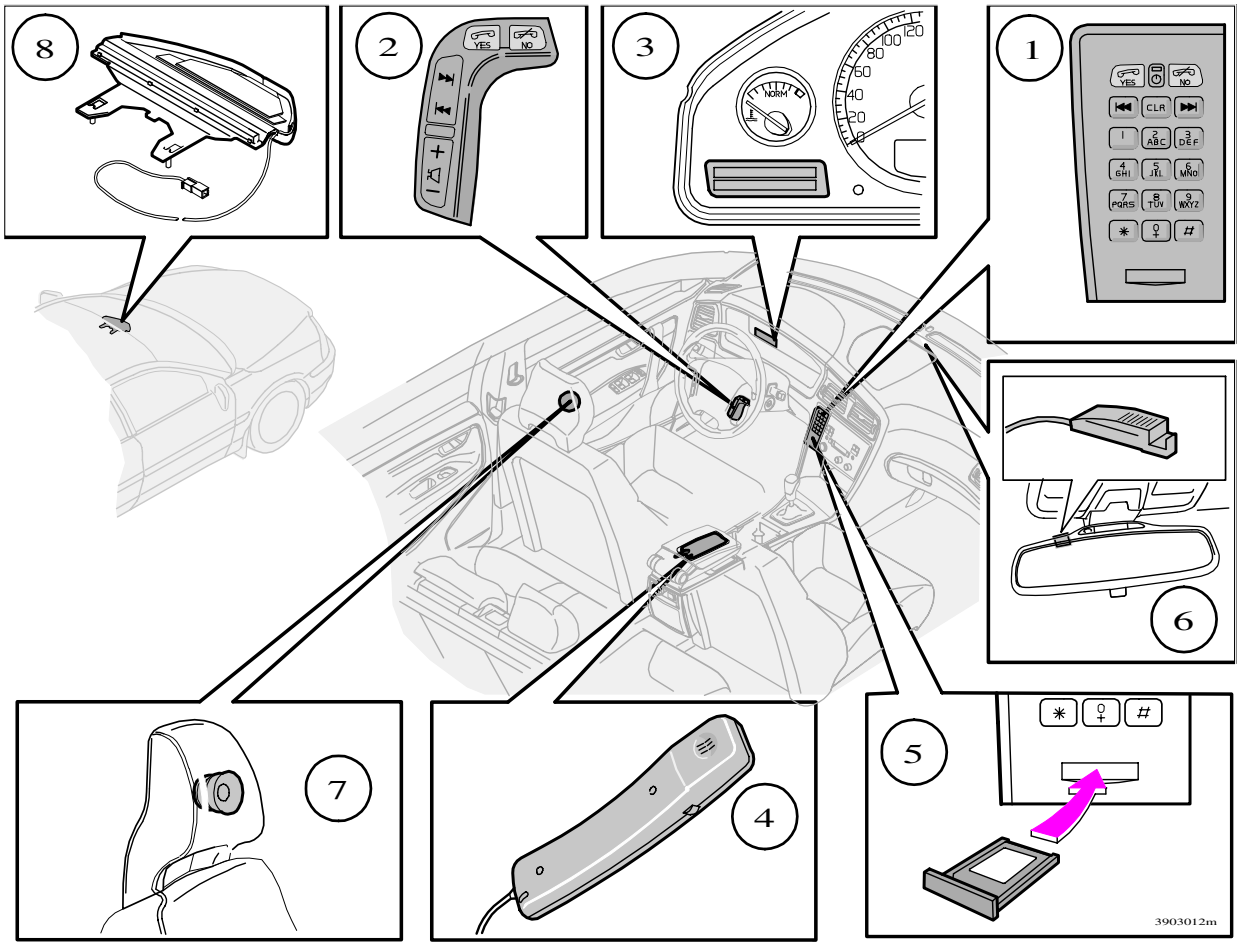
8
2
3
1
6
7
4
5
YES
NO
CLR
3903012m

Mise en marche

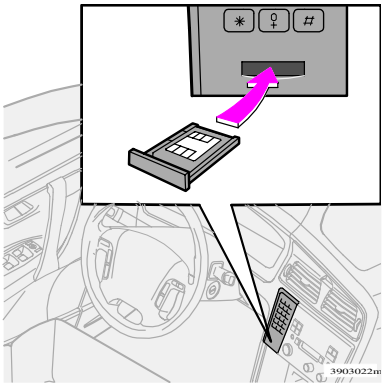

Carte SIM

Le téléphone ne peut être utilisé qu'avec une carte SIM valide (Subscriber Identity Module). Cette carte vous est fournie par votre opérateur réseau.

Insérez toujours la carte SIM lorsque vous voulez utiliser le téléphone. Il s'affiche alors le nom de l'opérateur réseau à l'écran.

Éteignez le téléphone si vous n'avez pas de carte SIM, car sans cela, les messages des autres fonctions ne peuvent être affichés à l'écran et les commandes au volant ne fonctionnent pas pour la radio.

Activer et désactiver le téléphone

Pour activer le téléphone : tournez la clé de contact en position I. Appuyez sur le bouton indiqué par l'illustration.

Pour désactiver le téléphone : appuyez sur le même bouton pendant environ 3 secondes.
Si vous coupez le contact lorsque le téléphone est activé, le téléphone sera activé lorsque le contact sera remis.

Vous ne pouvez pas recevoir d'appels lorsque le téléphone est désactivé.

Position active

Une des conditions pour pouvoir accéder aux fonctions du téléphone est que celui-ci soit en position active (ceci ne vaut pas pour recevoir un appel).

Activez le téléphone en appuyant sur YES le clavier de la console centrale ou sur celui du volant.
En position activée, les informations concernant le téléphone sont toujours visibles à l'écran de contrôle.
Appuyez sur NO si vous souhaitez désactiver le téléphone.

Fonctions d'appel

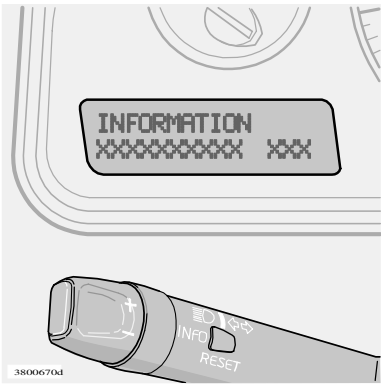

Ecran de contrôle

L'écran indique l'information courante sous forme, par exemple de messages, de numéros de téléphone, des réglages, des programmes, des alternatives de menu définis dans votre système.

Appel, réception d'un appel

Pour **appeler** : composez le numéro et appuyez sur YES au clavier du volant ou de la console centrale (ou décrochez le combiné).

Pour **recevoir** un appel : Appuyez sur YES (ou utilisez le téléphone privé). Il est possible aussi d'utiliser Autosvar, voir les choix dans le menu 4.3.

Le son du système audio est atténué pendant la conversation. Pour le niveau sonore de la radio, voir aussi le menu correspondant 5.6.5.

Terminer une conversation

Pour arrêter la conversation, appuyez sur NO au clavier du volant ou de la console centrale, ou bien raccrochez. Le système audio reprend alors son mode précédent.

Fonctions d'appel (suite)

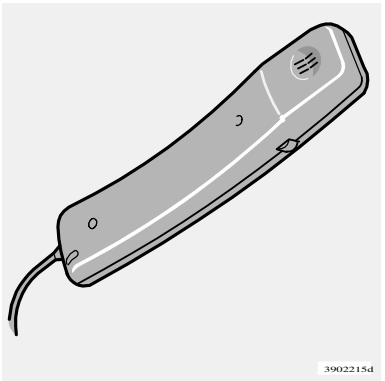

Dernier numéro appelé

Le téléphone enregistre automatiquement les derniers noms ou numéros appelés.

1. Appuyez sur YES le clavier du volant ou de la console centrale.
2. Faites défiler les derniers numéros dans un sens ⏭ ou dans l'autre ⏮ à l'aide des flèches.
3. Appuyez sur YES (ou levez le combiné) pour appeler.

Combiné

Si vous souhaitez communiquer sans être dérangé, vous pouvez utiliser le **combiné**.

1. Décrochez. Composez le numéro au clavier de la console centrale. Appuyez YES sur pour appeler. Le volume se règle avec le bouton sur le côté du combiné.
2. La communication est coupée dès que vous remettez le combiné en place.
   Si vous souhaitez passer en mains libres sans interropre la conversation, appuyez ⏭ et choisissez Handsfree. Appuyer YES puis raccrocher, voir page suivante.

Raccourci

Entrer des raccourcis
Un numéro enregistré dans le répertoire peut être rattaché à un raccourci (0-9) de la manière suivante :

1. Passez en position active. Parcourez le menu avec ⏭ jusqu'à Mémoire édition (Menu 3) et appuyez sur YES.
2. Parcourez le menu jusqu'à Raccourci (Menu 3.4) et appuyez sur YES.
3. Choisissez le numéro du raccourci. Appuyez sur YES pour confirmer.
4. Cherchez le nom ou le numéro de téléphone de votre choix dans la mémoire, puis sélectionnez-le avec YES.

Utiliser un raccourci
Maintenir enfoncé la touche de rappel rapide pendant 2 secondes pour appeler.

NOTE ! lorsque l'on a raccroché, attendre un moment avant que le rappel rapide ne se fasse. Pour pouvoir composer un numéro raccourci, le Menu 4.5 doit être activé, voir page 196.

Fonctions actives durant une conversation en cours

Pendant **un appel**, les fonctions suivantes sont accessibles (parcourir le menu à l'aide des flèches) :

Fonction Secret activée/désactivée	Position Secret
Accepter/ Refuser	Pour mettre l'appel courant en attente ou non
Combiné/ Position Mains libres	Utilisation au choix du combiné ou de la position Mains libres
Mémoire	Montre les numéros enregistrés en mémoire

Si vous avez **un appel en cours** et **un appel en attente**, les fonctions suivantes sont accessibles (parcourir à l'aide des flèches) :

Fonction Secret activée/désactivée	Position Secret
Combiné/ Position Mains libres	Utilisation au choix du combiné ou de la position Mains libres
Mémoire	Montre les numéros enregistrés en mémoire
Réunir	Parler avec les deux correspondants en même temps (conférence)
Alterner	Pour passer d'un interlocuteur à l'autre

Si vous avez sélectionné Réunir et que vous avez **deux appels en cours**, les fonctions suivantes sont accessibles (parcourir à l'aide des flèches) :

Fonction Secret activée/désactivée	Position Secret
Combiné/ Position Mains libres	Utilisation au choix du combiné ou de la position Mains libres
Mémoire	Montre les numéros enregistrés en mémoire

Recevoir un appel au cours d'un autre appel

Si au cours d'un appel vous entendez deux tonalités dans le haut-parleur, cela signifie que quelqu'un essaie de vous joindre. Ces deux tonalités se répètent jusqu'à ce que vous répondiez ou que l'appel entrant s'arrête. Vous pouvez soit répondre à ce nouvel appel, soit l'ignorer.

Si vous **ne voulez pas** répondre, vous pouvez soit appuyer sur NO soit ne rien faire.

Si vous voulez **répondre**, appuyez sur YES. Le premier appel est mis « de côté ». En appuyant sur NO vous mettez fin aux deux appels en même temps.

SMS

Une double tonalité signale qu'un message SMS vient d'être reçu.

Niveau sonore

Augmentez le niveau sonore en appuyant sur la touche (+) au clavier du volant. Diminuez en appuyant sur la touche (-).

Lorsque le téléphone est activé, le clavier au volant commande uniquement les fonctions du téléphone.

Si vous voulez effectuer des réglages de la radio avec ces touches, le téléphone doit être désactivé, voir page188.

Fonctions en mémoire

Noms et numéros de téléphone peuvent être enregistrés soit dans la mémoire propre du téléphone, soit sur la carte SIM.

Lorsque vous recevez un appel d'un numéro figurant en mémoire, le nom correspondant à ce numéro s'affiche sur l'écran.

On peut enregistrer jusqu'à 255 noms dans la mémoire du téléphone.

Enregistrer un numéro avec un nom

1. Appuyez sur ⏭ et recherchez Éditer mémoire (Menu 3). Appuyez sur YES.
2. Continuez jusqu'à « Entrer objet dans mémoire » (Menu 3.1) et appuyez sur YES.
3. Tapez un numéro et appuyez sur YES.
4. Tapez un nom et appuyez sur YES.
5. Choisir quelle mémoire vous souhaitez conserver avec ⏭ et appuyer sur YES.

Ecrire un nom (ou un message)

Pressez la touche où figure la lettre souhaitée : une fois pour le premier caractère, deux fois pour le deuxième, etc. Pour créer un espace, appuyez sur 1.

1 espace 1- ? ! , . : ' ( )
2 ABC a b c 2 ä å à á â æ ç
3 DEF d e f 3 è é ë ê
4 GHI g h i 4 ì í î ï
5 JKL j k l 5
6 MNO m n o 6 ñ ö ò ó Ø
7 PQRS p q r s 7 ß
8 TUV t u v 8 ü ù ú û
9 WXYZ w x y z 9
* pour utiliser consécutivement deux caractères de la même touche, appuyez sur * entre ces deux caractères ou attendez quelques secondes
0 + + 0 @ * # & $ £ / %
alterner majuscules /minuscules.
CLR rayer le dernier caractère. Une seule pression longue vous permet de rayer tout le numéro ou tout le message.

Appeler un numéro enregistré en mémoire

1. Appuyez sur ⏮.
2. Vous allez ensuite procéder de l'une des deux manières suivantes :
   - Appuyez sur YES et parcourez le menu à l'aide des flèches jusqu'au nom souhaité.
   - Ecrivez le nom de la personne ou appuyez sur la touche correspondant à son initiale, et appuyez sur YES.
3. Appuyez sur YES pour appeler le numéro que vous venez de sélectionner.

Fonctions du menu

Une fonction de menu sert à vérifier et à modifier les réglages et les nouvelles fonctions de programme de votre système. Les différents menus sont affichés à l'écran.

Fonction de menu

Passez en position active. Appuyez sur ⏭ pour accéder à la fonction de menu.

Précisions concernant l'utilisation de la fonction du menu :

- Une pression longue sur NO implique que vous quittez le menu.
- Une courte pression sur NO annule ou rejette une alternative.
- Une pression sur YES confirme une opération ou effectue une sélection ou passez d'un sous-menu à l'autre.
- La flèche de droite ⏭ vous permet d'accéder au sous-menu suivant. La flèche de gauche ⏮ vous permet d'accéder au sous-menu précédent.

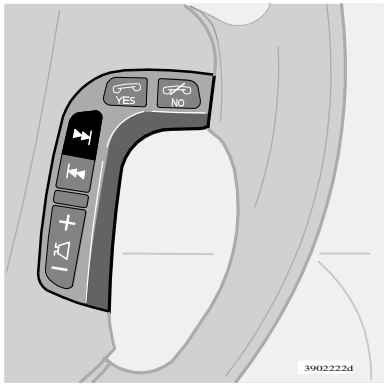

Raccourcis

Lorsque vous avez atteint le menu à l'aide de la flèche droite ⏭ vous pouvez utiliser les chiffres au lieu des flèches et du bouton vert YES pour sélectionner **les options du menu principal** (1,2,3,etc)**, du premier niveau du sous-menu** (1.1, 2.1, 3.1 etc) et du **deuxième niveau du sous-menu** (1.1.1, 2.1.1, etc). Les chiffres apparaissent sur l'écran en même temps que les options correspondantes.

Sécurité routière

Pour des raisons de sécurité, le menu n'est pas accessible lorsque la vitesse excède 8 km/h. Vous pouvez alors uniquement interrompre une activité sélectionnée dans le menu. Vous pouvez désactiver le limiteur de vitesse à l'aide de la fonction 5.7.

Menus principaux / sous-menus

1. Registres d'appel

- **1.1 Appels manqués**
- **1.2 Appels reçus**
- **1.3 Appels effectués**
- **1.4 Supprimer liste**
  - 1.4.1 Tous
  - 1.4.2 Manqués
  - 1.4.3 Reçus
  - 1.4.4 Appelés
- **1.5 Montrer la durée de l'appel**
  - 1.5.1 Dernier appel
  - 1.5.2 Nombre d'appels
  - 1.5.3 Durée totale
  - 1.5.4 Effacer compteurs

2. Messages

- **2.1 Lire**
- **2.2 Ecrire**
- **2.3 Mess. Parlés**
- **2.4 Réglage messages**
  - 2.4.1 Numéro SMSC
  - 2.4.2 Validité
  - 2.4.3 Type

3. Edition Mémoire

- **3.1 Entrer**
- **3.2 Chercher**
  - 3.2.1 Rédiger
  - 3.2.2 Supprimer
  - 3.2.3 Copier
  - 3.2.4 Déplacer
- **3.3 Copier tous**
  - 3.3.1 De la carte SIM au téléphone
  - 3.3.2 Du téléphone à la carte SIM
- **3.4 Raccourci**
- **3.5 Vider SIM**
- **3.6 Vider mémoire**
- **3.7 Statut**

4. Fonctions d'appel

- **4.1 Envoyer son propre numéro**
- **4.2 Appel en attente**
- **4.3 Rép. Automatique**
- **4.4 Rappel autom.**
- **4.5 Raccourci**
- **4.6 Renvoi d'appel**
  - 4.6.1 Tous appels
  - 4.6.2 Si occupé
  - 4.6.3 Pas de réponse
  - 4.6.4 Imposs. à joindre
  - 4.6.5 Fax
  - 4.6.6 Ordinateur
  - 4.6.7 Annuler tous les renvois

5. Paramètres

- **5.1 Paramètres fabricant**
- **5.2 Opérateur**
- **5.3 Langue**
  - 5.3.1 English UK
  - 5.3.2 English US
  - 5.3.3 Svenska
  - 5.3.4 Dansk
  - 5.3.5 Suomi
  - 5.3.6 Deutsch
  - 5.3.7 Nederlands
  - 5.3.8 Français FR
  - 5.3.9 Français CAN
  - 5.3.10 Italiano
  - 5.3.11 Español
  - 5.3.12 Português P
  - 5.3.13 Português BR
- **5.4 Sécurité SIM**
  - 5.4.1 Activé
  - 5.4.2 Désactivé
  - 5.4.3 Auto
- **5.5 Modifier codes**
  - 5.5.1 Code PIN
  - 5.5.2 Code téléphone
- **5.6 Son**
  - 5.6.1 Volume de sonnerie
  - 5.6.2 Types de sonnerie
  - 5.6.3 Son touches
  - 5.6.4 Vol. vitesse
  - 5.6.5 Autoréglage volume
- **5.7 Sécurité routière**

Menu 1. Registre d'appels

1.1 Appels manqués :
Une liste vous indique les appels manqués. Vous pouvez rappeler ces numéros, les rayer ou les enregistrer en mémoire (mémoire SIM ou mémoire du téléphone) pour les réutiliser ultérieurement.

1.2 Appels reçus :
Une liste vous indique les appels reçus. Vous pouvez rappeler ces numéros, les rayer ou les enregistrer en mémoire (mémoire SIM ou mémoire du téléphone) pour les réutiliser ultérieurement.

1.3 Numéros appelés :
Une liste vous indique les appels composés précédemment. Vous pouvez rappeler ces numéros, les rayer ou les enregistrer en mémoire (mémoire SIM ou mémoire du téléphone) pour les réutiliser ultérieurement.

1.4 Supprimer liste : Suppression des listes des menus 1.1, 1.2, et 1.3 selon les suivants ci-dessous.
1.4.1 Tout
1.4.2 Manqués
1.4.3 Reçus
1.4.4 Appelés

1.5 Durée de l'appel : Vous pouvez ici voir la durée de tous les appels ou pour le dernier. Vous pouvez aussi connaître le nombre d'appels et remettre à zéro le compteur d'appels.
1.5.1 Dernier appel
1.5.2 Nombre d'appels
1.5.3 Durée totale
1.5.4 Effacer compteurs
Pour remettre à zéro le compteur d'appels, il vous faut le code du téléphone (voir Menu 5.5).

Menu 2. Messages

2.1 Lire : Cette fonction vous permet de lire les messages reçus. Vous pouvez ensuite supprimer, faire suivre, modifier, enregistrer des messages partiels ou entiers.

2.2 Rédiger : Vous pouvez rédiger un message à l'aide du clavier. Enregistrez le message ou envoyez-le.

2.3 Messages parlés : Ecouter les messages reçus.

2.4 Réglage : Donner le numéro (numéro SMSC) correspondant au central de messagerie vers lequel vous souhaitez transférer vos messages. Indiquez également comment votre message devra atteindre le destinataire et combien de temps il sera mis en mémoire dans le central de messagerie.
2.4.1 Numéro SMSC
2.4.2 Validité
2.4.3 Type
Contacter votre opérateur pour information sur ces paramétrages et pour le numéro SMSC.

Menu 3. Mémoire édition

3.1 Entrer : Cette fonction vous permet d'entrer un mon ou un numéro de téléphone dans la mémoire du téléphone ou de la carte SIM. Pour de plus amples renseignements, voir le passage sur les fonctions en mémoire.

3.2 Chercher : Cette fonction vous permet de modifier des informations en mémoire.
3.2.1 Edition : Modifier des informations en mémoire.
3.2.2 Supprimer : Supprimer un nom enregistré
3.2.3 Copier : Copier un nom en registré.
3.2.4 Déplacer : déplacer l'information de la mémoire du téléphone à la carte SIM.

3.3 Copier tous : Copiez les numéros de téléphone et les noms se trouvant sur la carte SIM dans la mémoire du téléphone.
3.3.1 De SIM à la mémoire du téléphone
3.3.2 Du téléphone à la mémoire SIM

3.4 Appel rapide : Un numéro qui est en mémoire dans l'annuaire de votre téléphone peut être mémorisé comme numéro abrégé.

3.5 Vidage SIM : Pour vider intégralement la mémoire de la carte SIM.

3.6 Vidage mémoire : Pour vider intégralement la mémoire du téléphone.

3.7 Statut : Indique combien de places sont occupées par des noms ou des numéros dans la mémoire du téléphone ou celle de la carte SIM.

Menu 4. Fonctions d'appel

4.1 Envoyer numéro : Choisissez si votre propre numéro devra apparaître ou non lorsque vous appelez. Contactez votre opérateur réseau pour un numéro caché permanent.

4.2 Appel en attente : Vous permet de savoir si avez un appel en attente.

4.3 Réponse automatique : Pour répondre sans utiliser le clavier.

4.4 Rappel automatique : Pour rappeler un numéro déjà composé et précédemment occupé.

4.5 Raccourci : Pour décider si la fonction Raccourci doit être activée ou non. La fonction doit être activée pour pouvoir composer un numéro abrégé.

4.6 Faire suivre : Cette fonction vous permet de diriger les appels vers un autre numéro

- 4.6.1 Tous appels (le réglage ne s'applique que pour l'appel en cours).
- 4.6.2 Si occupé
- 4.6.3 Pas de réponse
- 4.6.4 Imposs. à joindre
- 4.6.5 Fax
- 4.6.6 Ordinateur
- 4.6.7 Annuler tous les renvois

Menu 5. Réglages

5.1 Réglages usine : Cette fonction vous permet de revenir aux paramètres d'origine.

5.2 Opérateur : Choisissez automatiquement ou manuellement :

- 5.2.1 Automatique
- 5.2.2 Manuel

5.3 Langue : Choix de la langue utilisée par le téléphone

- 5.3.1 English UK
- 5.3.2 English US
- 5.3.3 Svenska
- 5.3.4 Dansk
- 5.3.5 Suomi
- 5.3.6 Deutsch
- 5.3.7 Nederlands
- 5.3.8 Français FR
- 5.3.9 Français CAN
- 5.3.10 Italiano
- 5.3.11 Español
- 5.3.12 Português P
- 5.3.13 Português BR

5.4 Sécurité SIM : Code PIN activé, désactivé ou automatique.

- 5.4.1 Activé
- 5.4.2 Désactivé
- 5.4.3 AUTO

5.5 Modifier codes : Modifier le code PIN ou celui du téléphone.

- 5.5.1 Code PIN
- 5.5.2 Code téléphone (utiliser 1234 avant de changer pour votre propre code). Le code de téléphone est utilisé pour remettre à zéro le compteur d'appel.

NOTE ! Notez et conservez le code dans un endroit sûr.

5.6 Son

- 5.6.1 Volume de sonnerie : vous permet de régler le volume de la sonnerie.
- 5.6.2 Mélodie : vous pouvez choisir parmi huit types de sonneries.
- 5.6.3 Son touches : ON / OFF.
- 5.6.4 Vol. vitesse : vous permet régler le volume en fonction de la vitesse.
- 5.6.5 Autoréglage volume : pour laisser ou non le même volume sonore de la radio si vous en cas d'appel.
- 5.6.6 Nouveau SMS : choisissez si vous voulez que le téléphone indique ou non par un signal sonore un message SMS arrivant.

5.7 Sécurité trafic : Si vous le souhaitez, vous pouvez débrancher le limiteur de vitesse du système de menu, vous pouvez donc accéder au système de menu en conduisant.

Divers

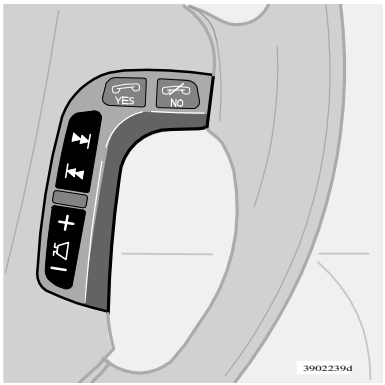

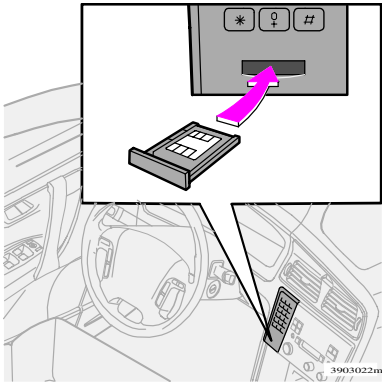

Radio - Téléphone

Les quatre touches du bas du clavier du volant sont communes à la radio et au téléphone.

Si vous utiliser les fonctions téléphoniques avec ces commandes, le téléphone doit être activé, voir page 188. Si vous voulez effectuer des réglages de la radio avec ces touches, le téléphone doit être désactivé. Appuyez sur NO.

Cartes SIM doubles

De nombreux opérateurs télécoms proposent des cartes SIM doubles : une pour la voiture et une pour un autre téléphone. Vous disposez du même numéro avec une carte double pour deux appareils distincts. Demandez à votre opérateur les possibilités offertes et l'utilisation de cartes SIM doubles.

Caractéristiques

Sortie	2W
Carte SIM	Petite
Positions de mémoire	255*
SMS (Short Message Service)	Oui
Ordinateur/fax	Non
Dualband	Oui (900/1800)

* 255 espaces mémorisables dans la mémoire du téléphone. Le nombre d'espaces mémorisables sur la carte SIM varie en fonction de l'abonnement.

Numéro IMEI

Pour verrouiller le téléphone, l'opérateur réseau doit être avisé du numéro IMEI. C'est un numéro de série à 15 chiffres préprogrammé dans le téléphone. Composez le *#06# pour afficher le numéro à l'écran. Notez-le et conservez-le dans un endroit sûr.

Index alphabétique

A

ABS 22
AC 58
Activation de l'alarme 79
Alarme 184
Alarme 79
Ampoules 164
Anticorrosion 136
Anti-éblouissement 47
Appels de phares 41
Appels d'urgence 186
Appuie-tête de banquette arrière 65
ARRET PRUDENT 35
Arrêts d'urgence 66
Assistance au démarrage 95
Assistance au démarrage 95
AUTO DOWN 46
AUTO 56
Autonomie jusqu'à la panne sèche 38
AUTO-UP 46
AW5 (boîte de vitesses automatique) 88, 89
Avertissement - panne du système ABS 32
Avertissement - panne du système de freinage 32

B

Balais d'essuie-glace, remplacement 151
Barres de toit 102
Basculement de coussin réhausseur 26
Basculement des dossiers 72
Basculement des sièges passager avant 65
Batterie (assistance au démarrage) 95
Batterie d'assistance au démarrage 95
Batterie 142
Boîte de vitesses automatique AW5 88
Boîte de vitesses automatique avec mode manuel 90, 91
Boîte de vitesses manuelle 87
Buée sur les vitres 53
Buses de ventilation 52

C

Capot moteur 143, 144
Capteur d'air 55
Capteur de qualité d'air 55
Carte SIM double 197
Carte SIM 188
Ceintures de sécurité et tendeurs de ceinture 12
Ceintures de sécurité 10
Changeur CD 180
Charge sur essieux 155
Charge sur le toit 155
Charges longues 72
Chauffage de démarrage direct 61
Chauffage/refroidissement 58
Chaussée glissante 85
Clé de service 74
Clé principale 74
Clés 74
Climatisation automatique ECC 54
Climatisation avec air conditionné AC 58
Climatisation manuelle avec air conditionné 51, 58
Code de couleur 137
Coffre à bagages ouvert 90
Combiné d'instruments 30
Commutateur feux de route/ croisement 41
Compartiment à bagages 69
Compartiment moteur 143
Compartiments de rangement de la console centrale 69
Compartiments de rangement 68
Conduite avec remorque 96
Conseils importants - Enfants à bord 25
Consommation actuelle de carburant 38
Consommation moyenne de

carburant 38
Cotes et poids 155
COUPER MOTEUR 35
Coussin gonflable - côté passager 15
Coussin gonflable SIPS 12
Coussin réhausseur intégré Volvo 26
Coussin réhausseur 26
Crevaison, réparation provisoire 116
Cric 98
Crochet d'attelage 70, 115
Crochet d'attelage - amovible (démontage) 101
Crochet d'attelage - amovible (installation) 100

D

Dégivrage 56, 59
Démarrage du moteur 84, 86
Dépannage 94
Désactivation de l'alarme 79
Désactivation des serrures à pêne dormant 77
Désignation de type de boîte de vitesses 154
Désignation de type du moteur 154
Désignations de type 154
Déverrouillage du coffre à bagages avec la clé principale 76
Diesel 43, 84, 145
Dimensions des pneus 110
Direction assistée 148
Dispositif d'attelage 98, 99
Dispositif de fixation 70
Distribution d'air 52
Dolby Pro Logic Surround Sound 171
DSTC 33

E

ECC 54
Éclairage d'accompagnement 77
Éclairage de sécurité 77
Éclairage d'instruments 40
Éclairage général 67
Éclairage intérieur 67
Écrans pare-soleil 49
Enfants à bord - placement 28
Entretien de la batterie 149, 150
Essence 162
Essuie-glace 42
Extérieur 6

F

Feu antibrouillard arrière 34
Feu arrière antibrouillard 40
Feux de croisement 40
Feux de détresses 44
Feux de position/stationnement 40
Feux de stationnement/position 40
Fientes d'oiseaux 138
Filtre à carburant - Diesel 145
Filtre à pollen 53
Fonctions d'appel 189
Frein de stationnement serré 34
Frein de stationnement 45
Frein de stationnement 45
Freins anti-blocage (ABS) 22

G

Geartronic 89

H

HU-403 165
HU-603 167
HU-803 168
Huile moteur 146

I

Immobiliseur électronique 74, 86
Indicateurs de direction 41
Intérieur - conduite à droite 5
Intérieur - conduite à gauche 4
Interrupteurs de la console centrale 36, 37

J

Jauge de carburant 30

K
Kick-down 86
Kit de réparation provisoire de pneu . 116

L
L'alternateur ne charge pas 34
Lampes de contrôle et d'avertissement 31
Lavage automatique 139
Lavage 138
Lave-glace 42
Lave-phares 42
Lecteur CD 179, 181
Lecteur de cassette 178
Lève-vitres électrique 46
Liquide de refroidissement 148
Liquide lave-glace 148
Liseuses avant et arrière 67
Lunette arrière chauffante 44

M
Marche arrière R 88
Miroir de courtoisie 67
Mise a jour de fréquence 176
Mode d'activation 188
Mode de démarrage 43
Moteur - Caractéristiques 156, 157
Multifiltre 55

N
Nettoyage des ceintures de sécurité ... 139
Nettoyage des garnitures 139
Numéro de châssis 154

O
Œillet de remorquage 94
Ordinateur de bord 38
Outils 70
Ouverture de la trappe à carburant 84

P
P Stationnement 88
Panne de SRS 34
Panne du système d'épuration des gaz d'échappement 34
Peinture endommagée 137
Peinture 137
Petits éclats et rayures 137
Phare antibrouillard 40
Phares 40
Placement des enfants à bord 28
Pneumatiques d'hiver 111
Pneumatiques 110
Pneus, pose 115
Pneus, tenue de route 112
Pneus, dépose 114
Pneus, pression 112
Pneus, sens de rotation 113
Pneus, témoin d'usure 113
Poids de remorque 155
Poids total roulant 155
Poids total 155
Polissage et cirage 139
Porte-veste 71
Position D 88
Position de bas rapports L 88
Position de conduite 43, 88
Position de point mort N 88
Pression de pneumatique 112
Pression d'huile 34
Prise pour allume-cigares 45
Prises électriques 45
PROCHAIN ENTRET 35
Produits nettoyants adéquats 138
Programme d'entretien Volvo 141
Protection de l'environnement 53, 142

R
R Marche arrière 88
Radio 165
Rabattement dossier, arrière 72
Rabattement dossier, avant 72
Recirculation 57
Réglage de portée des phares 40
Réglage du volant 41
Régulateur de vitesse 39
Remorquage 94
Remorque 97

Remplacement d'ampoule 129
Remplacement de batterie - télécommande 76
Remplacement de roue 114
Remplissage de carburant 84
REPAR DEMANDEE 35
Répartition d'air 59
Rétroviseur intérieur 47
Rétroviseurs chauffants 44
Rétroviseurs 47
Rétroviseurs 47
Rhéostat d'éclairage d'instruments 40
Rideaux de chargement du compartiment à bagages 69
Roue de secours 70, 113
Roue de secours "Temporary Spare" 113
Roues 110
Roues et jantes 109

S

Sécurité routière 193
Sélecteur de fonction 59
Sélecteur de température 56, 58
Serrure de contacteur d'allumage et blocage du volant 43
Serrures à pêne dormant 77
Siège à commande électrique 66
Siège pour enfant et coussin gonflable 16
Sièges avant 64
Sièges chauffants 44
Sièges, réglage 64
Soulèvement de la voiture 142
SRS (coussin gonflable) 11
Stationnement P 88
Support de plancher 70
Symboles d'alerte au centre de l'instrument 31
Système audio 165
Système de coussins gonflables SIPS 11
Système de fixation des sièges pour enfant (Isofix) 27
Système de freinage 22, 23
Système IC (rideau gonflable) 19
Système Isofix de fixation des sièges pour enfant 27
Système téléphonique 186

T

Tableau de bord - conduite à droite 3
Tableau de bord - conduite à gauche 2
Télécommande 66
Témoin de contrôle de remorque 34
Témoins de contrôle et d'avertissement 32, 34
Témoins 149
Température réelle - ECC 53
Température réelle 53
Température 56
"Temporary Spare" 113
Toit ouvrant à commande électrique 48
Toit ouvrant 48
Trappe à carburant 84
Trappe à skis 72
Triangle de signalisation 70, 114
Trousse à outils avec œillet de remorquage 70

V

Ventilateur électrique de refroidissement 143, 144
Ventilateur 58
Ventilation 51
Verrouillage automatique 74
Verrouillage et déverrouillage 75
Verrouillage manuel de sécurité enfant 78
VOIR MANUEL 35
Votre climatisation - conseils 53

W

WHIPS 21

VOLVO

Volvo Car Corporation

TP 7529 (French). AT 0446. Printed in Sweden, Elanders Infologistics Väst AB, Mölnlycke 2004